CODIGEL
ZAC du Petit Parc
4, rue du Grand Etang
78920 ECQUEVILLY

CODIGEL
SOLUTIONS D'ÉQUIPEMENTS

Tél : +33 1 80 83 77 00
Fax : +33 1 80 83 67 01
codigel@codigel.com
www.codigel.com

VR-IR2

RECUEILLE GOUTTES EN ACIER INOXYDABLE AVEC VIDANGE - 23x21x3 cm

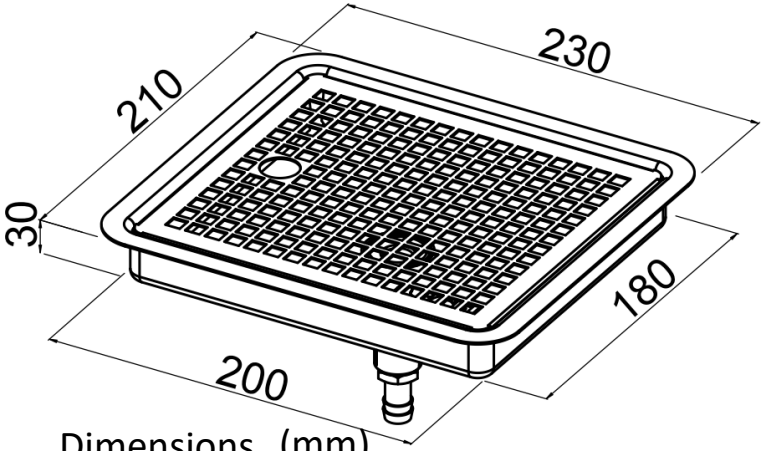

Dimensions (mm)

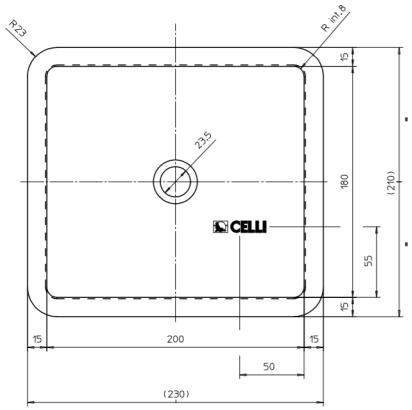

Plateau : AISI304
Grille: AISI304

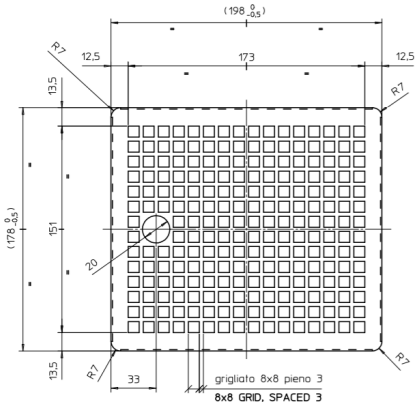

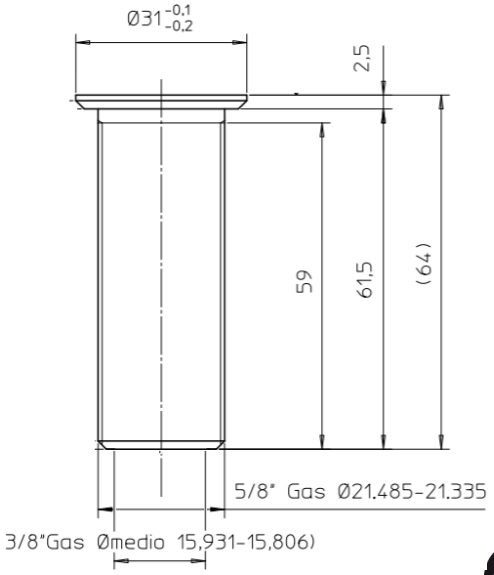

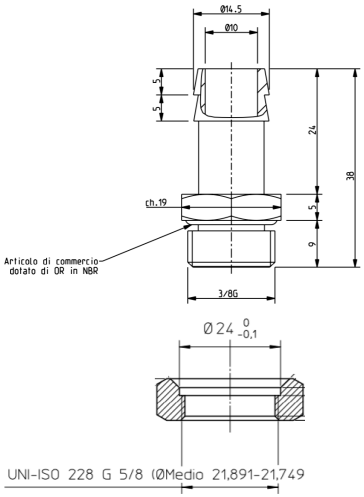

Raccords :
laiton nickelé.

Dimensions d'encastrement (mm) : 200x180

CE

COSMETAL
Drinking water solutions

juin-21