SOFRACA
23 Quai de l´industrie
91200 Athis-Mons France
Tel: 01 75 30 50
commercial@sofraca.fr

DECLARACION DE CONFORMIDAD CE
EC DECLARATION OF CONFORMITY

Fabricante/ Manufacturer: **Sofraca**

Dirección/ Address: **23 Quai de l´industrie, 91200 Athis-Mons, France**

Declara bajo su exclusiva responsabilidad la conformidad del producto:
Declares under its exclusive responsability the compliance of the product:

Marca / Brand: **Sofraca**

Tipo de equipo/ Type of equipment:

ARMARIO FRIGORIFICO / REFRIGERATED CABINETS

Modelos/ Models:

AE601PX	**AE401PX**	**AE201PX**
AE601NX	**AE401NX**	**AE201NX**

X = Todos los modelos **X = All models**

Al que se refiere esta declaración, con las disposiciones de la/s Directiva/s del Consejo:
As it relates to this statement, with the provisions of the Council Directive/s:

2006/42/EC : Directiva de Máquinas / Machinery Directive
2014/30/UE : Directiva de Compatibilidad Electromagnética / EMC Directive
(EC) 1935/2004 : Objetos en contacto con alimentos / Food contact materials Regulation
2011/65/EU : RoHS2
2014/35/UE : LVD

Para lo cual se han seguido las normas / For what have been followed the standards:

EN-60335-1 + EN-60335-2-89: Seguridad de los aparatos electrodomésticos y análogos. Requisitos generales + Requisitos particulares./ Specification for safety of household and similar electrical appliances. General requirements + Particular requirements

EN-55014-1 + EN-55014-2: Compatibilidad Electromagnética. Requisitos para aparatos electrodomésticos y análogos. Emisión + Inmunidad / Electromagnetic compatibility. Requirements for household appliances, electric tools and similar apparatus. Emision + Immunity.

Junio de 2022
June, 2022

Manager

SOFRACA
SAS au capital de 45 000 €
23, quai de l'industrie
91200 ATHIS-MONS
www.sofraca.fr - Siret 552 067 499
Tél. 01 75 30 20 50 - Fax 01 75 30 20 51



SOFRACOLD

AE601PI





ENERGIA · ЕНЕРГИЯ · ΕΝΕΡΓΕΙΑ
ENERGIJA · ENERGY · ENERGIE
ENERGI

953
kWh/annum

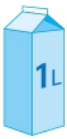

511 L



- L



4
30°C - 55%

2015/1094-I

19087967

MANUAL DE INSTRUCCIONES

****

INSTRUCTIONS MANUAL

****

MANUALE DI ISTRUZIONI

****

GEBRAUCHSANLEITUNG

****

MANUEL D'INSTRUCTIONS

****

GEBRUIKSAANWIJZING

****

MANUAL DE INSTRUÇÕES

****

MANUAL DE INSTRUCȚIUNI

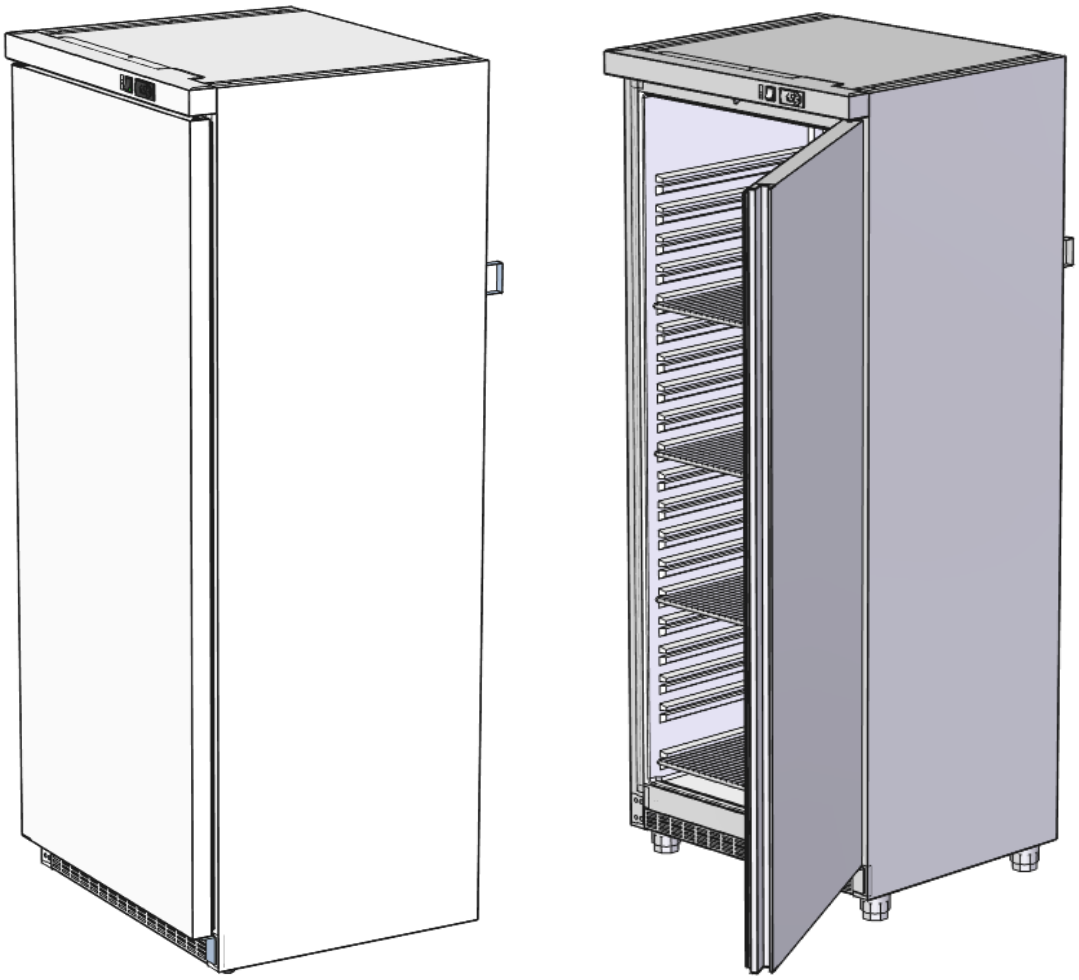

Cod: 12226123 V.01

INSTALLATION, UTILISATION ET MAINTENANCE

TABLE DES MATIÈRES

1 INSTALLATION 34
1.0 EMPLACEMENT 34
1.1 NETTOYAGE 35
1.2 BRANCHEMENT GÉNÉRAL 36
1.3 PLAQUE SIGNALÉTIQUE 36
1.4 MISE EN MARCHE 37
2 UTILISATION 37
2.0 RESTRICTIONS D'UTILISATION ET ENTRETIEN. 37
2.1 RECOMMANDATIONS 38
2.2 PRÉCAUTIONS 38
2.3 LIMITES 39
3 MAINTENANCE 39
3.0 NETTOYAGE À RÉALISER PAR L'USAGER 39
3.1 DÉGIVRAGE MANUEL ET NETTOYAGE DE LA CUVE 39
3.2 VÉRIFICATION DE LA MACHINE 40
3.3 MAINTENANCE SPÉCIALE 40
3.4 ÉLIMINATION DE VIEUX APPAREILS 41

Avant la mise en marche de l'armoire, nous voulons vous remercier de votre confiance pour avoir acheté cette armoire réfrigérée. Nous vous recommandons de lire et de suivre les instructions données dans ce mode d'emploi.

Cette notice est conçue pour apporter les informations nécessaires à l'installation, la mise en marche et la maintenance des armoires réfrigérées.
L'installation et la maintenance spéciale doivent être assurées par des techniciens qualifiés.

TESTS DE FONCTIONNEMENT
L'armoire que vous avez achetée est prête à fonctionner correctement, comme l'atteste le certificat délivré à la suite d'un test rigoureux de contrôle de sa qualité.

Remarque : les photographies qui apparaissent dans cette notice sont fournies à titre d'exemple et peuvent ne pas correspondre avec votre modèle.

1 INSTALLATION

1.0 EMPLACEMENT

Ne pas faire basculer l'armoire. En cas de besoin, il est possible de faire basculer certaines armoires du côté indiqué sur l'emballage. En l'absence d'indications, l'armoire ne doit pas être basculée. Attendre au moins 2 heures après la pose en position verticale pour mettre en marche l'armoire.

Retirer l'emballage, sauf la palette d'appui. Pour la transférer au lieu d'installation, utiliser un chariot ou un transpalette pour soulever l'armoire réfrigérée en veillant à ne pas la déséquilibrer.

Ne pas traîner l'armoire sur le sol.

La zone où va être installée l'armoire doit être dégagée et propre, pour que le ventilateur de l'équipement frigorifique n'absorbe pas de matières qui risqueraient de se déposer ensuite sur les ailettes du condensateur et de réduire la performance du système.

Retirer la palette en veillant à ne pas heurter le meuble. L'armoire peut être à présent mise de niveau en vissant ou en dévissant les pieds. Après la mise à niveau, le film protecteur de l'acier inoxydable peut être enlevé à l'aide d'un outil non tranchant. Ne pas utiliser de cutter afin de ne pas risquer de rayer l'acier.

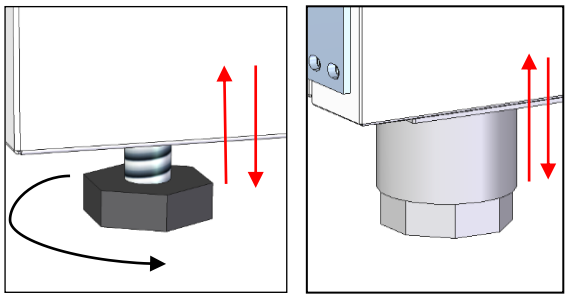

(selon le modèle)

À son emplacement définitif, le dos de l'armoire doit être séparé du mur de 50 mm et sur les côtés de 30 mm.

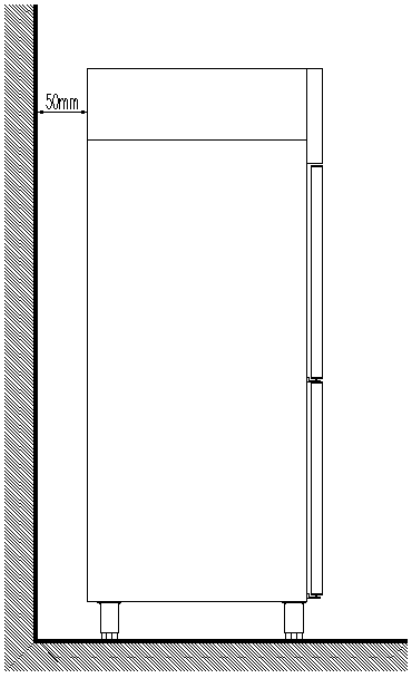

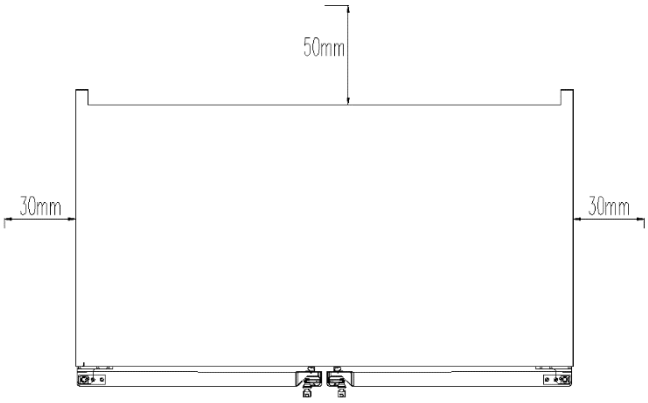

1.1 **NETTOYAGE**

Voici l'armoire correctement installée. Il vous faut maintenant la nettoyer :
Réaliser le premier nettoyage à l'eau avec un détergent neutre. Une fois propre et sec, introduire les accessoires aux endroits indiqués, selon les besoins.
Pour le nettoyage de l'extérieur du meuble, que nous conseillons de réaliser quotidiennement, utiliser un chiffon humide et suivre le sens de brossage de l'acier inoxydable. Ne jamais utiliser de substances abrasives ou contenant du chlore.
Rincer à l'eau claire en évitant les jets d'eau directs.

1.2 **BRANCHEMENT GÉNÉRAL**

Avant de brancher l'armoire sur la prise de courant, vérifier que la tension et la fréquence du réseau coïncident avec les indications de la plaque signalétique de l'appareil.

Il est impératif que l'installation électrique sur laquelle va être branchée l'armoire dispose d'une PRISE DE TERRE, ainsi que des indispensables protections par disjoncteur magnétothermique et différentiel (nous conseillons celui de 30mA).

Vérifier que la section de la prise de courant est adaptée à la consommation qu'elle va supporter. La prise de courant doit être de type Schuko, puisque le conduit dont dispose l'armoire est de ce type (également appelé type F ou CEE 7/4"), avec des bornes de 4,8 mm et une prise de terre. Pour votre sécurité, il est interdit de rallonger ce conduit d'entrée de courant.
Ne pas introduire d'éléments par les grilles de protection des ventilateurs ou la zone de l'équipement frigorifique. Le lieu où va être placé le meuble doit être parfaitement nivelé.
Dans les armoires à poisson, le tuyau d'écoulement de l'armoire doit être branché au réseau d'écoulement général. La pose devra être effectuée conformément à la réglementation.
Lors de la mise en marche, s'assurer de l'absence de sources de chaleur à proximité.
Pour un fonctionnement parfait des éléments qui composent le système frigorifique, il est très important que les prises d'air, aussi bien du ventilateur situé à l'intérieur de l'armoire que l'accès d'air au condenseur, ne soient pas bouchées.
Ne pas installer l'armoire en extérieur.

Vous trouverez ci-joint un tableau des consommations des armoires afin de pouvoir régler leur protection.

Modèle	Tension (V)	Intensité (A)	Puissance (W)	Température (ºC)	Mesures (mm)
400 Refroidissement	220-240	1,3	200	+6 / -1	626x742x1870
600 Refroidissement	220-240	1,3	200	+6 / -1	780x742x1870
400 Congélation	220-240	0,8	160	-15 / -22	626x742x1870
600 Congélation	220-240	0,8	160	-15 / -22	780x742x1870
200 Refroidissement	220-240	0,7	91	+6 / -1	626x600x850
200 Congélation	220-240	1,1	142	-15 / -22	626x600x850

1.3 **PLAQUE SIGNALÉTIQUE**

Explication de la plaque signalétique qui accompagne votre meuble.

PLAQUE SIGNALÉTIQUE

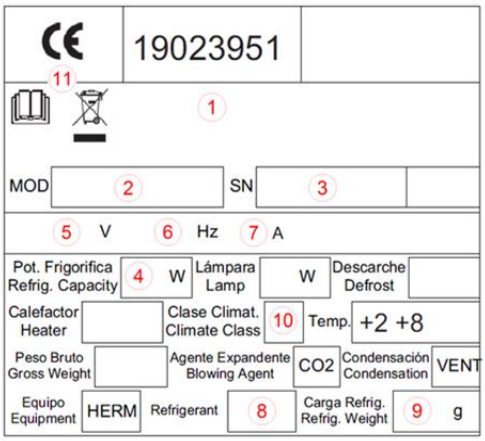

NUMÉRO	DESCRIPTION
1	FABRICANT
2	MODÈLE
3	Nº SÉRIE
4	WATTS DE PUISSANCE FRIGORIFIQUE
5	TENSION DE TRAVAIL
6	FRÉQUENCE
7	INTENSITÉ DE COURANT
8	TYPE DE GAZ RÉFRIGÉRANT
9	GRAMMES DE GAZ RÉFRIGÉRANT
10	CLASSE CLIMATIQUE (T=4)
11	RÈGLEMENT

Nota : cette plaque n'est qu'un exemple.

MESURES GÉNÉRALES DE L'EXTÉRIEUR DE TOUTES LES ARMOIRES ET COTATION DE L'ÉCOULEMENT D'URGENCE EN mm.

MODÈLE	DIMENSIONS		
	LONGUEUR	PROFONDEUR	HAUTEUR
400	626	742	1860
600	780	742	1860
200	626	600	850

1.4 ***MISE*** **EN MARCHE**

- Une fois l'intérieur de l'armoire propre, la brancher au réseau électrique et placer l'interrupteur sur **On** ou sur **I.**
- La température du thermostat indique la température de l'air de l'intérieur de l'armoire.
- Trois minutes après avoir appuyé sur l'interrupteur, la Led de compresseur en marche doit s'allumer et rester fixe.
- La température qui apparaît au début sur l'indicateur de température est la température ambiante. Au fur et à mesure que la machine travaille, si les portes sont fermées, elle redescend jusqu'à la valeur de régime.
- Il est nécessaire de faire fonctionner l'armoire jusqu'à ce qu'elle atteigne la température de travail avant de la remplir de produits.

2 UTILISATION

2.0 RESTRICTIONS D'UTILISATION ET ENTRETIEN.

Cette machine ne doit pas être installée en extérieur et doit rester protégée de la pluie et du rayonnement solaire direct.

Le fabricant ne pourra être tenu responsable d'autres opérations non mentionnées dans cette notice et toutes ses recommandations et avertissements sont à respecter impérativement.

ATTENTION: le réfrigérateur contient dans le circuit réfrigérant du propane (R290) ou de l'isobutane (R600a), un gaz naturel respectueux de l'environnement inflammable. En cours de transport et d'installation de l'appareil, s'assurer qu'aucune partie du circuit réfrigérant n'est endommagée.

Procédure à suivre si le circuit réfrigérant est endommagé:

- Éviter à tout prix les sources de feu et d'ignition actives.
- S'assurer que la pièce dans laquelle l'appareil se trouve est bien ventilée.

Le fabricant ne pourra être tenu responsable d'autres opérations non mentionnées dans cette notice et toutes ses recommandations et avertissements sont à respecter impérativement.

ATTENTION: maintenir les ouvertures de ventilation sur l'enveloppe de l'appareil ou sur la structure d'encastrement dégagées.

ATTENTION: ne pas utiliser de dispositifs mécaniques ou autres, en dehors de ceux recommandés par le fabricant, pour accélérer le processus de décongélation.

ATTENTION: ne pas endommager le circuit de réfrigérant.

⚠ **ATTENTION:** ne pas utiliser d'appareils électriques à l'intérieur des bacs de stockage des aliments en dehors de ceux recommandés par le fabricant.

L'armoire que vous avez achetée a été conçue pour la conservation d'aliments. Nous vous conseillons de ne pas introduire d'aliments ou de récipients chauds, pas plus que des produits chimiques, corrosifs ou des médicaments, et d'éviter toute mauvaise utilisation de l'appareil.
Selon l'armoire acquise, différents classements peuvent être établis en fonction de la température à atteindre :

REFROIDISSEMENT (+ 0 à +10 °C.)	Ils ont été conçus pour conserver des produits frais ou des aliments préparés pendant de courtes périodes de temps, ainsi que pour refroidir des boissons.
CONSERVATION DE PRODUITS SURGELÉS (-25 à -15 °C.)	Ils conservent des produits préalablement surgelés pendant de longues périodes de temps (six mois).

2.1 RECOMMANDATIONS

1) Pour obtenir un meilleur rendement, éviter de placer des aliments chauds à l'intérieur de l'appareil, ainsi que des boissons dans un récipient non fermé.
2) Préserver les aliments et leurs saveurs grâce à un système de fermeture étanche ou plastique alimentaire, les placer de façon à favoriser une bonne circulation de l'air.
3) Éviter, dans la mesure du possible, l'ouverture fréquente des portes et, surtout, de les laisser ouvertes.
4) Ne pas dépasser la capacité de charge maximale de l'armoire.



5) Interruption momentanée de l'alimentation électrique.
Si l'interruption est inférieure à 20 minutes, aucune précaution particulière ne doit être prise, excepté de ne pas ouvrir les portes dans la mesure du possible afin d'éviter d'altérer la température.
Si l'interruption se prolonge au-delà des 20 minutes, vérifier que les aliments n'atteignent pas les points critiques, surveiller qu'ils n'ont pas été altérés et éviter d'ouvrir les portes.
Les températures minimales à respecter pour éviter l'altération des aliments sont les suivantes :

Type de meuble	Température minimale dans le produi
Refroidissement	+ 10° C
Conservation de produits surgelés	- 15° C

2.2 PRÉCAUTIONS

1) La stabilité de l'armoire doit être assurée, même portes ouvertes, bien qu'il soit totalement interdit de s'y appuyer.
2) En cas de panne, ne pas s'approcher du réfrigérateur déchaussé, avec le sol mouillé ou les mains humides.

2.3 **LIMITES**

Les limites de fonctionnement établies pour l'armoire, de classe climatique 4, sont les suivantes :

Environnement	**limites**
Température ambiante	**+ 32° C**
Température condensation	**+ 54° C**
Humidité relative	**60%**

3 **MAINTENANCE**

Les présentes indications visent à être une aide pour vous, ainsi que pour le service d'assistance technique, afin que la performance de votre armoire soit optimale pendant toute sa durée de vie utile.
Nous allons expliquer le nettoyage que vous pouvez réaliser, ainsi que les vérifications que vous pouvez effectuer sur la machine, avant d'appeler le service technique. Nous espérons que ces informations vous seront utiles.

3.0 **NETTOYAGE À RÉALISER PAR L'USAGER**

Après son déballage, le réfrigérateur doit être nettoyé avant de le brancher. Suivre les recommandations ci-après:

- Débrancher le réfrigérateur avant de commencer le nettoyage.
- Nettoyer l'intérieur et l'extérieur avec de l'eau et un détergent non abrasif, à l'aide d'une éponge ou d'un chiffon afin d'éviter la formation d'odeurs. Bien essuyer le réfrigérateur après l'avoir nettoyé.
- En aucun cas des nettoyeurs vapeur, des solvants ou des détergents abrasifs ne doivent être utilisés afin de ne pas endommager l'appareil.
- Évitez que l'eau utilisée pour le nettoyage s'écoule dans le conduit d'écoulement vers le bac d'évaporation du réfrigérateur.
- Fréquence : hebdomadaire (recommandée)

3.1 **DÉGIVRAGE MANUEL ET NETTOYAGE DE LA CUVE**

Pour garantir à tout moment le bon fonctionnement de l'appareil, nous recommandons de réaliser un dégivrage manuel lorsque l'épaisseur du givre est supérieure à 5 mm. Suivre la procédure ci-dessous:

- Sortir les produits de l'appareil et les placer dans un conservateur à -18 ºC.
- Éteindre l'appareil en actionnant l'interrupteur général et débrancher la prise.
- Ouvrir la porte et attendre que la température intérieure atteigne la température ambiante.
- Lorsque le givre aura fondu, éponger l'eau du fond, nettoyer et rincer le bac avec un chiffon (en utilisant des détergents neutres).

Ne pas utiliser de dispositifs mécaniques ou autres, en dehors de ceux recommandés par le fabricant, pour accélérer le processus.

À l'issue de cette action, remettre tout à sa place, allumer l'appareil et atteindre 2 heures avant de replacer les produits.

3.2 **VÉRIFICATION DE LA MACHINE**

Si vous devez demander l'intervention d'un technicien, réalisez d'abord les vérifications suivantes sur l'armoire avant de l'appeler. Dans certains cas, les dysfonctionnements qui peuvent se produire sont dus à des causes simples que le propre usager peut résoudre.

En voici quelques-uns à titre d'exemples :

a) Le réfrigérateur ne marche pas

- Vérifier que le courant arrive au réfrigérateur et que l'interrupteur général est allumé.

b) En cas de température insuffisante

- Vérifier qu'il n'existe pas une source de chaleur à proximité.
- Vérifier que le point de coupure du thermostat est sur une valeur proche de 0 ºC/-18 ºC ; pour cela, presser une fois la touche « set » du thermostat, puis la lâcher.
- Vérifier que la température ambiante ne dépasse pas +43° C, qui est la température maximale de fonctionnement de l'appareil.
- Vérifier que les produits ont été parfaitement placés, sans boucher les sorties d'air du ventilateur intérieur, et que le temps écoulé depuis leur mise en place est suffisant pour refroidir les produits.
- Vérifier que les portes ferment correctement.

c) En cas de bruits étranges ou excessifs

- Vérifier le nivellement du meuble et que les portes ferment bien.
- Vérifier qu'il n'y a aucun objet qui frotte un élément mobile du réfrigérateur.

3.3 **MAINTENANCE SPÉCIALE**



- Vérifier que les conditions de température du local ne sont pas supérieures à celles indiquées pour votre armoire.
- Une ventilation insuffisante annule la garantie.
- Vérifier que les portes ferment parfaitement.
- Ne pas démonter la protection des éléments mobiles sans avoir d'abord débranché l'appareil.
- Adopter les mesures de précaution nécessaires avant d'accéder à la zone de l'unité de condensation, en raison de l'existence de hautes températures sur certains éléments, avec le risque consécutif de brûlure.
- Si le câble flexible ou le cordon électrique est endommagé, il doit être remplacé par le fabricant, le service après-vente ou du personnel technique agréé afin d'éviter tout risque.
- En cas de remplacement, replacer le fil de terre dans sa position.
- Au moment de changer un câble, ne jamais en diminuer la section.
- Les branchements électriques sont réalisés au moyen de cosses Faston de 6,35 mm protégées par des gaines.
- Le couvercle intérieur de l'installation électrique du tableau de commande est très important ; s'il est démonté, il doit être par la suite remis à sa place correctement.

3.4 ÉLIMINATION DE VIEUX APPAREILS

Assurez-vous que ces appareils sont éliminés de façon écologique. Rendre les vieux électroménagers inutilisables avant leur élimination. Retirer la fiche de la prise et enlever la prise du câble de réseau.

S'assurer que le produit est mis au rebut correctement par le biais d'une élimination non polluante. S'assurer qu'aucun dommage à la santé n'est causé suite à une élimination inadéquate. Les documents annexes indiquent que cet appareil ne doit pas être traité comme un déchet domestique. Un point de collecte pour le recyclage d'appareils électriques et électroniques doit être prévu.

L'élimination doit être réalisée conformément aux réglementations locales en vigueur respectives.

Pour plus d'informations, contactez votre autorité locale ou la société d'élimination.

Armoire POSITIVE

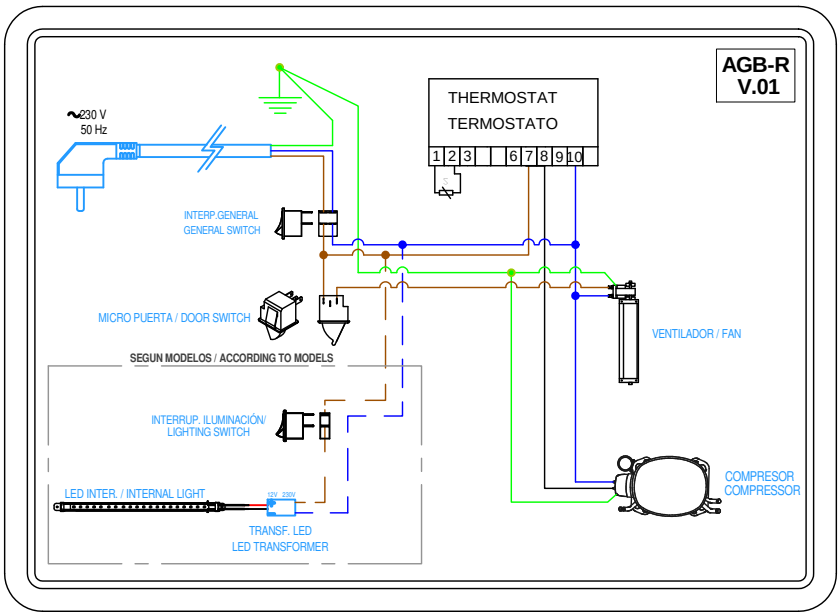

CNC:

-	PEGAT.ESQUEMA ELECT. REFRIG.	-	12152940		
Nº	**TITLE**	**QTY**	**CODE**	**MATERIAL**	**TREATMENT**

GENERAL TOLERANCES: ISO 2768-1 Fine

LINEAR

	Fine	Medium	Coarse	Very Coarse
<3mm	±0.05	±0.10	±0.15	
3-6mm	±0.05	±0.10	±0.20	
6-30mm	±0.10	±0.20	±0.50	
30-120mm	±0.15	±0.30	±0.80	
120-400mm	±0.20	±0.50	±1.20	
400-1000mm	±0.30	±0.80	±2.00	
1000-2000mm	±0.50	±1.20	±3.00	

ANGULAR

	Fine	Medium	Coarse	Very Coarse
<10mm	±1º		±1º30'	±3º
10-50mm	±30'		±1º	±2º
50-120mm	±20'		±30'	±1º
120-400mm	±10'		±15'	±30'
>400mm	±5'		±10'	±20'

GENERAL TOLERANCE FOR FORM AND POSITION: ISO 2768-2

efficold

DESIGNED BY	VALIDATED BY	DATE
AJ.GONZALEZ		24.09.2021

SHEET FORMAT:	A4
DESING CENTER:	LCN
MAT STATUS:	
DOC STATUS:	
SHEET:	1 / 1
SCALE:	1:1

12152940	VERSION	01	REVISION		
				PROPOSED BY:	ISSUE DATE:

ARMARIOS REFRIGERADOS / REFRIGERATED CABINETS

19087625 AE601P

19087966 AE601PV

19087967 AE601PI

19088011 AE401P

19087969 AE401PV

19088010 AE401PI

Version 2021-00

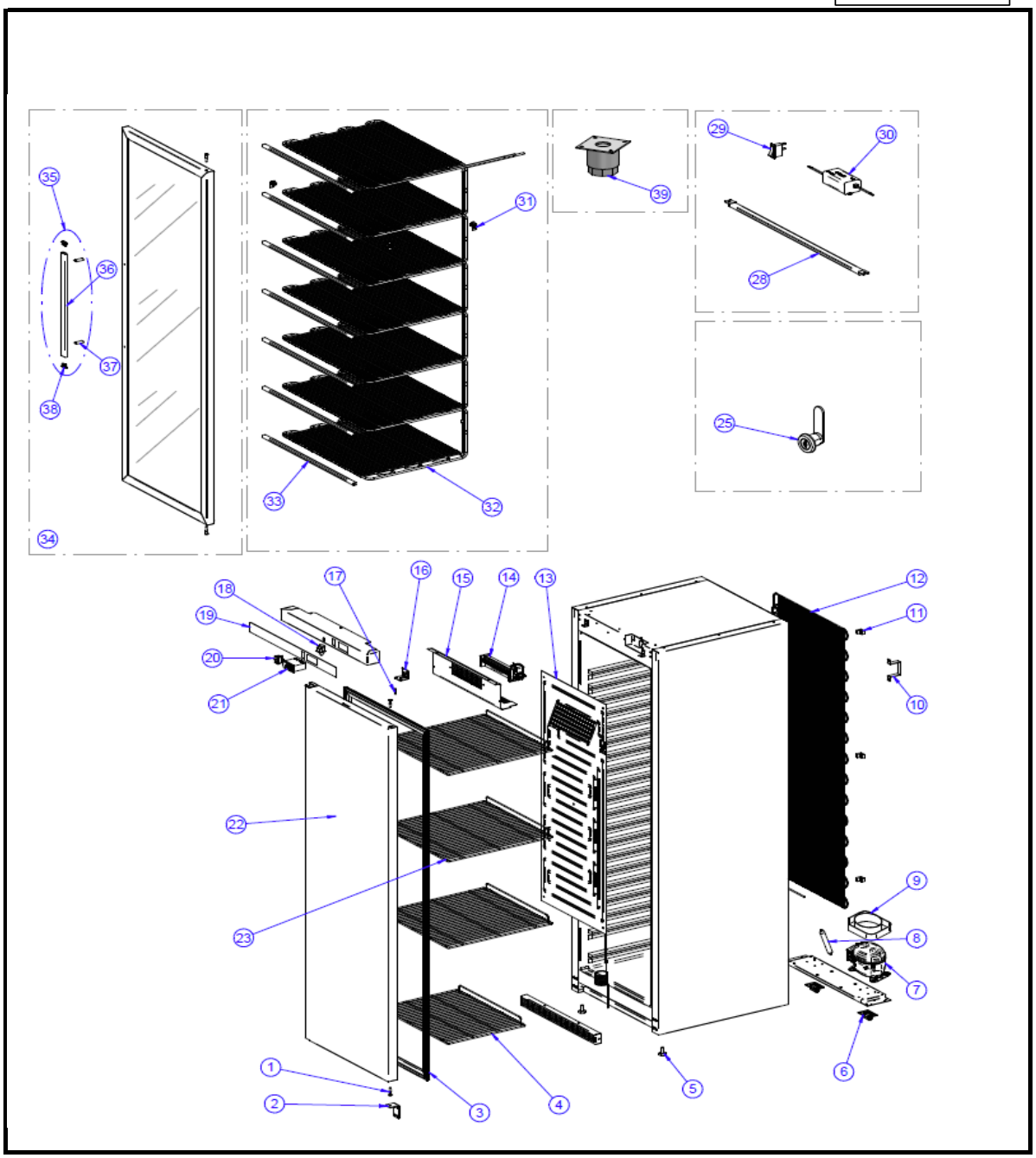

Nº	CODE CÓDIGO	RECOM.	DESCRIPTION	DESCRIPCIÓN	19087625	19087966	19087967	19088011	19087969	19088010
1	12057445		ROTATION BUSHING	CAPSULA DE GIRO	2	2	2	2	2	2
2	12133508		DOOR BOTTOM SUPPORT	SOPORT.BISAG.INFERIOR	1	1	1	1	1	1
3	12134016		WEATHERSTRIP 400	BURLETE 400				1		
	12138844								1	1
	12134017		WEATHERSTRIP 600	BURLETE 600	1					
	12138861					1	1			
4	12139169		BOTTOM SHELF 400	PARRILLA INFERIOR 400				1	1	1
	12139228		BOTTOM SHELF 600	PARRILLA INFERIOR 600	1	1	1			
5	12058693		LEVELING FOOT M10x30 MM	PIE NIVELADOR HEXAG.M10x30 MM	2	2	2	2	2	2
6	12058632		WHEEL 23x35 MM	RODILLO 23x35 MM	2	2	2	2	2	2
7	12253364		COMPRESSOR R-600a	COMPRESOR R-600a	1	1	1	1	1	1
	12236320		COMPRESSOR R290	COMPRESOR R-290						
8	12061055		FILTER	FILTRO DESHIDRATADOR 20 grms.	1	1	1	1	1	1
9	12128699		COMPRESSOR EVAPORATION TRAY	BANDEJA EVAPORACION COMPRESOR	1	1	1	1	1	1
10	12127122		REAR SEPARATOR 50 MM	OMEGA RESPALDO SEPAR.50 MM	2	2	2	2	2	2
11	12057484		CONDENSER MOUNTING BRACKET	SOPORTE FIJAC.CONDENSADOR	6	6	6	6	6	6
12	12061004		TUBE CONDENSER	CONDENSADOR DE TUBO	1	1	1	1	1	1
13	12121629		PLATE EVAPORATOR	PLACA EVAPORADOR	1	1	1	1	1	1
14	12059052		INTERIOR TURBINE	TURBINA INTERIOR	1	1	1	1	1	1
15	12134759		TURBINE SUPPORT 400	TIRO FORZADO 400				1	1	1
	12134820		TURBINE SUPPORT 600	TIRO FORZADO 600	1	1	1			
16	12254584		DOOR TOP SUPPORT	BISAGRA SUPERIOR S/EJE	1	1	1	1	1	1
17	12058519		TOP SUPPORT SHAFT	EJE BISAGRA SUPERIOR	1	1	1	1	1	1
18	12036888		DOOR MICRO SWITCH	MICRO CONMUTADOR PUERTA	1	1	1	1	1	1
19	12294752		STICKER 400	PEGATINA CUADRO MANDOS 400				1	1	1
	12292544		STICKER 600	PEGATINA CUADRO MANDOS 600	1	1	1			
20	12049461		GENERAL SWITCH	INTERRUPTOR BIPOLAR	1	1	1	1	1	1
21	12166052		THERMOSTAT	TERMOSTATO	1	1	1	1	1	1
22	12133494		WHITE FULL DOOR 400	PUERTA COMPLETA BLANCA 400				1		
	12138839		FULL STAINLESS STEEL DOOR 400	PUERTA COMPLETA INOX 400						1
	12133495		WHITE FULL DOOR 600	PUERTA COMPLETA BLANCA 600	1					
	12138857		FULL STAINLESS STEEL DOOR 600	PUERTA COMPLETA INOX 600			1			
23	12134053		TOP SHELF 400	PARRILLA SUPERIOR 400				3	3	3
	12134059		TOP SHELF 600	PARRILLA SUPERIOR 600	3	3	3			
25	12038139		90º LOCK	CERRADURA 90º	1	1	1	1	1	1
28	12139556		LED STRIP	CJTO. LED AGB		1			1	
29	12058759		SWITCH LIGHT	INTERRUPTOR UNIPOLAR LUZ		1			1	
30	12101518		POWER SUPPLY 12V 12W	FUENTE ALIMENTC. 12V 12W		1			1	
31	12057457		EVAPORATOR SUPPORT	SOPORTE EVAPORADOR						
32	12134114		EVAPORATOR OF FREEZE 400	EVAPORADOR CONGELACION 400						
	12255468		EVAPORATOR OF FREEZE 600	EVAPORADOR CONGELACION 600						
33	12152836		EVAPORATOR PROTECTOR 400	PROTECTOR EVAPORADOR 400						
	12152838		EVAPORATOR PROTECTOR 600	PROTECTOR EVAPORADOR 600						
34	12138917		GLASS DOOR 400	PUERTA COMPLETA CRISTAL 400					1	
	12139473		GLASS DOOR 600	PUERTA COMPLETA CRISTAL 600		1				
35	12123472		DOOR HANDLE	CONJUNTO TIRADOR		1			1	
36	12121389		ALUMINUM PROFILE HANDLE	PERFIL TIRADOR		1			1	
37	12121390		SEPARATOR	SEPARADOR TIRADOR		2			2	
38	12121393		HANDLE PLUG	TAPETA TIRADOR		2			2	
39	12043729		LEVELING FOOT INOX (OPTIONAL)	PATA INOX (OPCIONAL)	4	4	4	4	4	4

ARMARIOS REFRIGERADOS / REFRIGERATED CABINETS

19087626 AE601N

19087968 AE601NI

19088012 AE401N

19088013 AE401NI

Version 2021-00

Nº	CODE CÓDIGO	RECOM.	DESCRIPTION	DESCRIPCIÓN	19087626	19087968	19088012	19088013	0	0
1	12057445		ROTATION BUSHING	CAPSULA DE GIRO	2	2	2	2		
2	12133508		DOOR BOTTOM SUPPORT	SOPORT.BISAG.INFERIOR	1	1	1	1		
3	12134016		WEATHERSTRIP 400	BURLETE 400			1			
	12138844							1		
	12134017		WEATHERSTRIP 600	BURLETE 600	1					
	12138861					1				
4	12139169		BOTTOM SHELF 400	PARRILLA INFERIOR 400						
	12139228		BOTTOM SHELF 600	PARRILLA INFERIOR 600						
5	12058693		LEVELING FOOT M10x30 MM	PIE NIVELADOR HEXAG.M10x30 MM	2	2	2	2		
6	12058632		WHEEL 23x35 MM	RODILLO 23x35 MM	2	2	2	2		
7	12253364		COMPRESSOR R-600a	COMPRESOR R-600a						
	12236320		COMPRESSOR R290	COMPRESOR R-290	1	1	1	1		
8	12061055		FILTER	FILTRO DESHIDRATADOR 20 grms.	1	1	1	1		
9	12128699		COMPRESSOR EVAPORATION TRAY	BANDEJA EVAPORACION COMPRESOR						
10	12127122		REAR SEPARATOR 50 MM	OMEGA RESPALDO SEPAR.50 MM	2	2	2	2		
11	12057484		CONDENSER MOUNTING BRACKET	SOPORTE FIJAC.CONDENSADOR	6	6	6	6		
12	12061004		TUBE CONDENSER	CONDENSADOR DE TUBO	1	1	1	1		
13	12121629		PLATE EVAPORATOR	PLACA EVAPORADOR						
14	12059052		INTERIOR TURBINE	TURBINA INTERIOR						
15	12134759		TURBINE SUPPORT 400	TIRO FORZADO 400						
	12134820		TURBINE SUPPORT 600	TIRO FORZADO 600						
16	12254584		DOOR TOP SUPPORT	BISAGRA SUPERIOR S/EJE	1	1	1	1		
17	12058519		TOP SUPPORT SHAFT	EJE BISAGRA SUPERIOR	1	1	1	1		
18	12036888		DOOR MICRO SWITCH	MICRO CONMUTADOR PUERTA						
19	12294752		STICKER 400	PEGATINA CUADRO MANDOS 400			1	1		
	12292544		STICKER 600	PEGATINA CUADRO MANDOS 600	1	1				
20	12049461		GENERAL SWITCH	INTERRUPTOR BIPOLAR	1	1	1	1		
21	12166052		THERMOSTAT	TERMOSTATO	1	1	1	1		
22	12133494		WHITE FULL DOOR 400	PUERTA COMPLETA BLANCA 400			1			
	12138839		FULL STAINLESS STEEL DOOR 400	PUERTA COMPLETA INOX 400				1		
	12133495		WHITE FULL DOOR 600	PUERTA COMPLETA BLANCA 600	1					
	12138857		FULL STAINLESS STEEL DOOR 600	PUERTA COMPLETA INOX 600		1				
23	12134053		TOP SHELF 400	PARRILLA SUPERIOR 400						
	12134059		TOP SHELF 600	PARRILLA SUPERIOR 600						
25	12038139		90º LOCK	CERRADURA 90º	1	1	1	1		
28	12139556		LED STRIP	CJTO. LED AGB						
29	12058759		SWITCH LIGHT	INTERRUPTOR UNIPOLAR LUZ						
30	12101518		POWER SUPPLY 12V 12W	FUENTE ALIMENTC. 12V 12W						
31	12057457		EVAPORATOR SUPPORT	SOPORTE EVAPORADOR	28	28	28	28		
32	12134114		EVAPORATOR OF FREEZE 400	EVAPORADOR CONGELACION 400			1	1		
	12255468		EVAPORATOR OF FREEZE 600	EVAPORADOR CONGELACION 600	1	1				
33	12152836		EVAPORATOR PROTECTOR 400	PROTECTOR EVAPORADOR 400			7	7		
	12152838		EVAPORATOR PROTECTOR 600	PROTECTOR EVAPORADOR 600	7	7				
34	12138917		GLASS DOOR 400	PUERTA COMPLETA CRISTAL 400						
	12139473		GLASS DOOR 600	PUERTA COMPLETA CRISTAL 600						
35	12123472		DOOR HANDLE	CONJUNTO TIRADOR						
36	12121389		ALUMINUM PROFILE HANDLE	PERFIL TIRADOR						
37	12121390		SEPARATOR	SEPARADOR TIRADOR						
38	12121393		HANDLE PLUG	TAPETA TIRADOR						
39	12043729		LEVELING FOOT INOX (OPTIONAL)	PATA INOX (OPCIONAL)	4	4	4	4		

ARMARIOS REFRIGERADOS / REFRIGERATED CABINETS

19088014 AE201P

19088015 AE201PV

19088016 AE201PI

19088017 AE201N

19088018 AE201NI

Version 2021-00

Nº	CODE CÓDIGO	RECOM.	DESCRIPTION	DESCRIPCIÓN	19088014	19088015	19088016	19088017	19088018	
1	12057445		ROTATION BUSHING	CAPSULA DE GIRO	2	2	2	2	2	
2	12133508		DOOR BOTTOM SUPPORT	SOPORT.BISAG.INFERIOR	1	1	1	1	1	
3	12161767		WEATHERSTRIP 200	BURLETE 200	1			1		
	12170553					1	1		1	
4	12139169		BOTTOM SHELF 400	PARRILLA INFERIOR 400						
5	12058693		LEVELING FOOT M10x30 MM	PIE NIVELADOR HEXAG.M10x30 MM	2	2	2	2	2	
6	12058632		WHEEL 23x35 MM	RODILLO 23x35 MM	2	2	2	2	2	
7	12059126		COMPRESSOR R-600a	COMPRESOR R-600a	1	1	1			
	12172259		COMPRESSOR R290	COMPRESOR R-290				1	1	
8	12116080		FILTER	FILTRO DESHIDRATADOR	1	1	1	1	1	
9	12057150		COMPRESSOR EVAPORATION TRAY	BANDEJA EVAPORACION COMPRESOR	1	1	1			
10	12219709		REAR SEPARATOR 26 MM	OMEGA RESPALDO SEPAR.26 MM	2	2	2	2	2	
11	12057484		CONDENSER MOUNTING BRACKET	SOPORTE FIJAC.CONDENSADOR	4	4	4	4	4	
12	12170537		TUBE CONDENSER	CONDENSADOR DE TUBO	1	1	1	1	1	
13	12060968		PLATE EVAPORATOR	PLACA EVAPORADOR	1	1	1			
14	12059052		INTERIOR TURBINE	TURBINA INTERIOR	1	1	1			
15	12170512		TURBINE SUPPORT 200	TIRO FORZADO 200	1	1	1			
16	12037724		DOOR TOP SUPPORT	BISAGRA SUPERIOR S/EJE	1	1	1	1	1	
17	12058493		TOP SUPPORT SHAFT	EJE BISAGRA SUPERIOR	1	1	1	1	1	
18	12036888		DOOR MICRO SWITCH	MICRO CONMUTADOR PUERTA	1	1	1			
19	12294752		STICKER 400	PEGATINA CUADRO MANDOS 400	1	1	1	1	1	
20	12049461		GENERAL SWITCH	INTERRUPTOR BIPOLAR	1	1	1	1	1	
21	12166052		THERMOSTAT	TERMOSTATO	1	1	1	1	1	
22	12219705		WHITE FULL DOOR 200	PUERTA COMPLETA BLANCA 200	1			1		
	12219748		FULL STAINLESS STEEL DOOR 200	PUERTA COMPLETA INOX 200			1		1	
23	12219704		TOP SHELF 200	PARRILLA SUPERIOR 200	2	2	2			
24										
25	12038139		90º LOCK	CERRADURA 90º	1	1	1	1	1	
26										
27										
28	12139556		LED STRIP	CJTO. LED AGB		1				
29	12058759		SWITCH LIGHT	INTERRUPTOR UNIPOLAR LUZ		1				
30	12101518		POWER SUPPLY 12V 12W	FUENTE ALIMENTC. 12V 12W		1				
31	12057457		EVAPORATOR SUPPORT	SOPORTE EVAPORADOR				11	11	
32	12161798		EVAPORATOR OF FREEZE 200	EVAPORADOR CONGELACION 200				1	1	
33	12152836		EVAPORATOR PROTECTOR 400	PROTECTOR EVAPORADOR 400				3	3	
34	12219737		GLASS DOOR 200	PUERTA COMPLETA CRISTAL 200		1				
35	12123472		DOOR HANDLE	CONJUNTO TIRADOR		1				
36	12121389		ALUMINUM PROFILE HANDLE	PERFIL TIRADOR		1				
37	12121390		SEPARATOR	SEPARADOR TIRADOR		2				
38	12121393		HANDLE PLUG	TAPETA TIRADOR		2				
39	12043729		LEVELING FOOT INOX (OPTIONAL)	PATA INOX (OPCIONAL)	4	4	4	4	4	

Product Information Sheet

COMMISSION DELEGATED REGULATI0N (EU) 2015/1094

Model(s)	AE601PI
Intended use	storage
Operating temperature(s)	CHILLED_OPERATING_TEMPERATURE
Category	VERTICAL_CABINET
(where applicable) Heavy-duty/light-duty	
Refrigerant fluid(s)	R-600a
PCA	3
Voltage & Freq.	230V - 50Hz

Item	**Symbol**	**Value**	**Unit**
Annual Energy Consumption	AEC	952,65	kWh
Energy Efficiency Index	EEI	65,76%	D
Net volume	VN	511	litre
(where applicable)			
Chilled volume	V (NREF)	511	litre
Frozen volume	V (NFRZ)	0	litre
Refrigerant charge		0,078	kg
Contact details			