90VA200

SOUBASSEMENT NEUTRE BAIE LIBRE
Gamme QUEEN 900

2 ans pièces GARANTIE

TOUT INOX AISI 304

FINITION SATINÉE

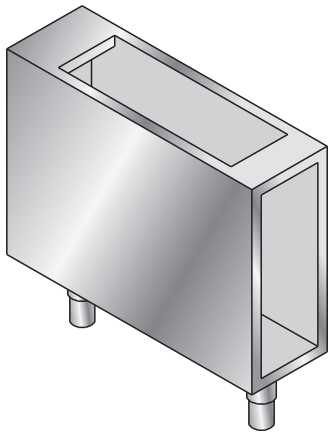

baron

LE SOUBASSEMENT BAIE LIBRE, C'EST :

- Tout inox AISI 304 finition satinée
- Pieds arrière en retrait avec décaissé pour passages des fluides
- Aménagement GN 1/1 possible par modules de 40 cm
- En option glissière emboutie disponible sur demande
- En option tiroir à bouteille en 200 mm

ATTENTION : UNIQUEMENT ACCOLÉ À UN MODULE DE LA GAMME

Dimensions (L x P x H)	Poids
200 x 830 x 620 mm	16 KG

Besoin de plus d'informations ?
Venez découvrir les détails complémentaires sur la fiche technique mise en ligne !

NOSEM – Le Thalès A – 1, rue du Gabian – 98000 Monaco – Tél : 00 377 97 98 40 90 – Fax : 00 377 97 98 40 99 – **www.nosem.mc**
LOGISTIQUE : COPADIC – 21, quai de l'industrie – 91200 Athis-Mons - Tél : 01 75 30 20 70 – Fax : 01 75 30 20 71