Restauration

Profondeur 815 mm

Armoire Master Combi 700 lt -2°+8°/-18°-22°C 2 portillons

Modèle: **A702MB**
Code: **A140702602**

Finition intérieur/extérieur:
• Acier inox AISI 304 18/10
• Dos extérieur en acier galvanisé
Isolation:
• 75 mm d'épaisseur - sans CFC/HCFC
Couvre évaporateur:
• Amovible en acier inox AISI 304 Cr-Ni 18/10
Crémallières et glissières internes:
• Acier inox AISI 304 18/10
Angles internes:
• Angles arrondis pour garantir une hygiène maximum
Pieds:
• Inox AISI 304 réglables en hauteur 100-150 mm
Porte:
• Fermeture automatique, réversible avec blocage de l'overture à 105°
Poignée de porte:
• En acier inox AISI 304 Cr-Ni 18/10
Joint de porte:
• Magnetic facilement remplaçables





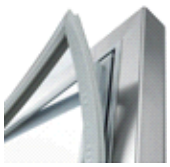




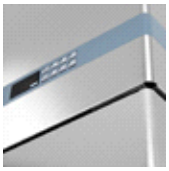

Données sur la construction

Caractéristiques

• Dimensions	740×815×2085 mm
• Emballage dimensions	760×850×2250 mm
• Poids net	165 Kg
• Capacité brute	700 lt
• Température de fonctionnement	-2°+8°C/-18°-22°C
• Puissance frigorifique	368 W* + 464 W**
• Branchement électrique	230 V - 50 Hz
• Consommation électrique	825 W - 4,7 A
• Fluide réfrigérant	R404a
• Fourniture standard	N. 4 grilles plastifiée - GN2/1
	Serrure avec clé
	Éclairage
• *Evap. -10°C cond. 54,4°C	**Evap. -23,3°C cond. 54,4°C

Accessoires

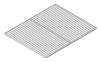
Grille plastifiée GN 650×530 mm
Code O221650530


Couples de glissières en C - 605 mm
Code O121160520

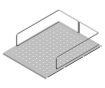
Revêtement de l'acier pour grille 700 avec des supports pour bouteilles
Code O261650530

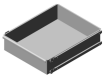
Tiroir en acier inox pour armoire Master 700 - H150 mm
Code L313007304


Jeu crémailliéres pour tiroirs (armoire)
Code D615288004


Kit 4 roulettes pivotantes en acier inox AISI 304 avec freins
Code O444000020

Restauration

Profondeur 815 mm

Armoire Master Combi 700 lt -2°+8°/-18°-22°C 2 portillons

La grande énergie conceptuelle investie dans la recherche place Coldline en tête du secteur pour la technologie et l'innovation. Chaque meuble portant le symbole FSSest équipé d'un système réfrigérant indépendant de la carrosserie, une caractéristique qui offre de gros avantages au niveau de la flexibilité et du service.



FSS • FAST SERVICE SYSTEM

- Vous pouvez transformer un appareil de réfrigérateur en congélateur et inversement, même plusieurs années après l'installation.
- Vous pouvez prolonger la durée de vie d'un meuble frigorifique en installant un nouveau système réfrigérant à la place de celui arrivé en fin de cycle.
- L'entretien et le service sont simples et rapides et ne demandent pas de personnel spécialisé.

FSS • Fast Service System

Focus

L'ACIER DE QUALITÉ SANS COMPROMIS

L'acier AISI 304 18/10 est un acier de haute qualité, il a une stabilité qui en garantit à la fois l'aspect et la durée, mais aussi le maximum d'hygiène et la résistance à la corrosion avec le temps.

ÉPAISSEUR D'ISOLATION

L'épaisseur d'isolation de 75 mm réduit la déperdition de chaleur, le travail du compresseur et donc la consommation d'énergie.

DÉGIVRAGE INTELLIGENT

Le dégivrage intelligent varie en fonction de la présence réelle de givre. Le système fonctionne pendant le temps minimal nécessaire.

SYSTÈME D'ÉVAPORATION

Le système d'évaporation de la condensation ne s'active qu'en présence de l'eau produite suite au dégivrage.

TEMPÉRATURE CONSTANTE

L'arrêt des ventilateurs à l'ouverture de la porte réduit les sautes de température et par conséquent le travail du compresseur.

COMPRESSEURS ASPERA

Les compresseurs Aspera garantissent une réduction des consommations de 15% et du niveau acoustique de 5 dBA.

Dessin technique

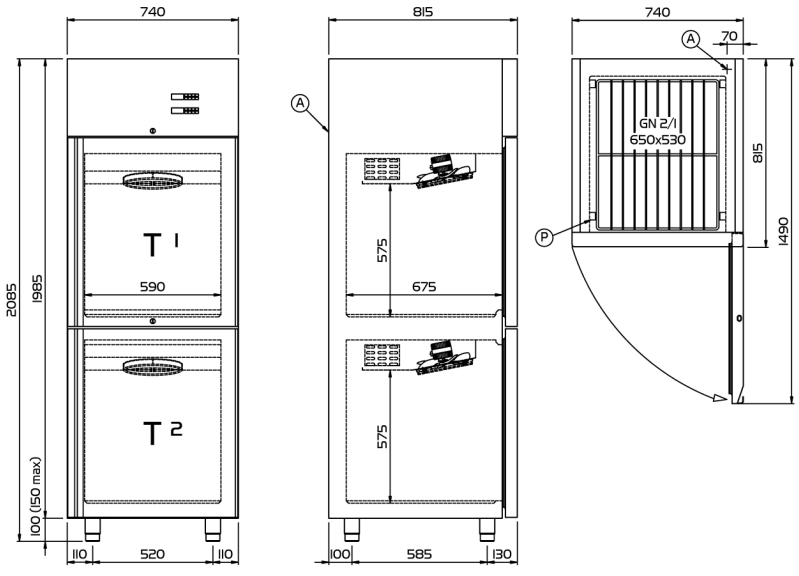

Ⓐ SORTIE CABLE D'ALIMENTATION

Ⓟ EMPATTEMENT DE CRÉMAILLÈRE

