CUISINES
DIAMANTE 70

FOURNEAUX ELECTRIQUES

Modele
D7210TCEPQ

Référence
CR0993729

FOURNEAU 2 PLAQUES CARREES ELECTRIQUES TOP



Caractéristiques générals

Revêtements extérieurs et pieds en acier inoxydable.
Plans de travail en acier inoxydable AISI 304, satiné, d'une épaisseur de 1,5 mm.
Hauteur du plan de travail réglable de 840 à 900 mm.
Panneaux de commandes façonnés avec des commandes inclinées vers l'opérateur.
Manettes de grandes dimensions qui ne sortent pas du corps de la machine
Modularité gamme de 200-400-600-800-1200.
Système de couplage simple et efficace.
Appareils prédisposés pour le socle.
Vaste gamme d'accessoires.
Appareils conformes aux règlementations CE.

Caractéristiques techniques/fonctionnelles

Revêtements extérieurs et pieds en acier INOX.
Hauteur du plan de travail réglable de 840 à 900 mm.
Consoles profilées avec commandes inclinées vers l'opérateur..
Version avec plaques carrées de 220x220 et 2,6 kW.
Réglage du réchauffement par un sélecteur à 7 positions.

Données techniques

Modele	D72/10TCEPQ
Largeur (mm)	400,00
Profondeur (mm)	730,00
Hauteur (mm)	250,00
VOLUME	0,20
POIDS	30,00
TYPE ALIMENTATION	
Puissance totale GAZ	
Puissance éléctrique total	5.2
Dimensions interieures des fours	
CAPACITE FOUR	
Dimensions plaque (mm)	
DIMENSIONS DES CUVES	
Capacité cuve (l)	

FOURNEAUX ELECTRIQUES

Modele	Référence
D7210TCEPQ	CR0993729

D72/10 TCEPQ

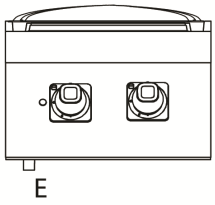

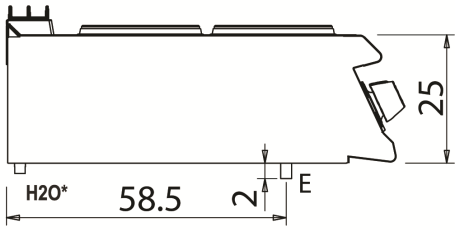

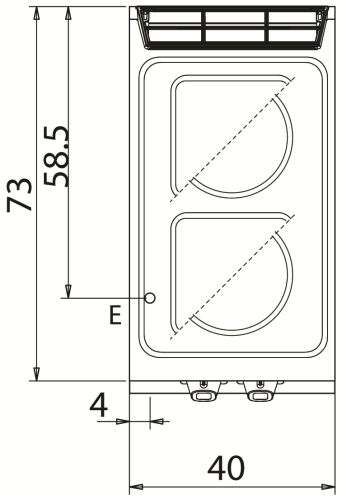

LÉGENDE

E puissance électrique

G arrivée gaz

H2O arrivée eau

S vidange de l'eau

BRANCHEMENT	PUISSANCE	DIAMETRE	ALIMENTATION
Raccordement gaz			
Raccordement électrique	5.2	400	
Raccordement eau froide			0
Raccordement eau chaude			
Raccordement eau adoucie			
Vidange de l'eau (Ø)			
2° Vidange de l'eau (Ø)			