inoxtrend

FICHE TECNIQUE

RDT-110E

DESCRIPTIONS



Capacité: 10 x 1/1 GN

Insertion: Lenghtwise

Dimensions: 710 x 826 x H 933 mm

Panneau de commande: Touch screen

Nombre de portions : 120

Type de chauffage : Electrique

Génération de vapeur: Système direct

CUISSON ET AUTRES MODES DE FONCTIONNEMENT

	Air pulsé avec regulation d'humidification	Plage de température: 20 ˚C à 270 ˚C
	Vapeur	Plage de température: 20 ˚C à 100 ˚C
	Sonde à coeur	Plage de température entre 20 ˚C et 99 ˚C
ΔT	**Système Δt**	Plage de température entre 30 ˚C et 150 ˚C
P	**Programmes de cuisson automatiques**	150 programmes stockés avec la possibilité d'ajouter autres 150 programmes
LOW	**Ventilation réduite**	Double vitesse de ventilation à seléctionner
	Autoreverse	Elle renverse le sens de rotation du moteur chaque 4 minutes
	Houra avec contrôle eléctromecanique	Son ouverture permit à la vapeur de sortir de la chambre de cuisson.
	Lavage automatique	Système de lavage automatique avec détergent liquide

COMPOSANTS SUR LE PANNEAU DES COMMANDES

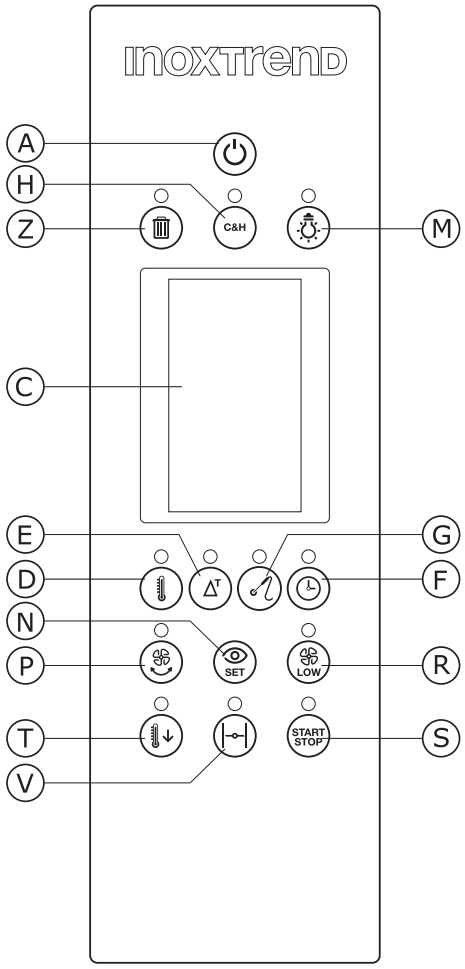

A	Bouton poussoir ON/OFF d'activation et arrêt
C	5" écran tactile
D	Sélection température enceinte de cuisson
E	Sélection Delta T
F	Sélection temps de cuisson
G	Sélection sonde à coeur
H	Sélection Cook & Hold
M	Commande lampe d'éclairage
N	Affichage valeurs seléctionnés
P	Sélection Autoreverse
R	Sélection vitesse des motos ventilateurs
S	Début et d'arrêt du cycle de cuisson
T	Activation refroidissement
V	Bouton marche / arrêt houra
Z	Bouton d'annulation du programme

CARACTERISTIQUES DE CONSTRUCTION

- Système de chauffage placé sur la côté droite de l'enceinte de cuisson;
- Chambre de cuisson étanche avec des bords arrondis et panneaux déflecteurs en acier inox 304;
- Chambre de cuisson avec soudure externe;
- Panneaux extérieurs en acier inox AISI 430;
- Châssis de base en tôle d'acier AISI 430;
- Charnières de porte en acier inox AISI 304;
- Resistance en acier Incoloy 800;
- Isolation thermique de la chambre de cuisson en fibre de ceramique;
- Glissières avec guides en forme de U (sans soudure) entièrement construite en acier inox AISI 304;
- Ventilateur de la chambre de cuisson en acier inox AISI 304;

DIMENSIONS

	oven	package
Largeur	710 mm	750 mm
Profondeur (avec poigné)	827 mm	870 mm
Hauteur	933 mm	1100 mm
Poids/volume		130 kg/0.72 m^3

PUISSANCE

Puissance absorbé	12.0 kW
Puiss. chambre cuisson	11.6 kW
Puissance moteurs	n° 2 x 250 W
Max. puissance	12.0 kW
Voltage	380 - 415 V +3N ~ 50/60 Hz
Courant absorbé	20 A
Section cable alimentation	n° 5 x 4.0 mm^2
Capacité	10 x 1/1 GN
Ecartement grilles	67 mm

RACCORDEMENT EAU

Raccord. arrivé eau	Ø ¾" gas
Pression de l'eau	1.5 - 2.5 bar
Dureté de l'eau	4 - 12 °f 40 - 120 ppm
Conductibilité de l'eau	50 e 2000 µS/cm
Concentr. en chlore Cl2	< 0.2 mg/litre
Concentr. en chlorures	<150 mg/litre
Raccordement vidange	Øe 40 mm

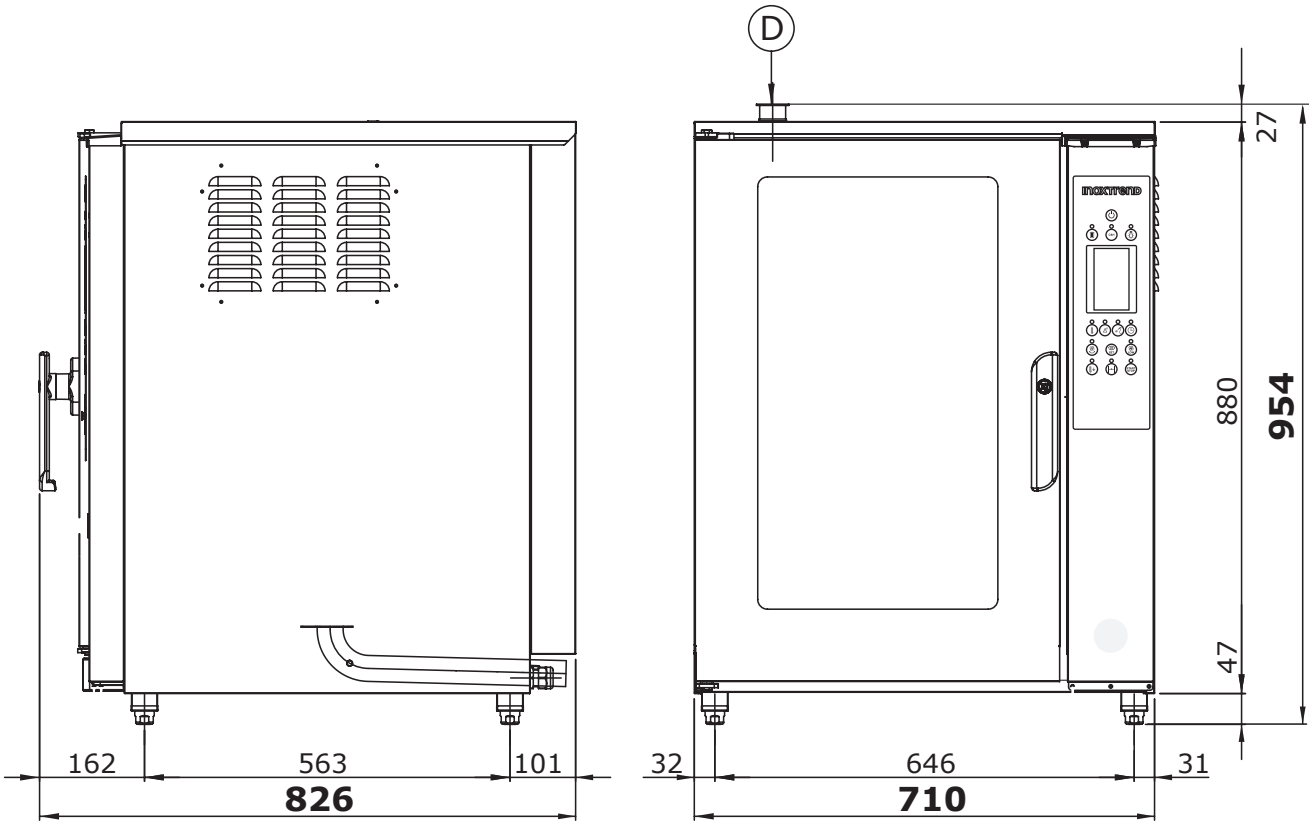

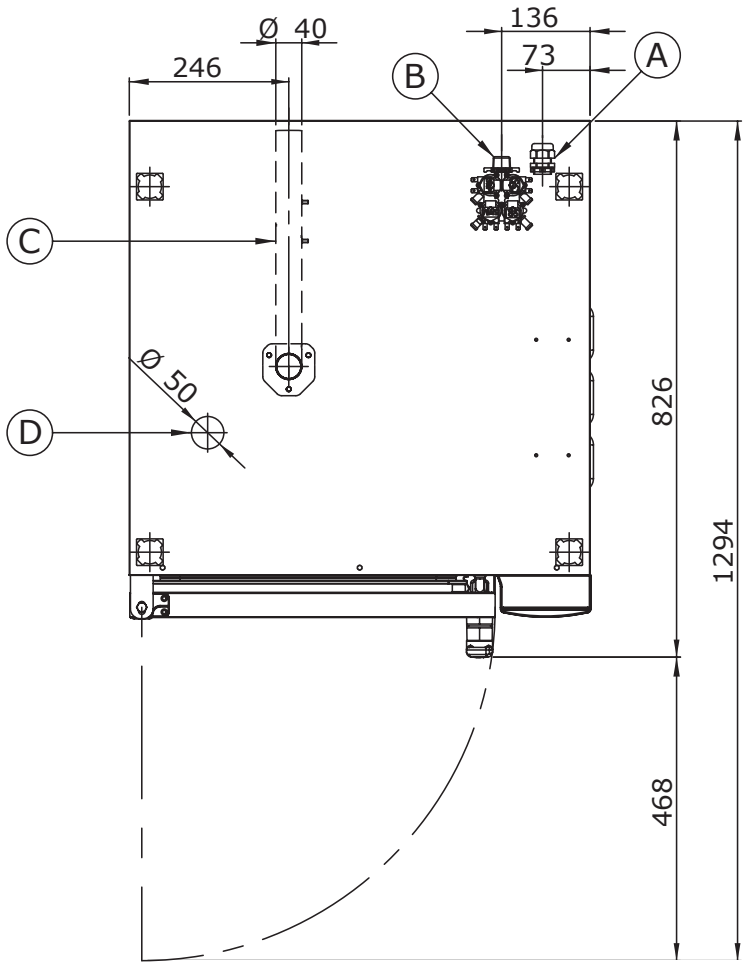

A branchement eléctrique

B arrivée eau Ø 3/4" gas

C vidange chambre de cuisson Ø 40 mm

D houra Ø 60 mm

INOXTREND décline toute responsabilité en raison d'erreurs et / ou fautes d'impression