EURO - BAR

FR GB IT

- MANUEL D'INSTRUCTION POUR L'INSTALLATION ET L'USAGE
- INSTRUCTION MANUAL FOR INSTALLATION AND USE
- MANUALE PER INSTALLAZIONE E USO

Toaster
Toaster
Tostiera

ACT 100 - 200 - 127 - 227

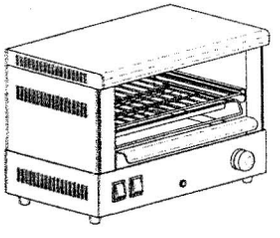

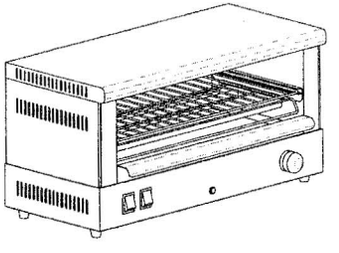

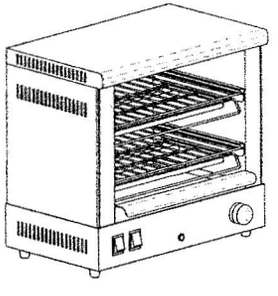

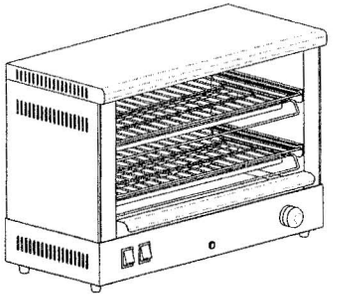

CE

FR

• Precaution d'emploi

Lire attentivement les instructions contenues dans ce manuel. Avant de brancher l'appareil, contrôler que les données reportées sur la plaquette technique (fig.3) correspondent à celles du réseau de distribution électrique. Avant de commencer n'importe quelle opération, débrancher l'appareil du réseau électrique.
L'installation doit être effectuée par du personnel spécialisé et conformément aux instructions du constructeur et aux normes en vigueur.
Le fabricant décline toute responsabilité en cas de:

- Dommages éventuels découlant du non-respect des instructions d'installation ou d'emploi ou bien d'une utilisation non-conforme del'appareil.
- Inexactitudes éventuelles liées à des erreurs de transcription ou d'impression.

Le fabricant se réserve le droit d'apporter à l'appareil toutes les modifications qu'il retiendra utiles, sans que les caractéristiques essentielles ne soient pour autant modifiées.

• Données techiques

	ACT100	***ACT200***	***ACT127***	***ACT227***
Dimensions mm	455 x 280 x 310h	455 x 280 x 420h	610 x 280 x 310h	610 x 280 x 420h
Dim. Intér.	355 x 250 x 80h	355 x 250 x 2/80h	505 x 250 x 80h	505 x 250 x 2/80h
Puissance	2000 W	3000 W	3400 W	5100 W
Alimentation	230 V 1N	230 V 1N	230 V 1N	400 V 3N

• Installation

1.1 La plaquette d'identification et de données techniques est placée au dos de l'appareil (fig.3).
1.2 Retirer la pellicule de protection.
1.3 NORMES DE SECURITE ELECTRIQUES:
Respecter les normes fondamentales suivantes:

- Correspondance entre la tension du réseau et la tension indiquée sur la plaquette des données techniques.
- Branchement à un prise de terre A NORME.
- Branchement â un système équipotentiel.

Le branchement électrique doit être effectué impérativément par du personnel spécialisé et dans le respect des normes CEE. Le câble d'alimentation doit être placé de façon à ce qu'il n'atteigne à aucun endroit une température supérieure à 50° de plus que la température ambiante. Avant d'effectuer les branchements, contrôler que la prise ou que l'interrupteur utilisés pour le branchement soient facilement accessibles une fois l'appareil installé.
ATTENTION: LE CONSTRUCTEUR DECLINE TOUTE RESPONSABILITÉ EN CAS DE NON-RESPECT DE CES NORMES DE SECURITE.

• Mode d'emploi

1. L'appareil est destiné a un usage en collectivité et doit etre utilisé par du personnel formé pour son utilisation.
2. Avant de mettre l'appareil en fonctionnement pour la première fois, nettoyer avec soin l'appareil des èventuelles graisses industrielles.

• Allumage

Modèle ACT100 - ACT127 (Ref. fig.2)

1. Introduire la prise de l'appareil dans la prise de courant.
2. Faire pivoter le temporisateur (D), jusqu'a le placer sur le temps souhaité. Le témoin lumineux du temporisateur (C) s'allumera .
3. Pour allumer les niveaux des résistances souhaité, presser les interrupteur A et B:
   - Interrupteur A: presser ce interrupteur pour allumer le 1er niveau des résistances.
   - Interrupteur B: presser ce interrupteur pour allumer le 2me niveau des résistances.

A ce point, la machine est prete à l'emploi.

FR

Modèle ACT200 - ACT227 (Ref. Fig3)

1. Introduire la prise de l'appareil dans la prise de courant.
2. Faire pivoter le temporisateur (D), jusqu'a le placer sur le temps souhaité. Le témoin lumineux du temporisateur (C) s'allumera .
3. Pour allumer les niveaux des résistances souhaité, presser les interrupteur A et B:
   - Interrupteur A: presser ce interrupteur pour allumer le 1er et 2me niveaux des résistances.
   - Interrupteur B: presser ce interrupteur pour allumer le 3me niveau des résistances.

A ce point, la machine est prete à l'emploi.

● Extinction

1. Placer le temporisateur (D) en position "0", et contrôler que la témoin lumineux s'éteint (C).
2. ATTENTION: Si la prise reste branchée, l'appareil reste sous tension.

● Entretien et nettoyage

Avant chaque nettoyage éteignez l'appareil et laissez le refroidir.
Pour le nettoyage, utilisez un chiffon humide avec un nettoyant doux ou un produit spécifiquement adapté au nettoyage de l'inox.

● Sécurité général

- Uncable de courant endommagé doit etre changé tout de suite par quelqu'un de compétent.
- Ne touches pas l'appareil avec mains ou pieds mouillés
- Protegez l'appareil des rayons su soleil et de la pluie.
- Avant chaque nettoyage éteignez l'appareil.
- Tenez les enfantes loin de l'appareil branché.

● Directivs et normes

L'équipement est conformément aux directives et aux normes suivantes :

73/23/ECC; 89/109/ECC; 89/336/ECC; 93/68/ECC; 98/37/ECC; 2002/72/ECC
EN453; EN454; EN1674; EN1678; EN1974; EN12268; EN12852; EN12853; EN13208; EN292-1; EN292-2; EN294; EN55014-1; EN55014-2; EN60204-1; EN60335-1; EN60335-2-6; EN60335-2-9; EN60335-2-36; EN60335-2-37; EN60335-2-38; EN60335-2-48; EN60335-2-64

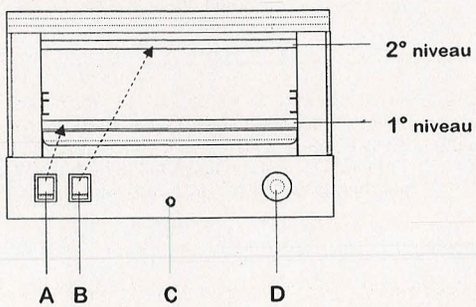

Fig.1 Modèle ACT100 - ACT127

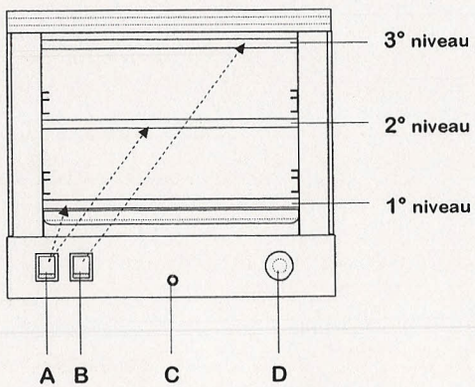

Fig.2 Modèle ACT200 - ACT227

GB

● General Instructions

Read carefully the instructions given in this booklet. Before connecting the appliance make sure that the data shown on the technical plate (fig.3), corresponds with that of the mains power supply. Before carrying out any operation, insulate the appliance from the mains power supply. The installation must he carried out by professionally trained personnel in accordance with the instructions of the manufacturer and current regulations. The Manufacturer declines all responsability for:

- Any damage resulting from ignoring the instructions for installation and use or from irregular use of the appliance.
- Any inaccuracies contained in this booklet due to copying or printing errors.

The Manufacturer reserves the right to make alterations thought useful to the product, without changing its basic characteristincs.

● Technical data

	ACT100	***ACT200***	***ACT127***	***ACT227***
Dimensions mm	455 x 280 x 310h	455 x 280 x 420h	610 x 280 x 310h	610 x 280 x 420h
Interior dim.	355 x 250 x 80h	355 x 250 x 2/80h	505 x 250 x 80h	505 x 250 x 2/80h
Power	2000 W	3000 W	3400 W	5100 W
Tension	230 V 1N	230 V 1N	230 V 1N	400 V 3N

● Installation instructions

1. The identifying and technical plate is fixed to the back of the appliance (fig.3).
2. Remove the protective film.
3. ELECTRICAL SAFETY RULES:
   Please observe these essential rules:

- the mains voltage and that on the technical plate must be the same;
- connection must be to a REGULATION earthed socket;
- connection must be to an equipotential system;

The electrical connection must be carried out by trained personnel in accordance with electrical norms. The power cable must be positioned so that no part of it reaches a temperature by 50°C. Before installation make sure that the socket or switch used can be easily reached when the apliance is in place.
CAUTION: PRODUCER DECLINE ALL RFSPONSABILITY IF THESE SAFETY RULES ARE NOT OBSERVED.

● Instruction for use

1. The appliance is intended for collective use and must be used by properly trained personnel.
2. Before switching on the machine for the first time, thoroughly clean off the industrial oils.

● Starting up

Model ACT100 - ACT127 (Ref. fig.2)

1. Put the plug into the power socket.
2. Turn the timer (D) until the time required is reached. The timer light (C) will come on.
3. Press the switches (A, B) to light on the desired levels of resistences:
   - Switch A: press this switch to light on 1st level of resistences.
   - Switch B: press this switch to light on 2nd level of resistences. .

Now the appliance is ready to be used.

GB

Model ACT200 - ACT227 (Ref. fig.3)

1. Put the plug into the power socket.
2. Turn the timer (D) until the time required is reached. The timer light (C) will come on.
3. Press the switches (A, B) to light on the desired levels of resistences:
   - Switch A: press this switch to light on 1st and 2nd levels of resistences.
   - Switch B: press this switch to light on 3rd level of resistences. .

Now the appliance is ready to be used.

- **Turning off**

1. Put the timer (D) into position "0", and check that the timer light (C) is extinguished.
2. NOTE: if the plug remains inserted the appliance is still live.

- **Maintenance and cleaning**

Disconnect the appliance and wait until it has cooled down before cleaning it.
Clean using a damp cloth with a non-abrasive cleaning product or a product made specifically for cleaning stainless steel.

- **Safety instructions**

- If the cable is damaged it must be replaced at once by qualified personnel.
- Do not touch the appliance with wet hands.
- Protect the appliance from harsh weather conditions (rain or strong sunlight).
- Disconnect the appliance after each time it is used or when it is cleaned.
- Keep it out of the reach of children.

- **Electrical standards**

This product is in accordance, as far as applicable, to the following directives and regulations:

73/23/ECC; 89/109/ECC; 89/336/ECC; 93/68/ECC; 98/37/ECC; 2002/72/ECC
EN453; EN454; EN1674; EN1678; EN1974; EN12268; EN12852; EN12853; EN13208; EN292-1; EN292-2; EN294; EN55014-1; EN55014-2; EN60204-1; EN60335-1; EN60335-2-6; EN60335-2-9; EN60335-2-36; EN60335-2-37; EN60335-2-38; EN60335-2-48; EN60335-2-64

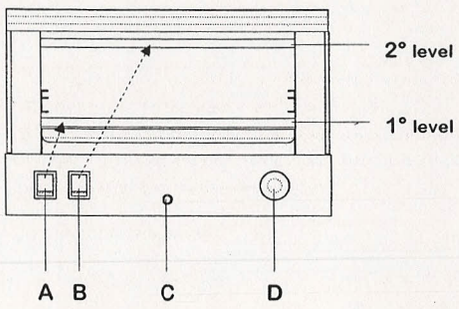

Fig.1 Model ACT100 - ACT127

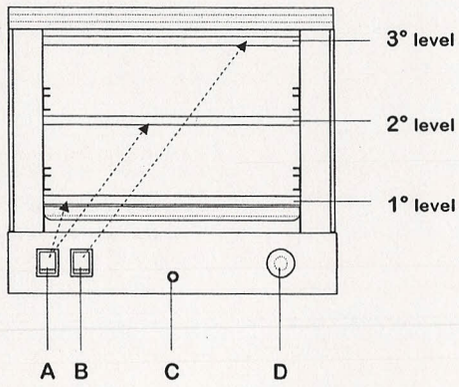

Fig.2 Model ACT200 - ACT227

IT

- **Avvertenze generali**

Leggere attentamente le avvertenze contenute nel presente libretto. Conservate questo libretto per ogni ulteriore consultazione dei vari operatori. Prima di collegare l'apparecchiatura accertarsi che i dati riportati sulla targhetta tecnica (fig.3) siano corrispondenti a quelli della rete di distribuzione elettrica. Prima di effettuare qualsiasi operazione isolare l'apparecchiatura dalla rete di distribuzione elettrica.
L'istallazione deve essere effettuata da personale professionalmente qualificato secondo le istruzioni del costruttore e le norme in vigore.
Il produttore declina ogni responsabilità per:

- eventuali danni che derivino dalla non osservanza delle istruzioni per l'istallazione e l'uso, o da utilizzo non conforme dell'apparecchio.
- possibili inesattezze contenute nel presente libretto imputabili ad errori di trascrizione o stampa.

Il produttore si riserva il diritto di apportare al prodotto quelle modifiche che ritiene utili, senza modificare le caratteristiche essenziali.

- **Dati tecnici**

	ACT100	***ACT200***	***ACT127***	***ACT227***
Dimensioni mm	455 x 280 x 310h	455 x 280 x 420h	610 x 280 x 310h	610 x 280 x 420h
Dim. Interiori	355 x 250 x 80h	355 x 250 x 2/80h	505 x 250 x 80h	505 x 250 x 2/80h
Potenza	2000 W	3000 W	3400 W	5100 W
Voltaggio	230 V 1N	230 V 1N	230 V 1N	400 V 3N

- **Istruzioni per l'installazione**

1.1 La targhetta di identificazione e tecnica è installata sul retro dell'apparecchiatura (fig.3).
1.2 Togliere la pellicola protettiva.
1.3 NORME DI SICUREZZA ELETTRICA
Rispettare queste norme fondamentali:

- corrispondenza fra la tensione di rete e quella specificata sulla targhetta tecnica;
- collegamento ad una presa di messa a terra a norma;
- collegamento di un sistema equipotenziale;

Il collegamento elettrico deve essere eseguito solo da personale competente e nel rispetto delle norme . Il cavo di alimentazione deve essere posizionato in modo che in nessun punto raggiunga una temperatura superiore ai 50°C oltre a quella ambiente. Prima di effettuare l'allacciamento, accertarsi che la presa o l'interruttore usati nell'allacciamento siano facilmente raggiungibili con l'apparecchiatura installata.
ATTENZIONE: IL COSTRUTTORE DECLINA OGNI RESPONSABILITA' SE QUESTE NORME ANTINFORTUNISTICHE NON VENGONO RISPETTATE.

- **Istruzioni per l'uso**

1. l'apparecchio è destinato all'uso collettivo e deve essere utilizzato da personale addestrato all'uso .
2. Prima di mettere in funzione l'apparecchiatura per la prima volta, pulirla attentamente dai grassi industriali.

- **Accensione**

Modello ACT100 - ACT127 (Rif. fig.2)

1. Inserire la spina nella presa si corrente.
2. Ruotare la manopola del temporizzatore (D) fino ad indicare i minuti desiderati e controllare che la spia del temprizzatore (C) sia accesa.
3. Per accendere i livelli di resistenze desiderati, premere gli interruttori A e B:
   - Interruttore A: premere questo interruttore per accendere il 1° livello di resistenze.
   - Interruttore B: premere questo interruttore per accendere il 2° livello di resistenze.

A questo punto la tostiera è pronta per essere utilizzata.

IT

Modello ACT200 - ACT227 (Rif. fig.3)

1. Inserire la spina nella presa si corrente.
2. Ruotare la manopola del temporizzatore (D) fino ad indicare i minuti desiderati e controllare che la spia del temprizzatore (C) sia accesa.
3. Per accendere i livelli di resistenze desiderati, premere gli interruttore A e B:
   - Interruttore A: premere questo interruttore per accendere il 1° e 2° livello di resistenze.
   - Interruttore B: premere questo interruttore per accendere il 3° livello di resistenze.

A questo punto la tostiera è pronta per essere utilizzata.

- **Spegnimento**

1. Ruotare la manopola del temporizzatore (D) nella posizione "0", ed accertarsi che la spia del temporizzatore (C) sia spenta.
2. ATTENZIONE: se la spina rimane inserita l'apparecchio è comunque sotto tensione.

- **Manutenzione e pulizia**

Prima di effetuare qualunque operazione di pulizia disinserire l'apparecchio dalla rete elettrica ed aspettare che sia totalmente raffreddato.
Pulire utilizzando un panno umido con un prodotto detergente non abrasivo o spepecifico per l'acciaio.

- **Instruzioni di sicurezza generale**

- Se il cavo di alimentazione è danneggiato, farlo sostituire da personale qualificato.
- Non toccare l'apparecchiatura con le mani bagnate.
- Proteggere l'apparecchiatura da condizioni temporali avverse (pioggia o luce solare intensa).
- Disconnettere l'apparecchiatura dopo l'utilizzo o prima della pulizia.
- Tenere l'apparecchiatura lontano dalla portata dei bambini.

- **Direttive e normative**

L'apparecchiatura è conforme alle seguenti direttive e norme:

73/23/ECC; 89/109/ECC; 89/336/ECC; 93/68/ECC; 98/37/ECC; 2002/72/ECC
EN453; EN454; EN1674; EN1678; EN1974; EN12268; EN12852; EN12853; EN13208; EN292-1; EN292-2; EN294; EN55014-1; EN55014-2; EN60204-1; EN60335-1; EN60335-2-6; EN60335-2-9; EN60335-2-36; EN60335-2-37; EN60335-2-38; EN60335-2-48; EN60335-2-64

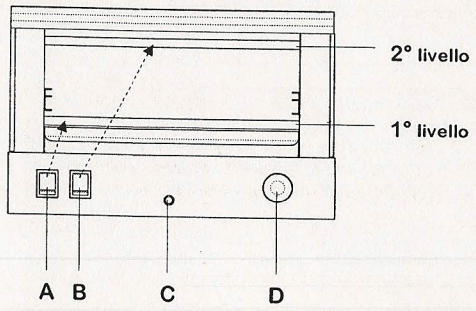

Fig.1 Modello ACT100 - ACT127

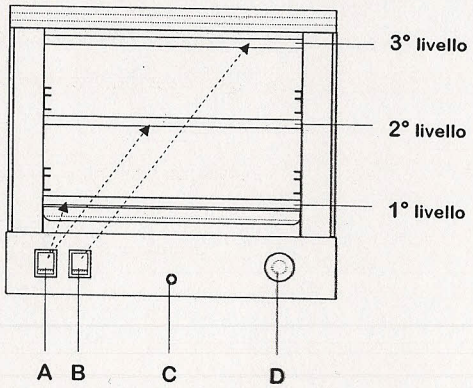

Fig.2 Modello ACT200 - ACT227

Branchement électrique ***Toaster model. ACT100***

Vue éclaté

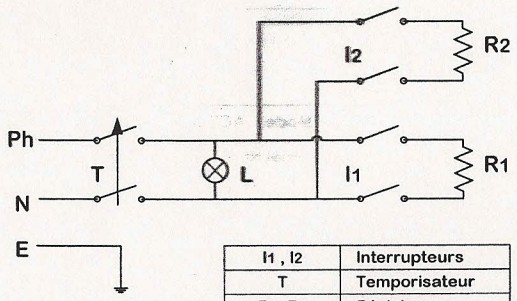

I1 , I2	Interrupteurs
T	Temporisateur
R1, R2	Résistances
L	Témoin lumineux

Model ACT100		
Serial Nr.		
230 V 1N ~	50\60 Hz	2000 W

MADE IN ITALY

Fig.3

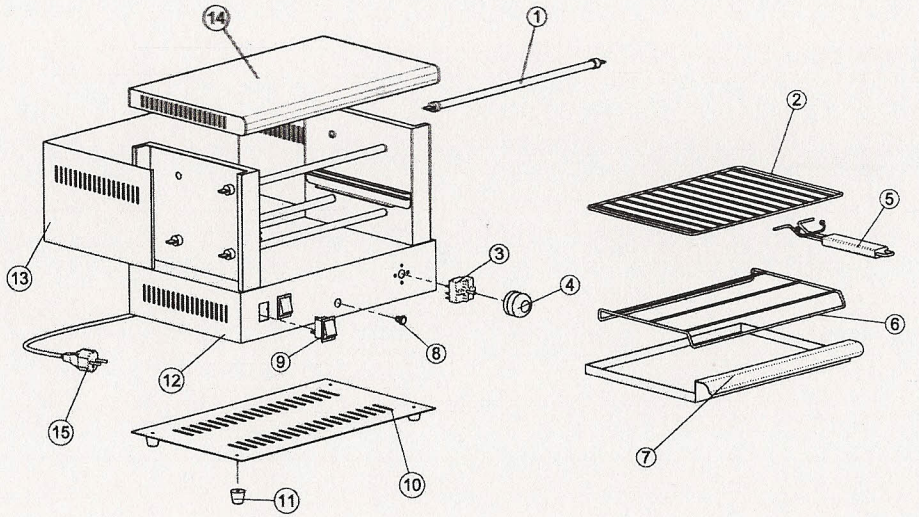

1	Résistance	8	Témoin lumineux
2	Grille	9	Interrupteur
3	Temporisateur	10	Fond de toaster
4	Poignée de temporisateur	11	Pied
5	Manche de grille	12	Structure
6	Grille protectrices	13	Bande latéral
7	Tiroir	14	Couvercle
		15	Câble électrique

Wiring diagram **Toaster model. ACT200**

Exploded drawing

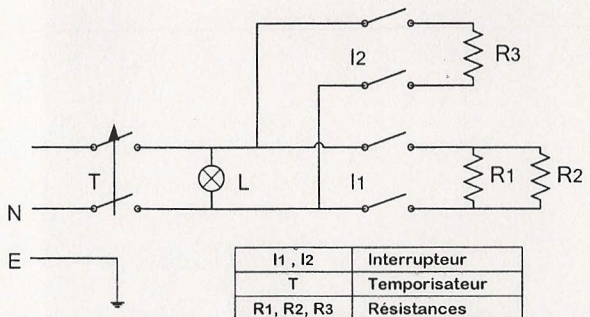

I1 , I2	Interrupteur
T	Temporisateur
R1, R2, R3	Résistances
L	Témoin lumineux

CE

Model ACT200		
Serial Nr.		
230 V 1N ~	50\60 Hz	3000 W

MADE IN ITALY

Fig.3

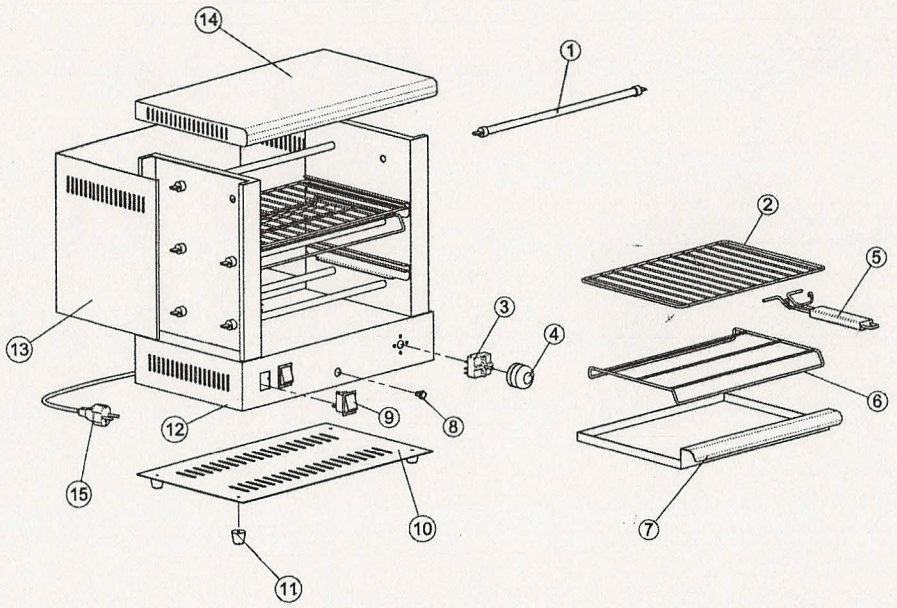

1	Résistance	8	Témoin lumineux
2	Grille	9	Interrupteur
3	Temporisateur	10	Fond de toaster
4	Poignée de temporisateur	11	Pied
5	Manche de grille	12	Structure
6	Grille protectrices	13	Bande latéral
7	Tiroir	14	Couvercle
		15	Câble électrique

Wiring diagram **Toaster model. ACT127**

Exploded drawing

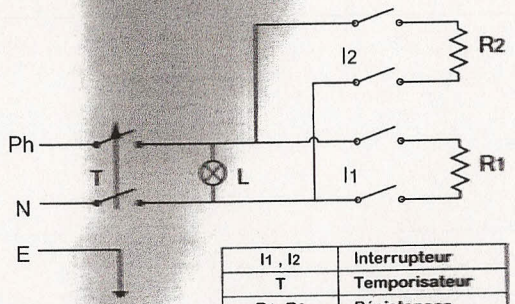

I1 , I2	Interrupteur
T	Temporisateur
R1, R2	Résistances
L	Témoin lumineux

CE

Model ACT127		
Serial Nr.		
230 V 1N ~	50\60 Hz	3400 W

MADE IN ITALY

Fig.3

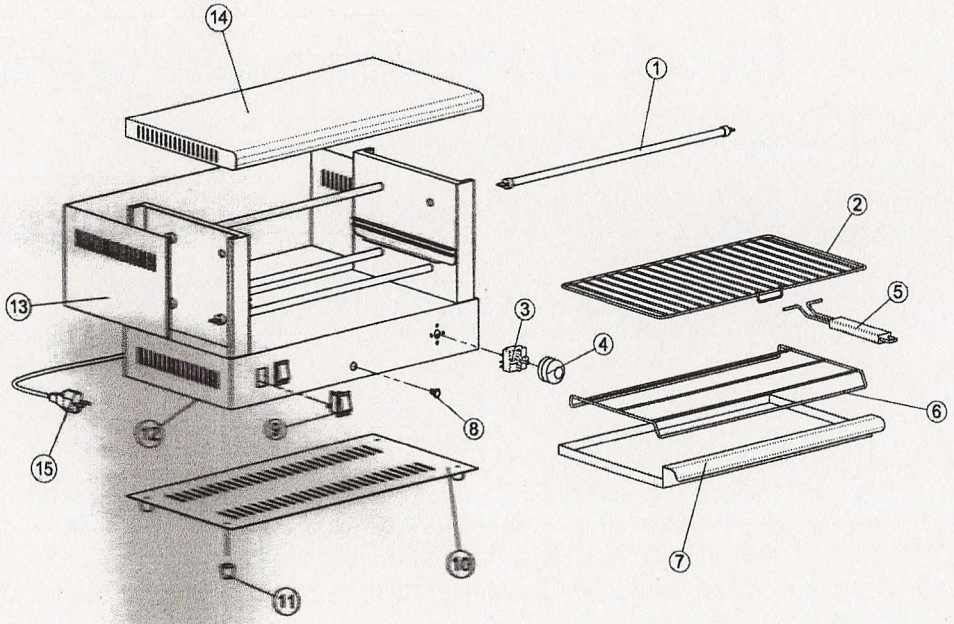

1	Résistance	8	Témoin lumineux
2	Grille	9	Interrupteur
3	Temporisateur	10	Fond de toaster
4	Poignée de temporisateur	11	Pied
5	Manche de grille	12	Structure
6	Grille protectrices	13	Bande latéral
7	Tiroir	14	Couvercle
		15	Câble électrique