MANUAL DE INSTRUCCIONES

****

INSTRUCTIONS MANUAL

****

MANUALE DI ISTRUZIONI

****

GEBRAUCHSANLEITUNG

****

MANUEL D'INSTRUCTIONS

****

GEBRUIKSAANWIJZING

****

MANUAL DE INSTRUÇÕES

****

MANUAL DE INSTRUCȚIUNI

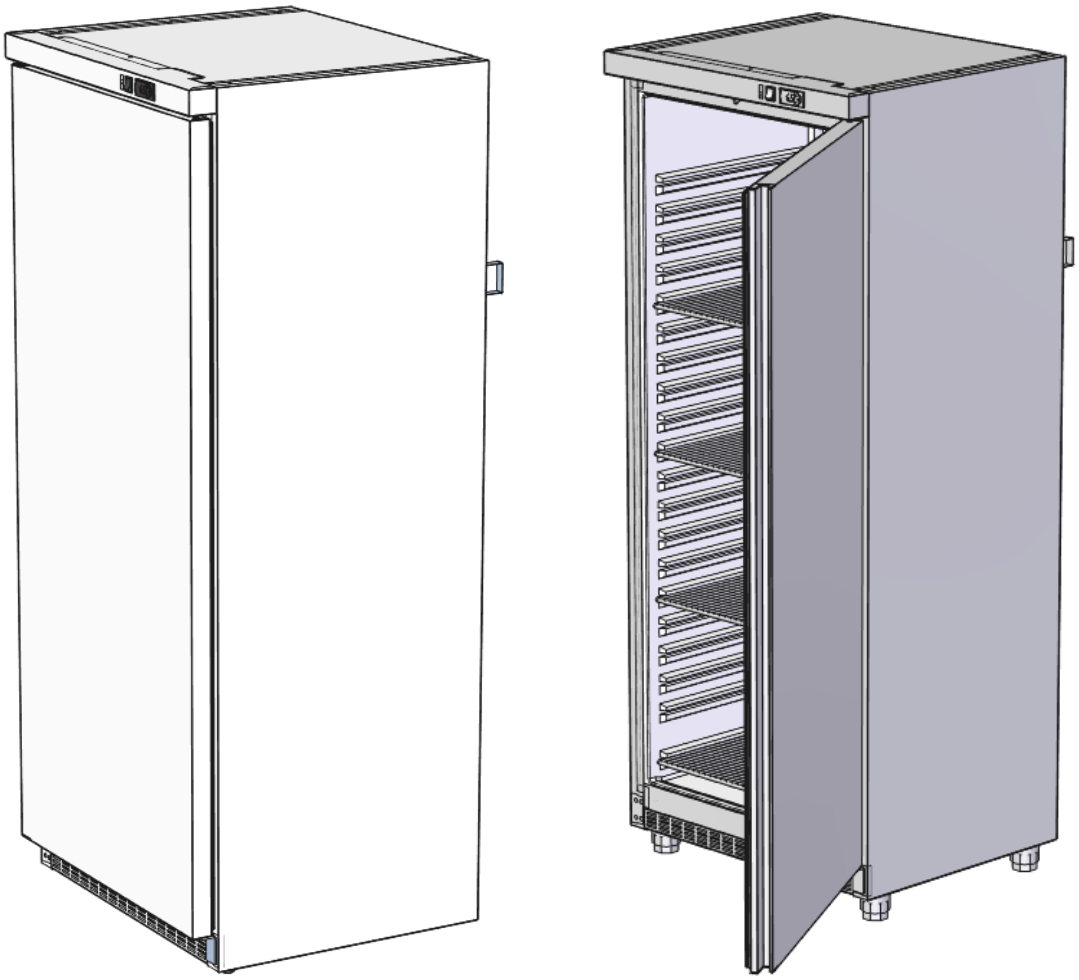

Cod: 12226123 V.01

INSTALLATION, UTILISATION ET MAINTENANCE

TABLE DES MATIÈRES

1 INSTALLATION 34
1.0 EMPLACEMENT 34
1.1 NETTOYAGE 35
1.2 BRANCHEMENT GÉNÉRAL 36
1.3 PLAQUE SIGNALÉTIQUE 36
1.4 MISE EN MARCHE 37
2 UTILISATION 37
2.0 RESTRICTIONS D'UTILISATION ET ENTRETIEN. 37
2.1 RECOMMANDATIONS 38
2.2 PRÉCAUTIONS 38
2.3 LIMITES 39
3 MAINTENANCE 39
3.0 NETTOYAGE À RÉALISER PAR L'USAGER 39
3.1 DÉGIVRAGE MANUEL ET NETTOYAGE DE LA CUVE 39
3.2 VÉRIFICATION DE LA MACHINE 40
3.3 MAINTENANCE SPÉCIALE 40
3.4 ÉLIMINATION DE VIEUX APPAREILS 41

Avant la mise en marche de l'armoire, nous voulons vous remercier de votre confiance pour avoir acheté cette armoire réfrigérée. Nous vous recommandons de lire et de suivre les instructions données dans ce mode d'emploi.

Cette notice est conçue pour apporter les informations nécessaires à l'installation, la mise en marche et la maintenance des armoires réfrigérées.
L'installation et la maintenance spéciale doivent être assurées par des techniciens qualifiés.

TESTS DE FONCTIONNEMENT
L'armoire que vous avez achetée est prête à fonctionner correctement, comme l'atteste le certificat délivré à la suite d'un test rigoureux de contrôle de sa qualité.

Remarque : les photographies qui apparaissent dans cette notice sont fournies à titre d'exemple et peuvent ne pas correspondre avec votre modèle.

1 INSTALLATION

1.0 EMPLACEMENT

Ne pas faire basculer l'armoire. En cas de besoin, il est possible de faire basculer certaines armoires du côté indiqué sur l'emballage. En l'absence d'indications, l'armoire ne doit pas être basculée. Attendre au moins 2 heures après la pose en position verticale pour mettre en marche l'armoire.

Retirer l'emballage, sauf la palette d'appui. Pour la transférer au lieu d'installation, utiliser un chariot ou un transpalette pour soulever l'armoire réfrigérée en veillant à ne pas la déséquilibrer.

Ne pas traîner l'armoire sur le sol.

La zone où va être installée l'armoire doit être dégagée et propre, pour que le ventilateur de l'équipement frigorifique n'absorbe pas de matières qui risqueraient de se déposer ensuite sur les ailettes du condensateur et de réduire la performance du système.

Retirer la palette en veillant à ne pas heurter le meuble. L'armoire peut être à présent mise de niveau en vissant ou en dévissant les pieds. Après la mise à niveau, le film protecteur de l'acier inoxydable peut être enlevé à l'aide d'un outil non tranchant. Ne pas utiliser de cutter afin de ne pas risquer de rayer l'acier.

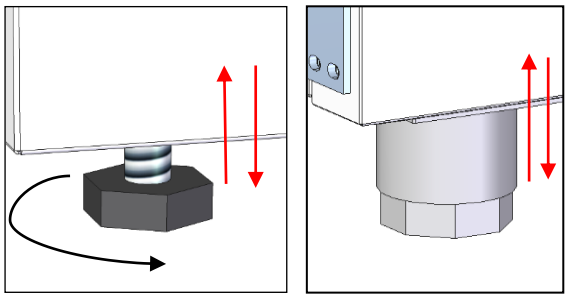

(selon le modèle)

À son emplacement définitif, le dos de l'armoire doit être séparé du mur de 50 mm et sur les côtés de 30 mm.

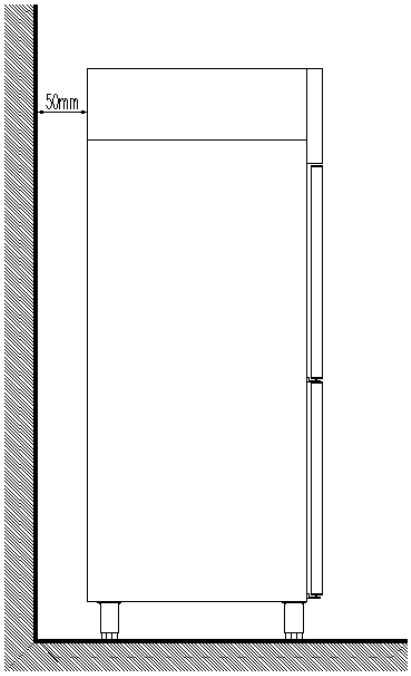

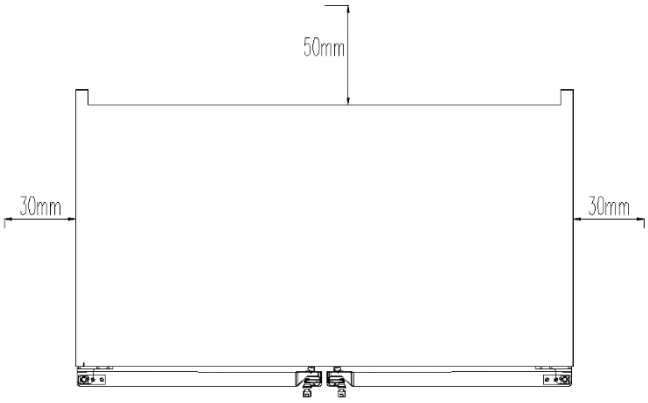

1.1 **NETTOYAGE**

Voici l'armoire correctement installée. Il vous faut maintenant la nettoyer :
Réaliser le premier nettoyage à l'eau avec un détergent neutre. Une fois propre et sec, introduire les accessoires aux endroits indiqués, selon les besoins.
Pour le nettoyage de l'extérieur du meuble, que nous conseillons de réaliser quotidiennement, utiliser un chiffon humide et suivre le sens de brossage de l'acier inoxydable. Ne jamais utiliser de substances abrasives ou contenant du chlore.
Rincer à l'eau claire en évitant les jets d'eau directs.

1.2 **BRANCHEMENT GÉNÉRAL**

Avant de brancher l'armoire sur la prise de courant, vérifier que la tension et la fréquence du réseau coïncident avec les indications de la plaque signalétique de l'appareil.

Il est impératif que l'installation électrique sur laquelle va être branchée l'armoire dispose d'une PRISE DE TERRE, ainsi que des indispensables protections par disjoncteur magnétothermique et différentiel (nous conseillons celui de 30mA).

Vérifier que la section de la prise de courant est adaptée à la consommation qu'elle va supporter. La prise de courant doit être de type Schuko, puisque le conduit dont dispose l'armoire est de ce type (également appelé type F ou CEE 7/4"), avec des bornes de 4,8 mm et une prise de terre. Pour votre sécurité, il est interdit de rallonger ce conduit d'entrée de courant.
Ne pas introduire d'éléments par les grilles de protection des ventilateurs ou la zone de l'équipement frigorifique. Le lieu où va être placé le meuble doit être parfaitement nivelé.
Dans les armoires à poisson, le tuyau d'écoulement de l'armoire doit être branché au réseau d'écoulement général. La pose devra être effectuée conformément à la réglementation.
Lors de la mise en marche, s'assurer de l'absence de sources de chaleur à proximité.
Pour un fonctionnement parfait des éléments qui composent le système frigorifique, il est très important que les prises d'air, aussi bien du ventilateur situé à l'intérieur de l'armoire que l'accès d'air au condenseur, ne soient pas bouchées.
Ne pas installer l'armoire en extérieur.

Vous trouverez ci-joint un tableau des consommations des armoires afin de pouvoir régler leur protection.

Modèle	Tension (V)	Intensité (A)	Puissance (W)	Température (ºC)	Mesures (mm)
400 Refroidissement	220-240	1,3	200	+6 / -1	626x742x1870
600 Refroidissement	220-240	1,3	200	+6 / -1	780x742x1870
400 Congélation	220-240	0,8	160	-15 / -22	626x742x1870
600 Congélation	220-240	0,8	160	-15 / -22	780x742x1870
200 Refroidissement	220-240	0,7	91	+6 / -1	626x600x850
200 Congélation	220-240	1,1	142	-15 / -22	626x600x850

1.3 **PLAQUE SIGNALÉTIQUE**

Explication de la plaque signalétique qui accompagne votre meuble.

PLAQUE SIGNALÉTIQUE

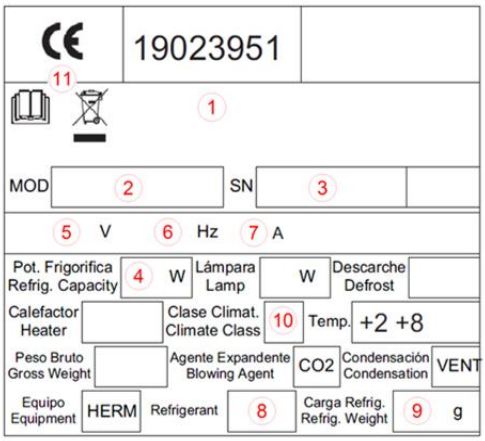

NUMÉRO	DESCRIPTION
1	FABRICANT
2	MODÈLE
3	Nº SÉRIE
4	WATTS DE PUISSANCE FRIGORIFIQUE
5	TENSION DE TRAVAIL
6	FRÉQUENCE
7	INTENSITÉ DE COURANT
8	TYPE DE GAZ RÉFRIGÉRANT
9	GRAMMES DE GAZ RÉFRIGÉRANT
10	CLASSE CLIMATIQUE (T=4)
11	RÈGLEMENT

Nota : cette plaque n'est qu'un exemple.

MESURES GÉNÉRALES DE L'EXTÉRIEUR DE TOUTES LES ARMOIRES ET COTATION DE L'ÉCOULEMENT D'URGENCE EN mm.

MODÈLE	DIMENSIONS		
	LONGUEUR	PROFONDEUR	HAUTEUR
400	626	742	1860
600	780	742	1860
200	626	600	850

1.4 ***MISE*** **EN MARCHE**

- Une fois l'intérieur de l'armoire propre, la brancher au réseau électrique et placer l'interrupteur sur **On** ou sur **I.**
- La température du thermostat indique la température de l'air de l'intérieur de l'armoire.
- Trois minutes après avoir appuyé sur l'interrupteur, la Led de compresseur en marche doit s'allumer et rester fixe.
- La température qui apparaît au début sur l'indicateur de température est la température ambiante. Au fur et à mesure que la machine travaille, si les portes sont fermées, elle redescend jusqu'à la valeur de régime.
- Il est nécessaire de faire fonctionner l'armoire jusqu'à ce qu'elle atteigne la température de travail avant de la remplir de produits.

2 UTILISATION

2.0 RESTRICTIONS D'UTILISATION ET ENTRETIEN.

Cette machine ne doit pas être installée en extérieur et doit rester protégée de la pluie et du rayonnement solaire direct.

Le fabricant ne pourra être tenu responsable d'autres opérations non mentionnées dans cette notice et toutes ses recommandations et avertissements sont à respecter impérativement.

ATTENTION: le réfrigérateur contient dans le circuit réfrigérant du propane (R290) ou de l'isobutane (R600a), un gaz naturel respectueux de l'environnement inflammable. En cours de transport et d'installation de l'appareil, s'assurer qu'aucune partie du circuit réfrigérant n'est endommagée.

Procédure à suivre si le circuit réfrigérant est endommagé:

- Éviter à tout prix les sources de feu et d'ignition actives.
- S'assurer que la pièce dans laquelle l'appareil se trouve est bien ventilée.

Le fabricant ne pourra être tenu responsable d'autres opérations non mentionnées dans cette notice et toutes ses recommandations et avertissements sont à respecter impérativement.

ATTENTION: maintenir les ouvertures de ventilation sur l'enveloppe de l'appareil ou sur la structure d'encastrement dégagées.

ATTENTION: ne pas utiliser de dispositifs mécaniques ou autres, en dehors de ceux recommandés par le fabricant, pour accélérer le processus de décongélation.

ATTENTION: ne pas endommager le circuit de réfrigérant.

⚠ **ATTENTION:** ne pas utiliser d'appareils électriques à l'intérieur des bacs de stockage des aliments en dehors de ceux recommandés par le fabricant.

L'armoire que vous avez achetée a été conçue pour la conservation d'aliments. Nous vous conseillons de ne pas introduire d'aliments ou de récipients chauds, pas plus que des produits chimiques, corrosifs ou des médicaments, et d'éviter toute mauvaise utilisation de l'appareil.
Selon l'armoire acquise, différents classements peuvent être établis en fonction de la température à atteindre :

REFROIDISSEMENT (+ 0 à +10 °C.)	Ils ont été conçus pour conserver des produits frais ou des aliments préparés pendant de courtes périodes de temps, ainsi que pour refroidir des boissons.
CONSERVATION DE PRODUITS SURGELÉS (-25 à -15 °C.)	Ils conservent des produits préalablement surgelés pendant de longues périodes de temps (six mois).

2.1 RECOMMANDATIONS

1) Pour obtenir un meilleur rendement, éviter de placer des aliments chauds à l'intérieur de l'appareil, ainsi que des boissons dans un récipient non fermé.
2) Préserver les aliments et leurs saveurs grâce à un système de fermeture étanche ou plastique alimentaire, les placer de façon à favoriser une bonne circulation de l'air.
3) Éviter, dans la mesure du possible, l'ouverture fréquente des portes et, surtout, de les laisser ouvertes.
4) Ne pas dépasser la capacité de charge maximale de l'armoire.



5) Interruption momentanée de l'alimentation électrique.
Si l'interruption est inférieure à 20 minutes, aucune précaution particulière ne doit être prise, excepté de ne pas ouvrir les portes dans la mesure du possible afin d'éviter d'altérer la température.
Si l'interruption se prolonge au-delà des 20 minutes, vérifier que les aliments n'atteignent pas les points critiques, surveiller qu'ils n'ont pas été altérés et éviter d'ouvrir les portes.
Les températures minimales à respecter pour éviter l'altération des aliments sont les suivantes :

Type de meuble	Température minimale dans le produi
Refroidissement	+ 10° C
Conservation de produits surgelés	- 15° C

2.2 PRÉCAUTIONS

1) La stabilité de l'armoire doit être assurée, même portes ouvertes, bien qu'il soit totalement interdit de s'y appuyer.
2) En cas de panne, ne pas s'approcher du réfrigérateur déchaussé, avec le sol mouillé ou les mains humides.

2.3 **LIMITES**

Les limites de fonctionnement établies pour l'armoire, de classe climatique 4, sont les suivantes :

Environnement	**limites**
Température ambiante	**+ 32° C**
Température condensation	**+ 54° C**
Humidité relative	**60%**

3 **MAINTENANCE**

Les présentes indications visent à être une aide pour vous, ainsi que pour le service d'assistance technique, afin que la performance de votre armoire soit optimale pendant toute sa durée de vie utile.
Nous allons expliquer le nettoyage que vous pouvez réaliser, ainsi que les vérifications que vous pouvez effectuer sur la machine, avant d'appeler le service technique. Nous espérons que ces informations vous seront utiles.

3.0 **NETTOYAGE À RÉALISER PAR L'USAGER**

Après son déballage, le réfrigérateur doit être nettoyé avant de le brancher. Suivre les recommandations ci-après:

- Débrancher le réfrigérateur avant de commencer le nettoyage.
- Nettoyer l'intérieur et l'extérieur avec de l'eau et un détergent non abrasif, à l'aide d'une éponge ou d'un chiffon afin d'éviter la formation d'odeurs. Bien essuyer le réfrigérateur après l'avoir nettoyé.
- En aucun cas des nettoyeurs vapeur, des solvants ou des détergents abrasifs ne doivent être utilisés afin de ne pas endommager l'appareil.
- Évitez que l'eau utilisée pour le nettoyage s'écoule dans le conduit d'écoulement vers le bac d'évaporation du réfrigérateur.
- Fréquence : hebdomadaire (recommandée)

3.1 **DÉGIVRAGE MANUEL ET NETTOYAGE DE LA CUVE**

Pour garantir à tout moment le bon fonctionnement de l'appareil, nous recommandons de réaliser un dégivrage manuel lorsque l'épaisseur du givre est supérieure à 5 mm. Suivre la procédure ci-dessous:

- Sortir les produits de l'appareil et les placer dans un conservateur à -18 ºC.
- Éteindre l'appareil en actionnant l'interrupteur général et débrancher la prise.
- Ouvrir la porte et attendre que la température intérieure atteigne la température ambiante.
- Lorsque le givre aura fondu, éponger l'eau du fond, nettoyer et rincer le bac avec un chiffon (en utilisant des détergents neutres).

Ne pas utiliser de dispositifs mécaniques ou autres, en dehors de ceux recommandés par le fabricant, pour accélérer le processus.

À l'issue de cette action, remettre tout à sa place, allumer l'appareil et atteindre 2 heures avant de replacer les produits.

3.2 **VÉRIFICATION DE LA MACHINE**

Si vous devez demander l'intervention d'un technicien, réalisez d'abord les vérifications suivantes sur l'armoire avant de l'appeler. Dans certains cas, les dysfonctionnements qui peuvent se produire sont dus à des causes simples que le propre usager peut résoudre.

En voici quelques-uns à titre d'exemples :

a) Le réfrigérateur ne marche pas

- Vérifier que le courant arrive au réfrigérateur et que l'interrupteur général est allumé.

b) En cas de température insuffisante

- Vérifier qu'il n'existe pas une source de chaleur à proximité.
- Vérifier que le point de coupure du thermostat est sur une valeur proche de 0 ºC/-18 ºC ; pour cela, presser une fois la touche « set » du thermostat, puis la lâcher.
- Vérifier que la température ambiante ne dépasse pas +43° C, qui est la température maximale de fonctionnement de l'appareil.
- Vérifier que les produits ont été parfaitement placés, sans boucher les sorties d'air du ventilateur intérieur, et que le temps écoulé depuis leur mise en place est suffisant pour refroidir les produits.
- Vérifier que les portes ferment correctement.

c) En cas de bruits étranges ou excessifs

- Vérifier le nivellement du meuble et que les portes ferment bien.
- Vérifier qu'il n'y a aucun objet qui frotte un élément mobile du réfrigérateur.

3.3 **MAINTENANCE SPÉCIALE**



- Vérifier que les conditions de température du local ne sont pas supérieures à celles indiquées pour votre armoire.
- Une ventilation insuffisante annule la garantie.
- Vérifier que les portes ferment parfaitement.
- Ne pas démonter la protection des éléments mobiles sans avoir d'abord débranché l'appareil.
- Adopter les mesures de précaution nécessaires avant d'accéder à la zone de l'unité de condensation, en raison de l'existence de hautes températures sur certains éléments, avec le risque consécutif de brûlure.
- Si le câble flexible ou le cordon électrique est endommagé, il doit être remplacé par le fabricant, le service après-vente ou du personnel technique agréé afin d'éviter tout risque.
- En cas de remplacement, replacer le fil de terre dans sa position.
- Au moment de changer un câble, ne jamais en diminuer la section.
- Les branchements électriques sont réalisés au moyen de cosses Faston de 6,35 mm protégées par des gaines.
- Le couvercle intérieur de l'installation électrique du tableau de commande est très important ; s'il est démonté, il doit être par la suite remis à sa place correctement.

3.4 ÉLIMINATION DE VIEUX APPAREILS

Assurez-vous que ces appareils sont éliminés de façon écologique. Rendre les vieux électroménagers inutilisables avant leur élimination. Retirer la fiche de la prise et enlever la prise du câble de réseau.

S'assurer que le produit est mis au rebut correctement par le biais d'une élimination non polluante. S'assurer qu'aucun dommage à la santé n'est causé suite à une élimination inadéquate. Les documents annexes indiquent que cet appareil ne doit pas être traité comme un déchet domestique. Un point de collecte pour le recyclage d'appareils électriques et électroniques doit être prévu.

L'élimination doit être réalisée conformément aux réglementations locales en vigueur respectives.

Pour plus d'informations, contactez votre autorité locale ou la société d'élimination.