Tavoli Refrigerati
Refrigerated Counters
Kühltische
Tables Réfrigérées
Mesas Refrigerantes

DALMEC
REFRIGERATION

(IT) ISTRUZIONI PER L'INSTALLAZIONE ED USO
Istruzioni originali
Leggere attentamente le presenti istruzioni prima dell'installazione e dell' utilizzo.

(EN) INSTRUCTIONS FOR INSTALLATION AND USE
Translation from the original instruction manual
Please read the present instructions carefully before installation and use.

(DE) HINWEISE FÜR INSTALLATION UND GEBRAUCH
Übersetzung der Originalanleitung
Bitte lesen Sie diese Anleitung vor Installation und Gebrauch des Produkts sorgfältig durch.

(FR) NOTICE D'INSTALLATION ET D'UTILISATION
Traduction de la notice originale
Lire attentivement la présente notice avant l'installation et l'utilisation

(ES) INSTRUCCIONES PARA LA INSTALACIÓN Y EL USO
Traducción del idioma original.
Lea detenidamente estas instrucciones antes de la instalación y utilización

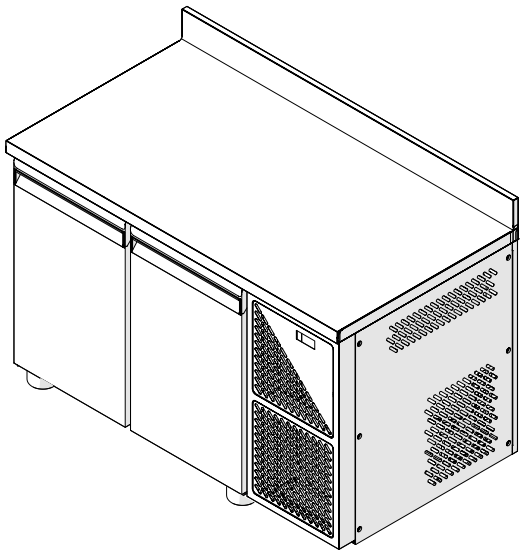

CE

Origine italiana
Italian origin
ItalienischeHercunft
Origine italienne
Origine italiana

Cod. M16002 - Version 07 - Ed. 01/2021

INTRODUZIONE

Gentile Cliente,
La ringraziamo per aver preferito un nostro apparecchio.
Il modello da Lei scelto è un prodotto ad elevate prestazioni, di concezione e tecnologia avanzata, di elevata affidabilità e qualità costruttiva.
Le suggeriamo di affidarne la gestione e la manutenzione a personale professionalmente qualificato di Sua fiducia, che utilizzi, quando necessario, solo ricambi originali.
Questo manuale contiene importanti informazioni e suggerimenti che devono essere osservati per una più semplice installazione ed il miglior uso possibile dell'apparecchio.

Costruttore:
DALMEC by DAL SANTO s.r.l.
Via Fabio Filzi, 46 - 31036 Istrana (TV) Italy
Ph. +39 0422 832679 - Fax +39 0422 677043
www.dal-mec.it - info@dal-mec.it

IL COSTRUTTORE SI RISERVA IL DIRITTO DI APPORTARE MODIFICHE SENZA PREAVVISO.

SIMBOLOGIE UTILIZZATE NEL MANUALE E LORO SIGNIFICATO



AVVERTENZA
Per indicare informazioni particolari.



PRESTARE CAUTELA
Per indicare operazioni particolarmente importanti e delicate.



ATTENZIONE PERICOLO
Per indicare azioni che, se non effettuate correttamente, possono provocare infortuni di origine generica o possono generare malfunzionamenti o danni materiali all'apparecchio; richiedono quindi particolare attenzione ed adeguata preparazione.



ATTENZIONE PERICOLO ELETTRICO
Per indicare azioni che, se non effettuate correttamente, possono provocare infortuni di origine elettrica; richiedono quindi particolare attenzione e adeguata preparazione.



È VIETATO
Per indicare azioni che NON DEVONO essere eseguite.

GARANZIA

Il prodotto gode di una **garanzia convenzionale**, con validità di un (1) anno a partire dalla data di acquisto dell'apparecchio, le cui condizioni sono specificate nelle CONDIZIONI GENERALI DI VENDITA reperibili all'indirizzo www.dal-mec.it.

PRESTARE CAUTELA

- La garanzia decade qualora l'apparecchio sia stato utilizzato senza rispettare le indicazioni presenti in questo manuale.
- La garanzia decade qualora il cliente provveda autonomamente, o per mezzo di terzi non autorizzati dal costruttore/rivenditore autorizzato, ad apportare modifiche e/o tentativi di riparazione al prodotto.
- Il prodotto deve essere destinato all'uso previsto dal costruttore per il quale è stato espressamente realizzato. È esclusa qualsiasi responsabilità contrattuale ed extracontrattuale del costruttore per danni causati a persone, animali o cose, da errori d'installazione, di regolazione, di manutenzione e da usi impropri.
- La garanzia è limitata alla riparazione o sostituzione franco stabilimento dei pezzi difettosi per accertato difetto del materiale o di lavorazione.
- Le parti sostituite restano di proprietà del costruttore ed il costo della manodopera per la riparazione e le trasferte del personale sono a carico del cliente, così come le spese di spedizione e trasporto.
- Ogni altro indennizzo è escluso né potranno essere reclamati danni diretti e/o indiretti di qualsiasi natura e specie.
- Sono escluse le parti elettriche, materiali da consumo, o tutto ciò che risulti avariato per cattivo uso, imperizia e manovre di utilizzo non corrette.
- La garanzia decade qualora l'acquirente non sia in regola con i pagamenti.

CERTIFICATO DI GARANZIA

Ditta: _____

Via: _____

Cap: _____ Località: _____

Provincia: _____ **Data di installazione**: _____

MODELLO: _____

MATRICOLA: _____

INDICE

1 Generalità 6
1.1 Avvertenze generali e regole per la sicurezza 6
1.2 Divieti 9
1.3 Uso previsto 10
1.4 Conformità 10
1.5 Descrizione dell'apparecchio 11
1.6 Identificazione 12
1.7 Struttura 13
1.8 Dati tecnici 13
1.9 Identificazione prodotto 14

2 Installazione 15
2.1 Ricevimento del prodotto 15
2.2 Disimballo 16
2.3 Locale di installazione 16
2.4 Corretto posizionamento 17
2.5 Livellamento 17
2.6 Collegamento elettrico 18

3 Avviamento ed uso 19
3.1 Operazioni preliminari 19
3.2 Modalità corretta di utilizzo 19
3.3 Interfaccia utente - EV3B 21
3.3.1 Accensione/spegnimento 22
3.3.2 Blocco/Sblocco della tastiera 22
3.3.3 Impostazione del setpoint di lavoro 22
3.3.4 Attivazione dello sbrinamento in modo manuale 23
3.3.5 Carico prodotti 23
3.4 Interfaccia utente - EVJ200 24
3.5 Attrezzaggio 26
3.5.1 Sostituzione porta con cassettiera 26

4 Manutenzione 33
4.1 Predisposizione alle operazioni di manutenzione 33
4.2 Pulizia interna ed esterna dell'apparecchio 34
4.3 Pulizia guarnizione porta 34
4.4 Pulizia condensatore, unità frigorifera ed evaporatore 35
4.5 Manutenzione straordinaria dell'apparecchio 36
4.6 Predisposizione dell'apparecchio ad una prolungata inattività 36
4.7 Richiesta ed installazione degli accessori opzionali dopo l'acquisto 36

5 Anomalie - Possibili cause - Rimedi 37

6 Smaltimento 40

7 Servizio assistenza tecnica e parti di ricambio 41

8 Allegati 42
8.1 All. 01 - Scheda tecnica gas refrigerante 43

1 GENERALITÀ

1.1 Avvertenze generali e regole per la sicurezza

AVVERTENZA

- Il presente manuale è proprietà del costruttore e ne è vietata la riproduzione o la cessione a terzi dei contenuti del presente documento. Tutti i diritti sono riservati. Esso è parte integrante del prodotto; assicurarsi che sia sempre a corredo dell'apparecchio, anche in caso di vendita/trasferimento ad altro proprietario, affinché possa essere consultato dall'utilizzatore o dal personale autorizzato alle manutenzioni ed alle riparazioni.
- Leggere attentamente questo manuale prima di utilizzare l'apparecchio e per garantirne un funzionamento sicuro.
- Non trascurare nulla di quanto scritto in esso e prestare particolare attenzione ai messaggi evidenziati. Il rispetto delle norme e raccomandazioni riportate, aiuterà l'utilizzatore a farne un uso appropriato corretto e sicuro.
- La traduzione nella lingua del Cliente dei contenuti riportati nel presente manuale, è eseguita con la massima cura. Al fine di evitare possibili incidenti a persone o cose dovuti ad una non corretta traduzione delle istruzioni, si raccomanda al Cliente di non eseguire operazioni o manovre sulla macchina qualora insorgano incertezze o dubbi sull'operazione da svolgere e di richiedere al Servizio Assistenza chiarimenti in merito all'istruzione stessa.
- In caso di smarrimento del presente manuale, richiederne una nuova copia al costruttore.
- Il costruttore non si riterrà responsabile per rotture, incidenti o inconvenienti vari dovuti alla non osservanza (comunque alla non applicazione) delle prescrizioni contenute nel presente manuale. Lo stesso dicasi per l'esecuzione di modifiche, varianti, e/o installazioni di accessori non autorizzati.
- Alla consegna del prodotto, assicurarsi dell'integrità della fornitura ed in caso di non rispondenza a quanto ordinato, rivolgersi al distributore locale che ha venduto l'apparecchio.
- In caso di danni all'imballaggio dell'apparecchio segnalare tempestivamente l'inconveniente al trasportatore e al fornitore del prodotto.

AVVERTENZA

- Questo apparecchio è stato progettato esclusivamente per la conservazione di prodotti non potenzialmente pericolosi. Esso non è adatto per la conservazione di cibi potenzialmente pericolosi.
- Non utilizzare altri accessori (griglie, guide, supporti ecc.) oltre a quelli compresi nella fornitura.
- L'apparecchio non è destinato ad essere installato e utilizzato in luoghi esposti agli agenti atmosferici. Non utilizzare l'apparecchio in prossimità di fonti di calore (forni e/o fuochi di cottura, elementi di riscaldamento come termosifoni o convettori ecc), né esporlo alla luce diretta del sole, per evitarne il surriscaldamento con conseguente calo di efficienza.
- In caso di dubbi riguardanti le condizioni e/o funzionalità dell'apparecchio e parti annesse, si prega di contattare il distributore locale per ottenere ulteriori informazioni.
- Non utilizzare l'apparecchio se si riscontrano anomalie e/o mal funzionamenti non riportati nel paragrafo "**Anomalie - Possibili cause - Rimedi**". In tal caso richiedere l'assistenza di un tecnico specializzato. Non tentare mai di effettuare riparazioni di propria iniziativa.
- Controllate che l'alimentazione di rete corrisponda a quanto previsto (vedi caratteristiche di alimentazione sulla targhetta di identificazione applicata all'apparecchio in vostro possesso).
- Una volta eseguita la messa in servizio dell'apparecchio segnalare, al fornitore del prodotto, eventuali anomalie o malfunzionamenti riscontrati.
- Verificare periodicamente l'integrità del cavo di alimentazione, della spina e della relativa presa. Se il cavo di alimentazione è danneggiato può essere sostituito solamente dal costruttore o dal distributore locale che ha venduto l'apparecchio oppure dal personale autorizzato alle manutenzioni ed alle riparazioni. Non estrarre mai la spina dalla presa di alimentazione tirandola per il cavo.
- Assicurarsi che non sussista mai il pericolo di inciampare nel cavo di alimentazione e che nessuno vi si possa impigliare o lo possa calpestare.

AVVERTENZA

- Il non utilizzo dell'apparecchio per un lungo periodo comporta l'effettuazione almeno delle seguenti operazioni:
  - *scollegare la spina del cavo di alimentazione dalla presa. Se la spina non è facilmente raggiungibile è opportuno scollegare l'interruttore omnipolare relativo alla presa a cui l'apparecchio è collegato*
  - *svuotarlo completamente e pulire le sue parti interne utilizzando un panno inumidito con acqua o detergente neutro*
  - *qualora necessario, interrompere sempre nell'ordine, prima le linee di alimentazione della presa e poi quelle dell'apparecchio.*
- Quando l'apparecchio è in funzione prestare attenzione nel toccare le superfici interne in acciaio con le mani umide o bagnate, in quanto la pelle potrebbe attaccarsi alle superfici particolarmente fredde.
- Usare solo ricambi originali o approvati dal costruttore al fine di evitare eventuali danni al prodotto.
- Eseguire sempre gli interventi di pulizia e manutenzione segnalati.
- In caso di guasti e/o rotture, richiedere ed utilizzare esclusivamente ricambi originali previsti dal costruttore.
- Eventuali modifiche, adeguamenti o altro che venissero apportate sugli apparecchi immessi successivamente sul mercato non obbligano il costruttore ad intervenire sull'apparecchio fornito in precedenza né a considerare lo stesso ed il relativo manuale d'uso carenti e/o inadeguati.
- Le istruzioni riportate in questo manuale non sostituiscono ma integrano gli obblighi del Datore di Lavoro per il rispetto della legislazione vigente sulle norme di prevenzione e sicurezza.
- Tali condizioni sono inoltre subordinate al rispetto delle indicazioni relative alla corretta installazione ed all'alimentazione elettrica che dovranno essere tassativamente rispettate.
- Il costruttore non si riterrà responsabile per rotture, incidenti o inconvenienti vari dovuti alla non osservanza (comunque alla non applicazione) delle prescrizioni contenute nel presente manuale. Lo stesso dicasi per l'esecuzione di modifiche, varianti, e/o installazioni di accessori non autorizzati.



AVVERTENZA

– L'apparecchio è adatto all'uso da parte di bambini dagli 8 anni in su e di persone con ridotte capacità fisiche, sensoriali o mentali o con mancanza di esperienza o conoscenza solo quando siano adeguatamente sorvegliate oppure abbiano ricevuto istruzioni circa l'uso in sicurezza dell'apparecchio e abbiano compreso i pericoli correlati. Impedire ai bambini di giocare con l'apparecchio. Le operazioni di pulizia e di manutenzione non devono essere effettuate da bambini senza sorveglianza.

1.2 Divieti



È VIETATO

– Apportare modifiche e/o tentativi di riparazione al prodotto. Qualsiasi riparazione deve essere effettuata da un tecnico qualificato.
– Immagazzinare materiali infiammabili o sostanze esplosive (ad esempio confezioni aerosoliche con propellente infiammabile) all'interno o in prossimità dell'apparecchio.
– Utilizzare apparecchi elettrici di alcun tipo all'interno degli scomparti per la conservazione dei cibi.
– Lasciare l'apparecchio esposto agli agenti atmosferici.
– Toccare l'apparecchio con parti del corpo bagnate, umide e/o a piedi nudi. Se si dovesse riscontrare una dispersione di corrente rilevabile al contatto con parti metalliche dell'apparecchio, disinserire l'interruttore, staccare la spina dalla presa di alimentazione elettrica e contattare un rivenditore autorizzato.
– Disperdere nell'ambiente e lasciare alla portata dei bambini il materiale dell'imballo in quanto può essere potenziale fonte di pericolo. Deve quindi essere smaltito secondo quanto stabilito dalla legislazione vigente.

1.3 Uso previsto

Il tavolo è stato studiato e realizzato al fine di poter raggiungere e mantenere al suo interno una temperatura in grado di conservare i prodotti alimentari di gastronomia e pasticceria alla temperatura ideale di conservazione.

1.4 Conformità

Questo apparecchio è stato progettato e costruito secondo le disposizioni delle direttive e relative norme armonizzate specifiche del settore.
Le specifiche all'uso e le avvertenze riportate nel presente manuale, vengono fornite a tutela dell'utente nel rispetto dei requisiti delle direttive: 2006/42/CE (Machinery Directive), 2014/35/UE (The low voltage Directive), 2014/30/UE (The electromagnetic compatibility Directive), relative alla sicurezza della macchina a cui viene fatto riferimento nella dichiarazione CE di conformità riportata di seguito.

DICHIARAZIONE DI CONFORMITA'
DECLARATION OF CONFORMITY
KONFORMITÄTSERKLÄRUNG
DECLARATION CE DE CONFORMITE
DECLARACIÓN DE CONFORMIDAD

Costruttore / Manufacturer / Hersteller / Producteur / Fabricante	**DALMEC by DAL SANTO Srl** Via F. Filzi, 46 - 31036 Istrana (TV) - Italia
Macchinario: Machine: Bezeichnung der Machine: Machine: Máquina:	**Armadio refrigerato / Refrigerated cabinet** **Armoire réfrigérée / Kühlschrank**
Matricola / Serial number / Seriennummer / Matricule / Matrícula	**20270041**
Modello / Model / Modell / Modèle / Modelo Articolo / Article / Artikel / Article / Artículo	**PGCC070ANAF**
Inizio produzione / production start / debut production / producto a partir de / Produktions-Beginn	**2020**

Direttive e norme di riferimento applicate per questo macchinario / Regulations and rules of reference given to this machinery:
Angewendete bezughnehmende Vorschriften und Normen für dieses Gerät: / Directives et normes de référence adoptées pour cet appareil:
Directivas y normas de referencia aplicadas para esta maquina:

• DICHIARAZIONE CE DI CONFORMITA' ALLA "DIRETTIVA MACCHINE" • EC DECLARATION OF CONFORMITY TO "MACHINERY DIRECTIVE" • CE-KONFORMITÄTSERKLÄRUNG BEI DER "MASCHINEN RICHTLINIE" • DECLARATION CE DE CONFORMITE A LA "DIRECTIVE MACHINES" • CERTIFICACION CE EN CONFORMIDAD CON LA "DIRECTIVA MÁQUINAS"	**2006/42/EU**
• DICHIARAZIONE DI CONFORMITA' ALLA DIRETTIVA "COMPATIBILITA' ELETTROMAGNETICA" • EC DECLARATION OF CONFORMITY TO "ELECTROMAGNETIC COMPATIBILITY DIRECTIVE" • CE-KONFORMITÄTSERKLÄRUNG BEI DER VORSCHRIFT "ELEKTROMAGNETISCHE KOMPATIBILITÄT" • DECLARATION DE CONFORMITE A LA DIRECTIVE "COMPATIBILITE ELECTROMAGNETIQUE" • CERTIFICACION CE EN CONFORMIDAD CON LA DIRECTIVA "COMPATIBILIDAD ELECTROMAGNETICA"	**2004/108/EU**
• DIRETTIVA "SULLA RESTRIZIONE DELL'USO DI DETERMINATE SOSTANZE PERICOLOSE NEGLI APPARECCHIATURE ELETTRICHE ED ELETTRONICHE" • DIRECTIVE ON THE RESTRICTION OF THE USE OF CERTAIN HAZARDOUS SUBSTANCES IN ELECTRICAL AND ELECTRONIC EQUIPMENT" • CEKONFORMITÄTSERKLÄRUNG "ZUR BESCHRÄNKUNG DER VERWENDUNG BESTIMMTER GEFÄHRLICHER STOFFE IN ELEKTRO- UND ELEKTRONIKGERÄTEN" • DECLARATION CE DE CONFORMITE "A LA LIMITATION DE L'UTILISATION DE CERTAINES SUBSTANCES DANGEREUSES DANS LES EQUIPEMENTS ÉLECTRIQUES ET ELECTRONIQUES" • CERTIFICACION CE EN CONFORMIDAD CON LA DIRECTIVA SOBRE RESTRICCIONES A LA UTILIZACIÓN DE DETERMINADAS SUSTANCIAS PELIGROSAS EN APARATOS ELÉCTRICOS Y ELECTRÓNICOS	**2011/65/EU**

• Si dichiara che l'apparecchiatura di nostra produzione, specificata sopra, è progettata e costruita in conformità ai requisiti essenziali di sicurezza dettati dalle direttive summenzionate. Vi rammentiamo che la presente dichiarazione perde validità in caso di modifiche dell'apparecchiatura eseguite senza il nostro consenso.
• It is hereby declared that the mentioned machine manufactured by us is designed and manufactured in compliance with the essential safety requirements as requested by the above mentioned directives. May we remind you that the present declaration shall be null and void should any modification be carried out on the machine without our approval.
• Hiermit erklären wir, daß die bezeichnete Maschine bei uns hergestellt aufgrund Ihren Konzipierung und Bauart sowie in der von uns in Verkehr Ausführung den einschlaggen grundlegenden Sicherheitsanforderungen aufgrund der oben aufgeführten Richtlinien. Bei einer mit Ihrer Zustimmung vorgenommenen Änderung der Maschine verliert diese Erklärung ihre Gültigkeit.
• Nous déclarons que la machine de notre production spécifiée a été conçue et construite de façon à répondre aux conditions essentielles requises en matière de sécurité prévus par les directives susmentionnées. Nous nous rappelons que la présente déclaration perd de sa validité en cas de modifications apportées à la machine sans notre autorisation.
• El fabricante declara que la máquina de su producción especificada fue proyectada y fabricada de conformidad con los requisitos esenciales de seguridad prescritos establecidos por las Directivas mencionadas anteriormente. Se deja constancia de que la presente declaración perderá su validez en caso de que se realicen modificaciones en los productos sin previa autorización del fabricante.

• Si dichiara che l'apparecchiatura è progettata e costruita in conformità alla:
• It is hereby declared that the mentioned machine manufactured by us is designed and manufactured in compliance with:
• Hiermit erklären wir, daß die bezeichnete Maschine bei uns hergestellt aufgrund Ihren Konzipierung und Bauart:
•Nous déclarons que la machine de notre production spécifiée a été conçue et construite de façon à répondre aux:
•El fabricante declara que la máquina de su producción especificada fue proyectada y fabricada de conformidad con:

NORMA ARMONIZZATA / HARMONIZED STANDARD / ZUSAMMENFASSENDE VORSCHRIFTEN / NORME HARMONISÉE / NORMA ARMONIZADA
EN 60335-1; EN 60335-2-89 ; EN 62233 ; EN 378 ; EN 55014-1 ; EN 55014-2; EN55015;
EN61000-3-2 ; EN61000-3-3 ; EN61000-4-2 ; EN61000-4-3 ; EN61547 ; EN60079-15 [#]

Informazioni complementari / Additional Information:
[#] Solo se utilizza gas refrigerante R290 / only if work with refrigerant R290
[§] solo se applicabile / only if applicable
Il fascicolo tecnico è custodito presso il costruttore / The technical file is kept by the manufacturer / Die technischen Unterlagen wird vom Hersteller aufbewahrt / Le dossier technique est conservée par le fabricant / El expediente técnico se mantiene por el fabricante

Identificazione del firmatario / Identification of signer / Angaben zum Unterzeichner / Identification du signataire / Identificación del firmante

Istrana, li 02/07/2020

Preposto / Person in Charge

DAL SANTO s.r.l.

FAC SIMILE

1.5 Descrizione dell'apparecchio

Il tavolo a cui il presente manuale fa riferimento è stato studiato e realizzato al fine di poter raggiungere e mantenere al suo interno una temperatura in grado di conservare i prodotti alimentari di gastronomia e pasticceria alla temperatura ideale di conservazione.

Il tavolo si compone di:

- Gruppo refrigerante a "monoblocco" estraibile.
- Struttura interna ed esterna in acciaio inox. Angoli interni arrotondati per una migliore pulizia. Porte con chiusura automatica e guarnizione magnetica. Isolamento in poliuretano iniettato ad alta pressione senza CFC o HCFC.
- Controllore digitale con sonda NTC. Refrigerazione ventilata con gas R290. Sbrinamento ed evaporazione dell'acqua di condensa automatico.
- Guide porta griglie regolabili e estraibili. Piedini in acciaio inox regolabili in altezza (con ruote a richiesta). Maniglia professionale e compatta con design innovativo.
- Supplementi: kit guide pasticceria, luce interna, porte in vetro, kit ruote, cassettiere con cassetti in tre diverse altezze, alzatina.

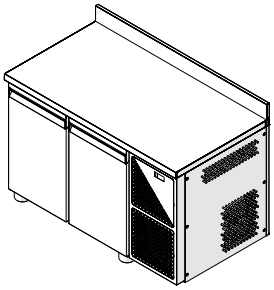

Fig. 1

1.6 Identificazione

Ad ogni apparecchio viene applicata una targhetta di identificazione e di marcatura CE (tipologia 1 o tipologia 2). Su di essa sono riportati i dati identificativi e tecnico-funzionali.
Questa è fissata in modo inamovibile all'interno dell'apparecchio sul lato destro o sinistro.
A seconda dell'anno di produzione può essere presente una delle due targhette CE.

PRESTARE CAUTELA
La manomissione, l'asportazione, la mancanza delle targhette di identificazione o quant'altro non permetta la sicura identificazione del prodotto, rende difficoltosa qualsiasi operazione di installazione e manutenzione.

Tipologia 1

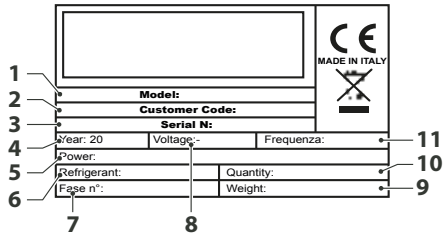

Fig. 2

1. Modello
2. Codice cliente
3. Numero di serie
4. Anno
5. Potenza
6. Refrigerante
7. Fase n°
8. Voltaggio
9. Peso
10. Quantità
11. Frequenza

Tipologia 2

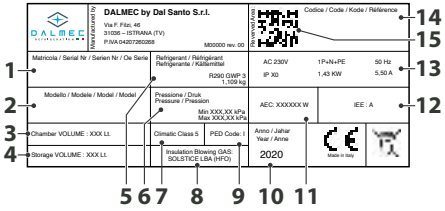

Fig. 3

1. Numero di serie
2. Modello
3. Volume camera
4. Volume stoccaggio
5. Refrigerante
6. Pressione
7. Classe climatica
8. Isolamento gas
9. Classe PED
10. Anno
11. Consumo annuo
12. Classe energetica
13. Dati tecnici macchina
14. Codice cliente
15. QR code che permette l'accesso al portale DALMEC

1.7 Struttura

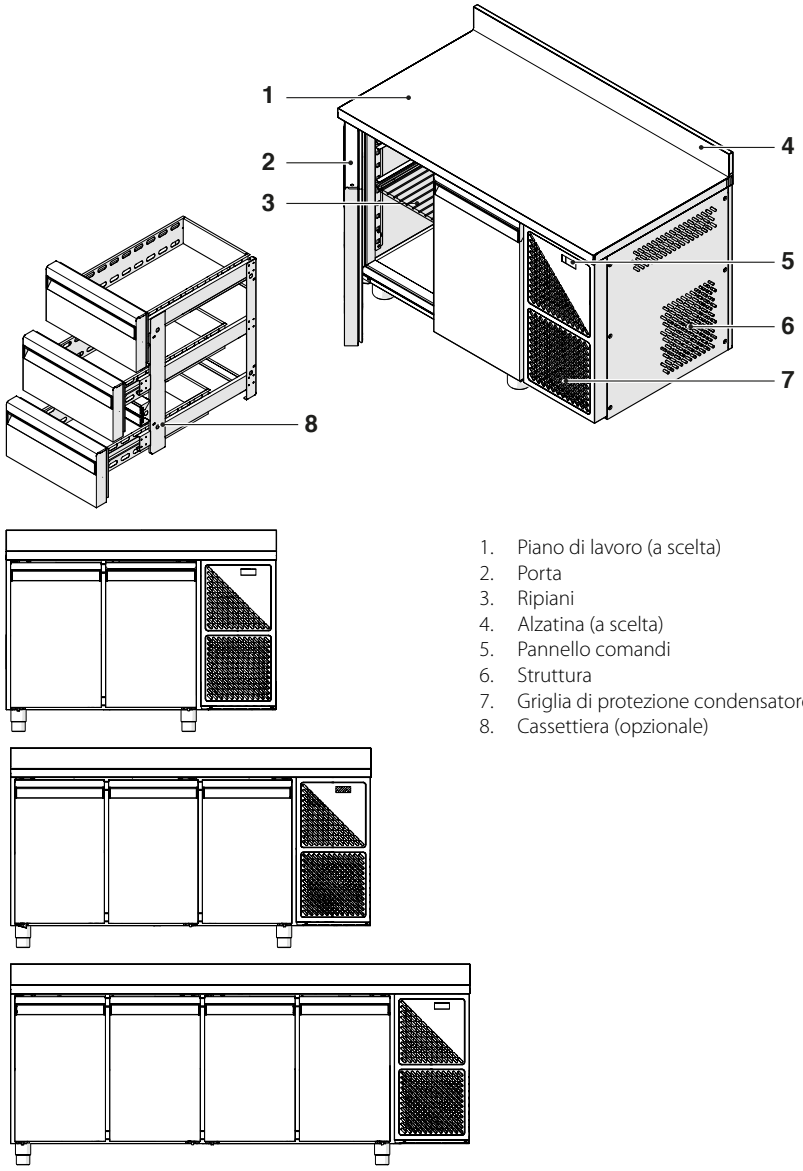

1. Piano di lavoro (a scelta)
2. Porta
3. Ripiani
4. Alzatina (a scelta)
5. Pannello comandi
6. Struttura
7. Griglia di protezione condensatore
8. Cassettiera (opzionale)

Fig. 4

1.8 Dati tecnici

Per la consultazione dei dati tecnico-funzionali dell'apparecchio fare riferimento alla targhetta di identificazione presente a bordo dell'apparecchio stesso (interno vano).

1.9 Identificazione prodotto

Il codice dei tavoli è così composto:

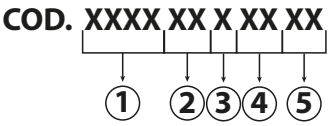

Fig. 5

Numero	Descrizione	Opzioni
1	Modello	-
2	Versione	60 = 600 mm - 70 = 700 mm
3	Porte	2 = 2 porte - 3 = 3 porte - 4 = 4 porte
4	Motore	DB - AN
5	Allestimento	GL = porta in vetro - SP = senza piano - AL = alzatina

Nel codice prodotto può non essere presente l'indicazione del motore (4).

Categoria	Gamma	Versione
Catering	PECLXXXX	EASY
	PECTXXXX	
	PPCTXXXX	PLUS
	PPCLXXXX	
	PGCTXXXX	GOLD
	PPCSXXXX	-
	PPSAXXXX	
Pastry	CPCTXXXX	PLUS
	PPCTXXXX	
Bakery	BGCTXXXX	GOLD
	BPCPXXXX	PLUS

Motore	Gas	Temperature
TN	R134A	0/+10
BT	R134A	-18/-22

Motore	Gas	Temperature
AN	R290	0/+10
AB - DB	R290	-18/-22
12	R290	-15/-20 -2/+10

Il tavolo Refrigerato PPCT7A2ANGLSP, per esempio, è un tavolo categoria Pastry versione Plus, profondo 700 mm, con 2 porte e motorizzazione AN. È fornito con porte in vetro e senza piano.

2 INSTALLAZIONE

2.1 Ricevimento del prodotto

L'apparecchio viene fornito in collo unico e protetto da un imballo in cartone.
Unitamente all'apparecchio, posizionato al suo all'interno, viene fornito il manuale di installazione, uso e manutenzione.

AVVERTENZA
Il manuale è parte integrante del prodotto, si raccomanda quindi di leggerlo prima di installare e mettere in servizio l'apparecchio e di conservarlo con cura per consultazioni successive o per cessione ad altro Proprietario o Utente.

È VIETATO
Disperdere nell'ambiente e lasciare alla portata dei bambini il materiale dell'imballo in quanto può essere potenziale fonte di pericolo. Deve quindi essere smaltito secondo quanto stabilito dalla legislazione vigente.

La movimentazione dell'apparecchio avviene con il pallet su cui viene consegnato. Esso deve sempre essere mantenuto in posizione verticale come indicato sull'imballo stesso.

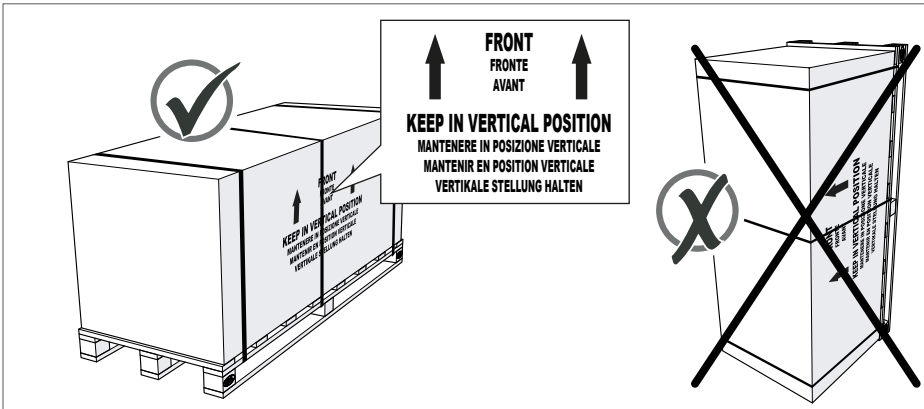

Fig. 6

L'imballo può essere facilmente trasportato con un carrello elevatore o altro dispositivo di sollevamento di adeguata portata. Questi mezzi vengono utilizzati per le operazioni di scarico e movimentazione.

ATTENZIONE PERICOLO
Le operazioni di sollevamento e trasporto possono essere molto pericolose se non effettuate con la massima cautela: allontanare perciò i non addetti ai lavori quindi pulire, sgomberare e delimitare la zona di transito del carico.

Prima di procedere alle operazioni di sollevamento, assicurarsi che:
- con il carrello elevatore, la presa delle staffe sul pallet su cui è imballato avvenga in modo che l'apparecchio sia centrato ed il suo peso risulti equilibrato;
- il sollevamento e la movimentazione dell'imballo vengano eseguiti con estrema cautela e lentamente, senza scosse o movimenti bruschi;
- durante la movimentazione dell'apparecchio, qualora possibile, il carico non deve mai essere sollevato più di 10/15 cm dal suolo.

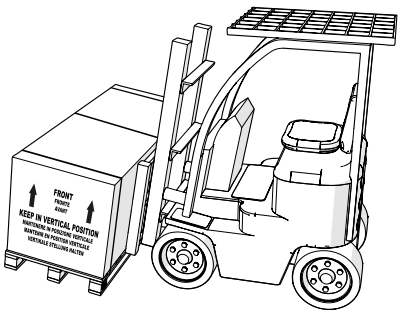

Fig. 7

2.2 Disimballo

L'apparecchio viene consegnato con imballo di protezione in cartone, polistirolo e nylon. Giunti in prossimità del luogo di installazione:
- provvedere alla rimozione degli imballi (regge, cartoni, polistirolo di protezione, ecc) e delle pellicole protettive poste sulle superfici in acciaio;
- sollevare con il carrello elevatore l'apparecchio e provvedere alla rimozione dal pallet sottostante eseguendo la manovra con estrema cautela, lentamente, senza scosse o movimenti bruschi e senza danneggiare il fondo dell'apparecchio.

ATTENZIONE PERICOLO
Evitare di lasciare i materiali di imballo alla portata di bambini o incapaci in quanto potenziali fonti di pericolo, quindi provvedere al loro smaltimento secondo le disposizioni vigenti nel paese di installazione.

Dopo aver tolto l'imballaggio:
- estrarre dall'interno dell'apparecchio tutto il materiale fornito in dotazione (busta con documentazione ed istruzioni di installazione ed uso);
- verificare che la macchina sia conforme a quanto definito in fase di acquisto o contratto (tipo di apparecchio, accessori ed eventuali forniture specifiche);
- verificare che l'apparecchio sia integro e non presenti difetti o rotture, ammaccature o parti danneggiate - (**in presenza di danno accertato, NON UTILIZZARLO e contattare al più presto il Vs. fornitore**).

2.3 Locale di installazione

Per garantire la massima efficienza dell'apparecchio durante il funzionamento, è indispensabile che venga posizionato in un luogo idoneo. È pertanto necessario assicurarsi che il luogo di installazione:
- sia dotato di un impianto elettrico a norma, dotato di messa a terra e con presa di forza posizionata in prossimità dell'apparecchio stesso;
- garantisca un sufficiente ricambio di aria, anche nei periodi di chiusura del locale;
- non sia esposto ai raggi solari e/o ad altre fonti di irraggiamento (es. lampade di illuminazione ad incandescenza ad alta intensità, forni e fuochi di cottura, elementi irradianti per il riscaldamento tipo termosifoni e/o termoconvettori ecc);
- sia sufficientemente spazioso da consentirne un comodo utilizzo;
- sia chiuso e protetto dall'accesso di persone estranee al suo utilizzo.

2.4 Corretto posizionamento

Posizionare l'apparecchio a terra in appoggio sui quattro piedini, per garantirne la massima efficienza durante il funzionamento.
Si cosiglia di porre l'apparecchio in appoggio alla parete posteriore e a 100 mm da eventuali altri mobili posti ai suoi lati.
È inoltre indispensabile assicurarsi che le prese d'aria dell'unità condensatrice (1), presenti sulla parte frontale ed inferiore dell'apparecchio, non vengano in alcun modo ostruite da mobili e/o corpi estranei.

ATTENZIONE PERICOLO
Non coprire le prese d'aria dell'unità condensatrice appoggiando davanti all'apparecchio scatole, secchi ecc. e/o appoggiando sul piano canovacci o teli che possano penzolare coprendo le prese d'aria.

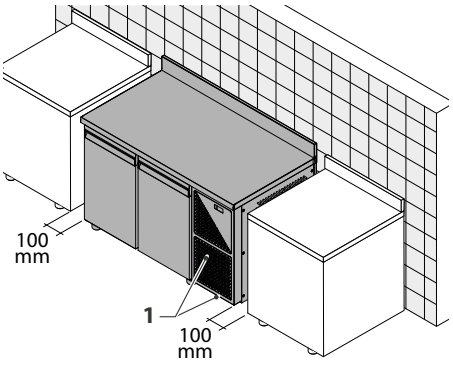

Fig. 8

2.5 Livellamento

Il livellamento è una procedura necessaria per garantire il corretto funzionamento dello scarico dell'acqua di sbrinamento e di lavaggio (dove presente) e per evitare possibili fastidiose vibrazioni del motore.
Nell'ordine eseguire:
- un controllo con la livella a bolla torica del corretto livellamento longitudinale e trasversale dell'apparecchio; se necessario agire sui piedini a vite per regolarne il livello;
- una verifica del corretto posizionamento della vaschetta asciuga condensa e del relativo tubo di scarico (dove previsto).

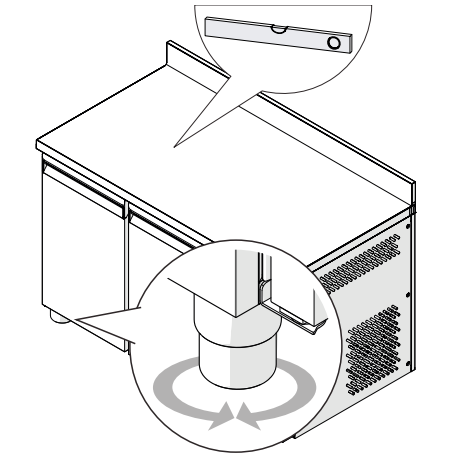

Fig. 9

2.6 Collegamento elettrico

Disposizioni generali

Il collegamento della macchina alla rete di alimentazione elettrica deve essere eseguito da personale esperto e qualificato.

- L'apparecchio deve essere collegato PERMANENTEMENTE alla rete elettrica tramite un INTERRUTTORE MAGNETOTERMICO il quale deve trovarsi in stretta vicinanza dello stesso ed essere facilmente raggiungibile da parte dell'operatore.
- L'interruttore magnetotermico deve essere marchiato da un Ente Certificatore di Qualità (IMQ o equivalente) e deve essere segnalato come dispositivo di interruzione elettrica della macchina.
- L'apparecchio esce dalla fabbrica già predisposto per la tensione 1/N 230 V 50 Hz monofase e fornito di cavo di alimentazione con il relativo sistema di bloccaggio all'apparecchio.
- L'utilizzatore ha l'obbligo di installare il cavo di alimentazione dell'apparecchio nel rispetto delle Norme Tecniche vigenti nel paese dove l'apparecchio è installato.
- Assicurarsi che il valore misurato della tensione di rete sia corrispondente a quello scritto sull'apposita targhetta CE applicata all'apparecchio stesso.
- Assicurarsi che il cavo di alimentazione della macchina sia integro. Se risulta danneggiato, esso deve essere sostituito dal costruttore, dal suo servizio assistenza o da personale qualificato.

Collegamento elettrico

L'apparecchio viene consegnato con cavo privo di spina di alimentazione. Sarà cura del personale tecnico abilitato del Cliente, provvedere al suo corretto collegamento alla rete elettrica di alimentazione.

- Collegare il cavo di alimentazione dell'apparecchio ad un interruttore magnetotermico, mai direttamente alla linea principale.
- La frequenza e la tensione di rete devono corrispondere a quella indicata nella targhetta di identificazione dell'apparecchio. Verificare che la tensione di alimentazione al punto di presa sia quella nominale +10% al momento dell'avviamento del compressore.



PRESTARE CAUTELA

La messa a terra dell'apparecchio è obbligatoria. Si consiglia di montare un interruttore unipolare (o quadri polare), di sezionamento con apertura dei contatti di almeno 3 mm a monte della presa. Questo interruttore è obbligatorio quando il carico supera i 1000W o quando l'apparecchio viene collegato direttamente senza l'impiego della spina. Si consiglia, per evitare di disinserire tutto l'impianto in caso di guasto, di utilizzare come sezionatore un interruttore magnetotermico con differenziale ad alta sensibilità.

3 AVVIAMENTO ED USO

3.1 Operazioni preliminari

Prima di mettere in funzione l'apparecchio verificare che:
- L'impianto elettrico sia realizzato nel rispetto delle Norme specifiche e da personale professionalmente qualificato;
- il voltaggio dell'apparecchio, indicato nella Targa Tecnica, corrisponda alla tensione di linea presente nella presa di alimentazione;
- sia presente un adeguato sistema di messa a terra e un interruttore bipolare di rete con differenziale;
- la presa di alimentazione sia di tipo adeguato a ricevere la spina dell'apparecchio. Non utilizzare prolunghe o adattatori multipli;
- la presa di alimentazione sia facilmente accessibile dopo l'installazione;
- il locale di installazione sia comunque rispondente alle Norme Tecniche e Sanitarie ed alla Legislazione vigente.

3.2 Modalità corretta di utilizzo

Per garantire la massima efficienza dell'apparecchio è necessario utilizzarlo seguendo questi pochi ma importanti accorgimenti.
- Non sovraccaricare le griglie: il limite massimo di carico per ogni singolo ripiano è di 20Kg.
- Disporre i prodotti all'interno dell'apparecchio cercando di non ostacolare la libera circolazione dell'aria refrigerata all'interno dello stesso. A tale scopo si consiglia di disporre sulle griglie i prodotti mantenendo qualche centimetro di spazio tra uno e l'altro, allo scopo di esporre tutte le superfici dei singoli prodotti al flusso di aria refrigerata favorendo un più rapido ed uniforme raffreddamento degli stessi.
- Evitare di sovraccaricare i ripiani dell'apparecchio, in particolare il ripiano in prossimità delle bocchette di mandata e di aspirazione dell'aria di refrigerazione. All'interno, sul fianco del ripiano, è visibile una etichetta che indica il limite di carico massimo.
- Non appoggiare MAI i prodotti sulla parete posteriore o in appoggio sulla porta anteriore, per non ostacolare o interrompere il flusso di aria costante di refrigerazione.
- Assicurarsi di chiudere correttamente la porta dell'apparecchio dopo ogni sua apertura.
- Limitare l'apertura della porta allo stretto necessario onde evitare la continua dispersione all'esterno dell'aria fredda con conseguente innalzamento della temperatura interna.
- Dopo aver prelevato prodotti dall'apparecchio, evitare di lasciarli per lungo tempo in luoghi non refrigerati per evitare l'eccessiva perdita di freddo prima del loro nuovo inserimento all'interno dell'apparecchio stesso.
- Coprire o avvolgere gli alimenti prima di introdurli all'interno dell'apparecchio ed evitare l'introduzione di cibi caldi o liquidi in evaporazione.

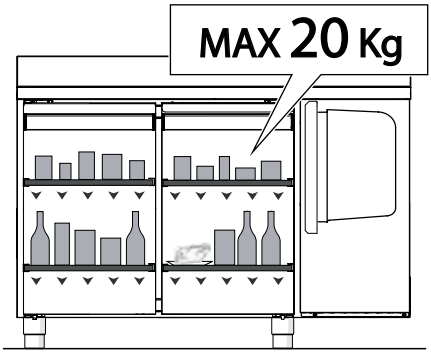

Fig. 10

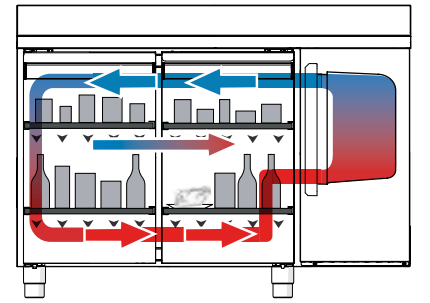

Fig. 11



AVVERTENZA
L'apertura della porta dell'apparecchio provoca una fuoriuscita di freddo. Durante il funzionamento evitare di aprire la porta. All'aumentare della frequenza di apertura e del tempo di permanenza della porta in posizione aperto, verrà progressivamente ridotto il grado di efficienza dell'apparecchio e non più garantita la temperatura ottimale di esercizio all'interno dell'apparecchio stesso.



AVVERTENZA
Un'apertura prolungata della porta o una chiusura non corretta della stessa, può essere causa della formazione di ghiaccio all'interno dell'apparecchio e/o in prossimità della guarnizione di tenuta della porta stessa.



AVVERTENZA
Si ricorda che la legge sulla conservazione dei prodotti **VIETA** un secondo processo di congelazione o surgelazione di prodotti scongelati.

3.3 Interfaccia utente - EV3B

Tutte le operazioni di accensione e impostazione delle temperature di esercizio del'apparecchio vengono eseguite dall'operatore mediante il pannellino di comando previsto sulla parte superiore dell'apparecchio.

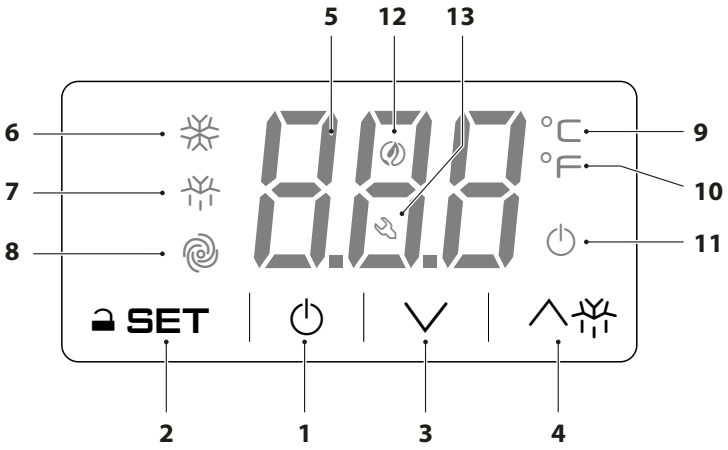

Fig. 12

Numero	Tasto	Descrizione
1	⏻	Tasto digitale di Accensione/Spegnimento dispositivo di interfaccia utente (controllore). Il controllore può assumere tre stati di funzionamento: • Stato ON: il dispositivo è alimentato ed è acceso; le utenze possono essere accese • Stato "Stand-by": il dispositivo è alimentato ma è spento via software; le utenze sono spente. • Stato OFF: Il dispositivo non è alimentato; le utenze sono spente.
2	SET	Tasto funzione di accesso ai parametri di configurazione/ funzionamento del dispositivo (durante le operazioni di impostazione/modifica, la pressione del tasto SET comporta la conferma/salvataggio del dato impostato.
3	∨	Tasto funzione di navigazione (verso il basso) dei parametri di funzionamento del dispositivo. In fase di impostazione, la pressione del tasto GIÙ decrementa di una unità il valore impostato.
4	∧	Tasto funzione di navigazione (verso l'alto) dei parametri di funzionamento del dispositivo. In fase di impostazione, la pressione del SU tasto aumenta di una unità il valore impostato.
5		Display temperatura/segnalazione: Visualizza in tempo reale la temperatura interna dell'apparecchio. Gli eventuali led attivi (o lampeggianti) forniscono ulteriori informazioni sullo stato di funzionamento dell'apparecchio (vedi scheda tecnica del controllore per indicazioni e significato dei led).

Numero	LED	Descrizione
6	❄	Quando si illumina di VERDE significa che il compressore è in funzione
7	❄	Quando si illumina di ARANCIO significa che lo sbrinamento è in corso (se presente)
8		Quando si illumina di VERDE significa che la ventola dell'evaporatore è in funzione (se presente)
9	°C	Indica i gradi in °C
10	°F	Indica i gradi in °F
11	⏻	Si illumina di ROSSO quando si preme il tasto ⏻ per lo spegnimento dell'apparecchio
12		Quando si illumina significa che la funzione "basso consumo" è attiva
13		Quando si illumina significa che è presente un allarme in atto

3.3.1 Accensione/spegnimento

– Assicurarsi che la tastiera non sia bloccata e che non sia in corso alcuna procedura.
– Premere il tasto ⏻ per 4 secondi: il LED ⏻ lampeggerà, dopodichè si spegnerà/accenderà.

– Se il dispositivo è acceso, durante il normale funzionamento il display visualizzerà la temperatura della cella.
– Se il dispositivo è spento, il display sarà spento; il LED ⏻ sarà acceso.
– Se è in corso la modalità "basso consumo", il display sarà spento e il LED sarà acceso.

3.3.2 Blocco/Sblocco della tastiera

Per bloccare la tastiera:
– Assicurarsi che non sia in corso alcuna procedura.
– Non operare per 30 secondi: il display visualizzerà "Lco" per 2 secondi e la tastiera si bloccherà automaticamente.

Per sbloccare la tastiera:
– Premere un tasto per 1 secondo : il display visualizzerà "UnL" per 1 secondo.

3.3.3 Impostazione del setpoint di lavoro

– Assicurarsi che la tastiera non sia bloccata e che non sia in corso alcuna procedura.
– Premere il tasto SET : il led ❄ lampeggerà.
– Premere il tasto ∧ ❄ o il tasto ∨ entro 15 secondi. (Si vedano anche i parametri r1 e r2 nella scheda tecnica)
– Premere il tasto SET o non operare per 15 s: il LED ❄ si spegnerà, dopodichè il dispositivo uscirà dalla procedura.

Per uscire anzitempo dalla procedura:
– Premere il tasto ⏻ (eventuali modifiche non saranno salvate).

È inoltre possibile impostare il setpoint di lavoro attraverso il parametro SP (vedi scheda tecnica).

3.3.4 Attivazione dello sbrinamento in modo manuale

- Assicurarsi che la tastiera non sia bloccata e che non sia in corso alcuna procedura.
- Premere il tasto ^ per 4 secondi per avviare il ciclo di sbrinamento manuale.

Nota: Se la funzione della sonda evaporatore è quella di sonda di sbrinamento (ovvero se il parametro P4 è impostato a 1 - vedi scheda tecnica) e all'attivazione dello sbrinamento la temperatura dell'evaporatore è al di sopra di quella stabilita con il parametro d2 (vedi scheda tecnica), lo sbrinamento non verrà attivato.

3.3.5 Carico prodotti

IMPORTANTE
Attendere che la temperatura desiderata e impostata sul pannello di controllo venga raggiunta prima di caricare i prodotti nell'apparecchio.

- Per la massima efficienza del vs. apparecchio è necessario eseguire il carico dei prodotti seguendo gli accorgimenti riportati al paragrafo "**Modalità corretta di utilizzo**".

3.4 Interfaccia utente - EVJ200

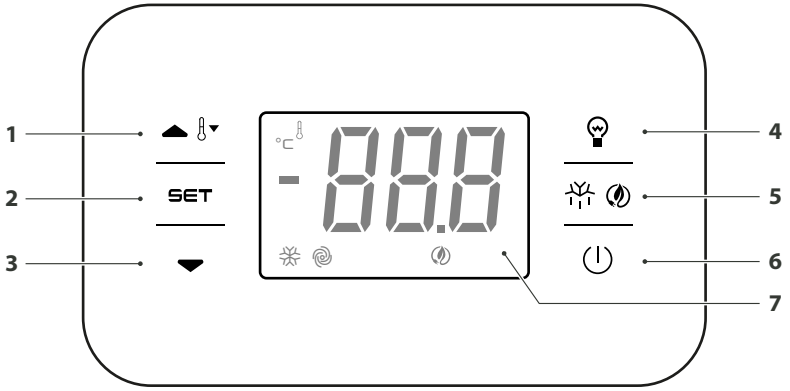

Fig. 13

1	∧	Tasto funzione di navigazione (verso l'alto) dei parametri di funzionamento del dispositivo. In fase di impostazione, la pressione del tasto aumenta di una unità il valore impostato. Se toccato per 2 secondi consecutivi, il tasto comanda l'avvio del ciclo di overcooling o overheating.
2	SET	Sblocco tastiera e tasto funzione di al set point operativo del dispositivo. Durante le operazioni di impostazione/modifica, la pressione del tasto comporta la conferma/salvataggio del dato impostato.
3	∨	Tasto funzione di navigazione (verso il basso) dei parametri di funzionamento del dispositivo. In fase di impostazione, la pressione del tasto decrementa di una unità il valore impostato.
4		La pressione del tasto comanda l'accensione o lo spegnimento della luce all'interno della cella.
5		La pressione del tasto per 2 secondi consecutivi comanda l'avvio del ciclo di sbrinamento.
6	⏻	Tasto digitale di Accensione/Spegnimento dispositivo di interfaccia utente (controllore). Il controllore può assumere tre stati di funzionamento: **Stato ON:** il dispositivo è alimentato ed è acceso; le utenze possono essere accese. **Stato "Stand-by":** il dispositivo è alimentato ma è spento via software; le utenze sono spente. **Stato OFF:** il dispositivo non è alimentato; le utenze sono spente.
7		Display temperatura/segnalazione: all'accensione del dispositivo e durante un normale ciclo di lavoro, visualizza in tempo reale la temperatura interna dell'apparecchio. Gli eventuali led attivi (o lampeggianti) forniscono ulteriori informazioni sullo stato di funzionamento dell'apparecchio (vedi scheda tecnica del controllore per indicazioni e significato dei led).

Accensione/spegnimento del dispositivo

- Assicurarsi che la tastiera non sia bloccata e che non sia in corso alcuna procedura;
- toccare il tasto ⏻ per 2 s: il display si spegnerà/accenderà.

Se il dispositivo è acceso, durante il normale funzionamento il display visualizzerà la temperatura della cella.
Se il dispositivo è spento, il display sarà spento; il LED rosso ⏻ sarà acceso.

Blocco/Sblocco della tastiera

Per bloccare la tastiera:
- Assicurarsi che non sia in corso alcuna procedura;
- non operare per 30 s: il display visualizzerà "Loc" per 2 s e la tastiera si bloccherà automaticamente.

Per sbloccare la tastiera:
- Toccare un tasto per 1 s: il display visualizzerà "UnL" per 1 s.

Impostazione del setpoint di lavoro

- Assicurarsi che la tastiera non sia bloccata e che non sia in corso alcuna procedura;
- toccare il tasto SET: il led lampeggerà
- utilizzare i tasti ∧ e ∨ entro 15 s per impostare il parametro;
- confermare con il tasto SET oppure non operare per 15 s: il LED si spegnerà, dopodichè il dispositivo uscirà dalla procedura.

Per uscire dalla procedura senza confermare la modifica, toccare il tasto ⏻.

Attivazione dello sbrinamento in modo manuale

- Assicurarsi che la tastiera non sia bloccata e che non sia in corso alcuna procedura;
- toccare il tasto per 2 s. per avviare il ciclo di sbrinamento manuale.

AVVERTENZA
Lo sbrinamento viene attivato automaticamente e/o in modo manuale se le condizioni lo consentono.
Su tavoli a temperatura positiva lo sbrinamento sarà effettuato a fermata del compressore e ventilazione forzata.
Su tavoli a temperatura negativa lo sbrinamento sarà effettuato a resistenza e con fermo ventole.

3.5 Attrezzaggio

ATTENZIONE
Tutte le eventuali sostituzioni di parti macchina devono essere eseguite utilizzando ricambi originali.
Non usare nel modo più assoluto utensili o corpi che possono produrre incisioni con la conseguente formazione di ruggine sulle parti danneggiate nel corso del tempo.

3.5.1 Sostituzione porta con cassettiera

Sui Tavoli possono essere montate delle cassettiere (opzionali) al posto di una o più porte.
Esistono 3 tipologie di cassettiere:

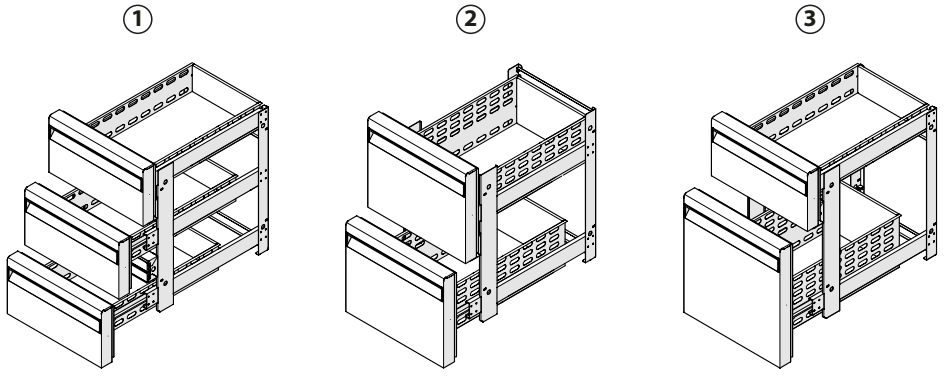

Fig. 14

Numero	Codice	Tipologia	Dimensioni (mm) W x D x H	Imballo (mm) W x D x H	Peso netto (kg)	Peso lordo (kg)
1	PEK3C13	3 x 1/3	430 x 625 x 685	450 x 660 x 770	30	24
2	PEK2C12	2 x 1/2	430 x 625 x 685	450 x 660 x 770	18	24
3	PEK2C23	1/3 + 2/3	430 x 625 x 685	450 x 660 x 770	18	24

Per sostituire una porta con la cassettiera seguire le indicazioni di seguito descritte:
- Togliere alimentazione elettrica alla macchina.
- Assicurarsi che non vi siano prodotti all'interno dell'apparecchio ed eventualmente provvedere a svuotarlo.
- Togliere i ripiani (1).
- Rimuovere la vite di bloccaggio (2) della cerniera inferiore (3).

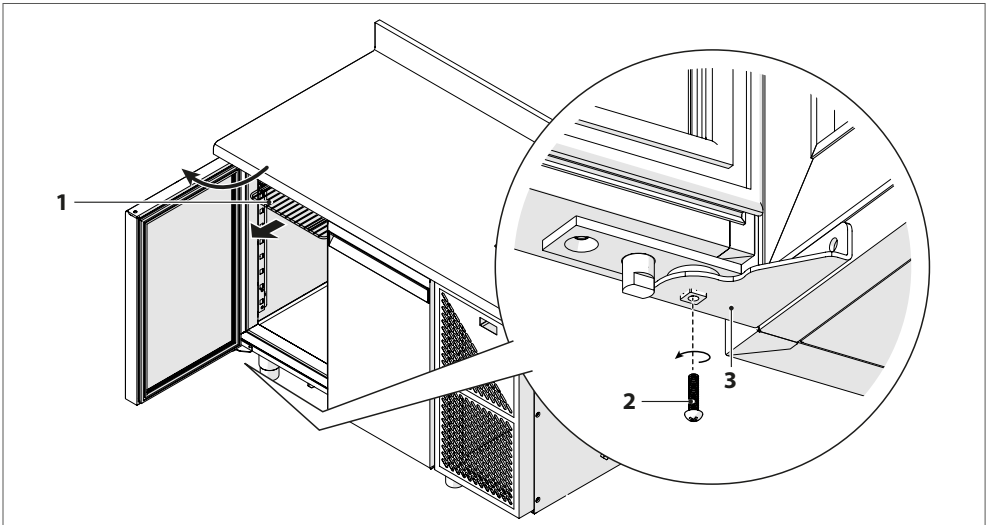

Fig. 15

- Rimuovere le viti (4) che bloccano la cerniera superiore.

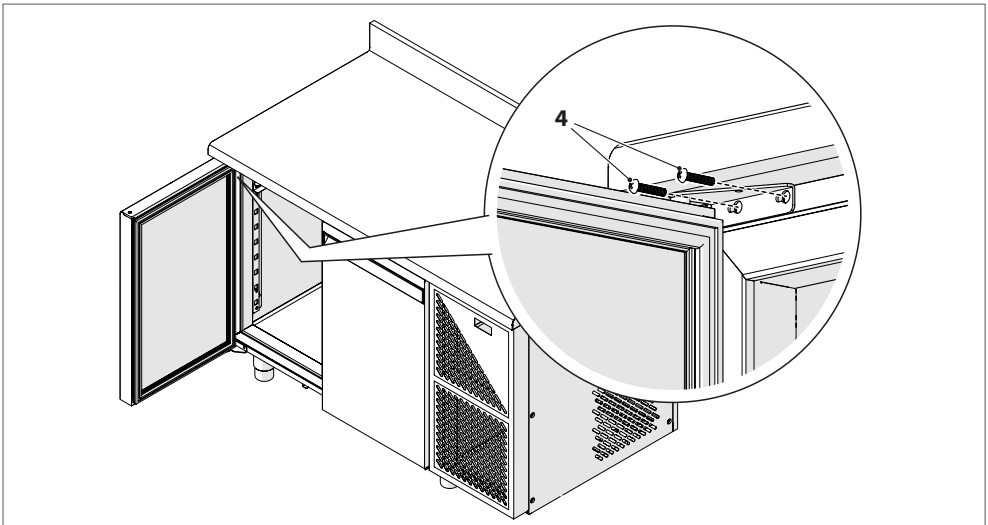

Fig. 16

– Sollevare la porta inclinandola leggermente per sfilarla dalla cerniera inferiore, quindi rimuoverla.

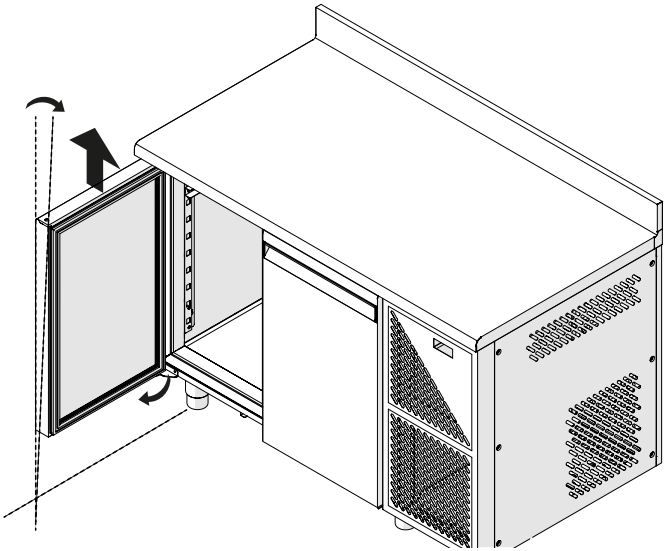

Fig. 17

– Rimuovere la cerniera inferiore (3) dal telaio del tavolo rimuovendo le due viti di fissaggio (4).

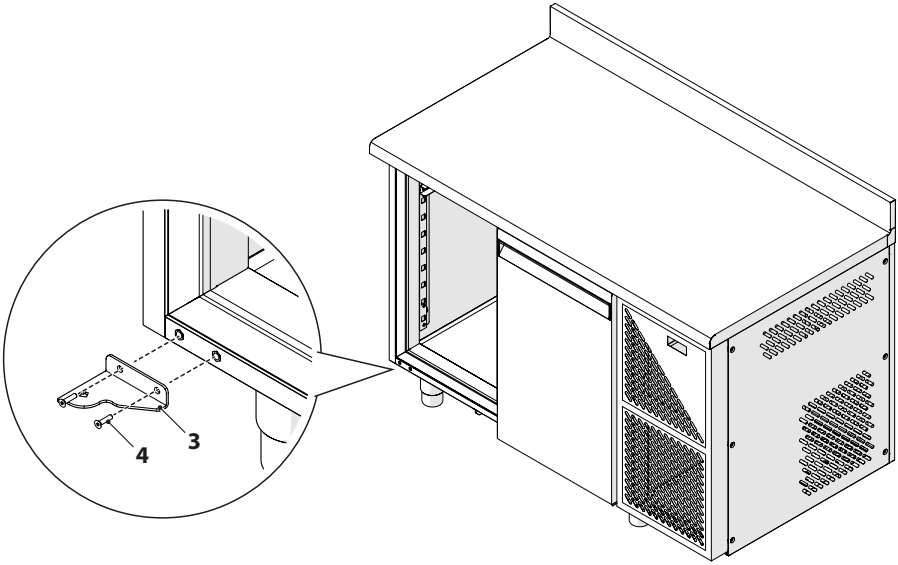

Fig. 18

– Rimuovere dal tavolo tutte le eventuali guide di sostegno vassoi (5) sganciandole dalle relative staffe di supporto (6).

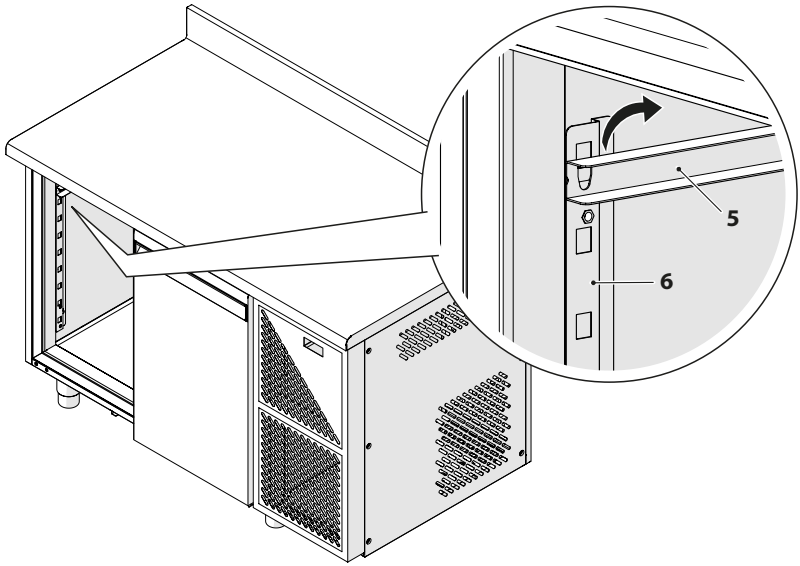

Fig. 19

– Rimuovere tutti i cassetti (7) dal telaio (8) della cassettiera.

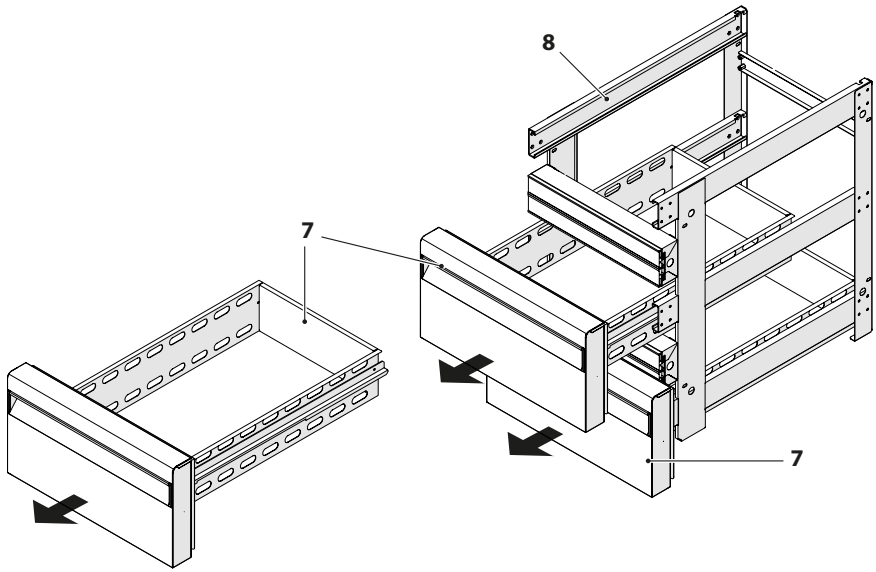

Fig. 20

– Inserire il telaio (8) della cassettiera all'interno del tavolo fino a raggiungere il fondo del vano.
– Bloccare il telaio della cassettiera alla struttura del tavolo (9) applicando le 8 viti di fissaggio (10) previste.

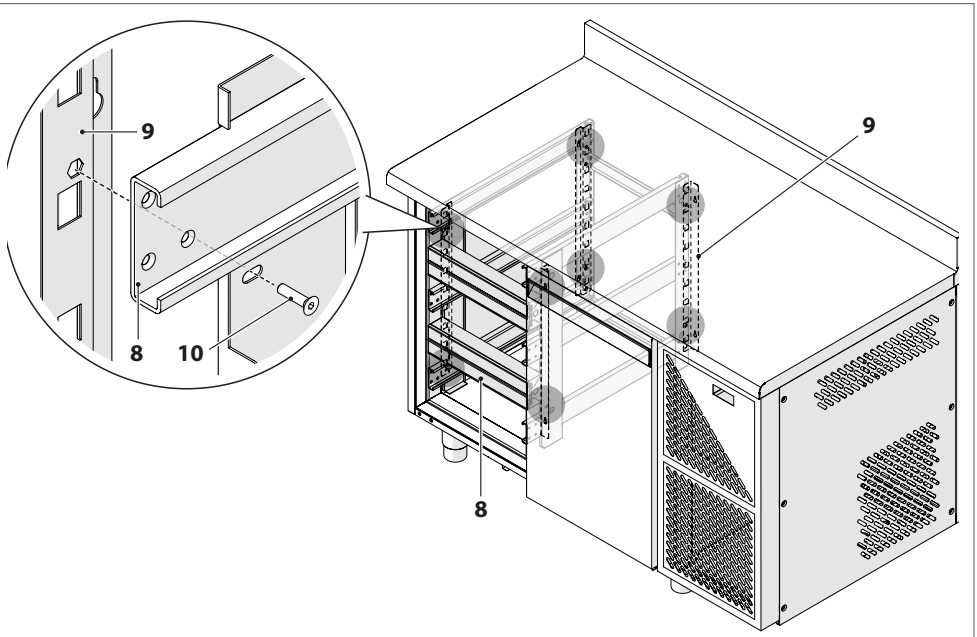

Fig. 21

– Fissare le quattro viti (10) con i relativi dadi di bloccaggio (11).

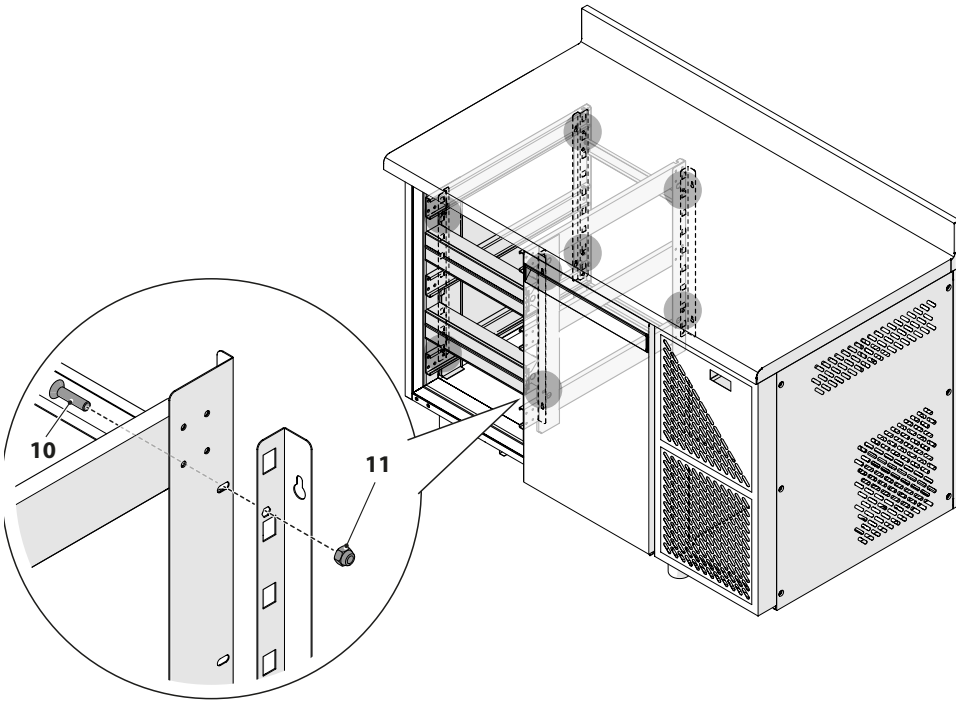

Fig. 22

ATTENZIONE
Nel caso in cui la cassettiera venga installata al posto di una delle porte centrali del tavolo, tutte e otto le viti di fissaggio devono essere bloccate dai rispettivi dadi.

– Posizionare i cassetti facendo attenzione ad inserirli nelle apposite guide.

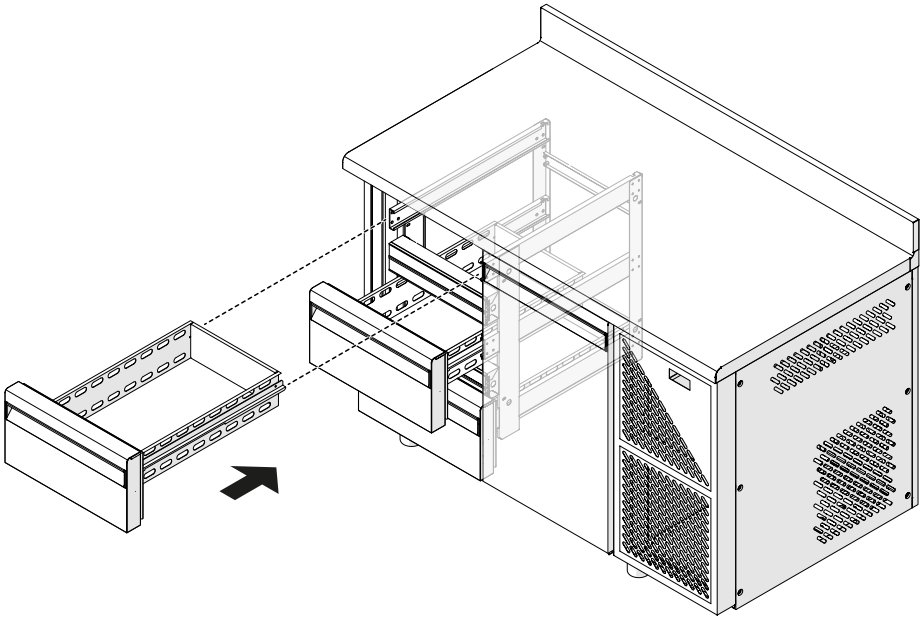

Fig. 23

4 MANUTENZIONE

Gli interventi di manutenzione ordinaria riguardano tutte quelle operazioni atte a mantenere pulite e funzionali le varie parti dell'apparecchio e devono essere eseguiti con frequenza periodica o quando si ritenga necessario constatando una diminuzione del rendimento refrigerante dell'apparecchiatura.
Trattandosi di semplici operazioni di pulizia, queste operazioni vengono di norma eseguite dall'utilizzatore stesso.



ATTENZIONE PERICOLO

- Ai fini della sicurezza si ricorda che tutti gli interventi di pulizia e manutenzione devono essere eseguiti su apparecchiatura spenta e sconnessa dalla fonte di alimentazione elettrica. Portare l'interruttore di alimentazione alla rete elettrica in posizione "OFF". Con macchina munita di presa di alimentazione, togliere la spina dalla presa.
- Non rimuovere gli avvisi di sicurezza né tantomeno l'etichetta segnaletica della macchina; in caso di riparazione, se viene riscontrata la mancanza di una sola di queste, la macchina è da considerarsi fuori garanzia.
- Non provare a modificare i parametri da soli. Quest'operazione dev'essere eseguita soltanto dal produttore o da personale qualificato.
- Non provare a sostituire le parti elettroniche e/o meccaniche da soli.
- Soltanto il personale qualificato può eseguire sostituzioni, modifiche e operazioni di manutenzione straordinaria.
- Non effettuare MAI la pulizia delle parti meccaniche in movimento.
- Non effettuare MAI la pulizia di parti elettriche se l'apparecchio è sotto tensione. Per qualsiasi tipo di pulizia e/o manutenzione, vi consigliamo di utilizzare dei guanti in lattice.

4.1 Predisposizione alle operazioni di manutenzione

Per il corretto funzionamento dell'apparecchio e considerando il fatto che lo stesso è destinato alla conservazione di prodotti alimentari, confezionati e non, è indispensabile mantenere tutte le sue parti (pareti interne, griglie, fondo e guide di scorrimento) pulite nel tempo. In generale consigliamo per eseguire le operazioni di pulizia di:

- **togliere l'alimentazione elettrica all'apparecchio;**
- **non usare** getti d'acqua diretti e ad alta pressione per lavare internamente ed esternamente la macchina;
- **non usare** solventi, detergenti abrasivi, prodotti con pH acido (aceto) o sostanze a base di cloro (candeggina, acido muriatico, ecc...) o comunque tossiche per la pulizia o in vicinanza dell'apparecchio;
- **usare solo** acqua tiepida e sapone neutro, o prodotti espressamente consentiti dalle norme igieniche in vigore nel paese di installazione per la pulizia delle apparecchiature per la ristorazione; risciacquare con acqua pulita ed asciugare con un panno morbido.

Interventi di pulizia e manutenzione consigliati

Prima dell'utilizzo

- Togliere la pellicola di protezione situata internamente ed esternamente; pulire l'apparecchio e tutti gli accessori con acqua tiepida e sapone neutro, o con prodotti espressamente consentiti dalle norme igieniche in vigore nel paese di installazione per la pulizia delle apparecchiature per la ristorazione; risciacquare con acqua pulita ed asciugare con un panno morbido.

Ogni giorno

- Una accurata pulizia esterna dell'apparecchio.
- Una accurata pulizia della parte interna della porta in prossimità della guarnizione di tenuta (consultare la voce "**Pulizia guarnizione porta**").

Ogni settimana
– Una pulizia completa di tutte le parti interne dell'apparecchio (pareti interne, griglie, fondo e guide di scorrimento).

Ogni mese
– Una pulizia accurata del condensatore e dell'unità refrigerante (consultare la voce "**Pulizia condensatore, unità frigorifera ed evaporatore**").

Ogni anno
– Una pulizia accurata dell'evaporatore e delle ventole (consultare la voce "**Pulizia condensatore, unità frigorifera ed evaporatore**").

4.2 Pulizia interna ed esterna dell'apparecchio

– Pulire accuratamente le superfici dell'apparecchio con una spugna morbida e detersivo neutro.
– Il detersivo non deve contenere cloro e non deve essere abrasivo. Prima dell'uso diluire eventualmente i detergenti secondo le istruzioni riportate in etichetta.
– Lasciare agire i detergenti per il tempo consigliato dal produttore stesso.
– Risciacquare accuratamente le pareti interne ed esterne dell'apparecchio utilizzando una spugna e acqua tiepida pulita.
– Asciugare con cura utilizzando una spugna o un panno pulito ed asciutto.

ATTENZIONE PERICOLO
Non usare nel modo più assoluto utensili o corpi che possono produrre incisioni con la conseguente formazione di ruggine sulle parti danneggiate nel corso del tempo.

4.3 Pulizia guarnizione porta

Mantenere pulita la guarnizione di tenuta della porta (1) è un fattore indispensabile per ottenere la massima efficienza dell'apparecchio in vostro possesso. Residui di prodotto, polvere e/o cristalli di ghiaccio che si dovessero depositare o formare sulla guarnizione di tenuta devono essere costantemente rimossi al fine di garantire una chiusura ermetica dell'apparecchio ed evitare dispersioni dell'aria fredda.
Per la pulizia della guarnizione servirsi di un panno morbido o una spugna e dell'acqua tiepida con detergenti non aggressivi.
È possibile rimuovere tale guarnizione dalla sua sede per una pulizia ottimale.

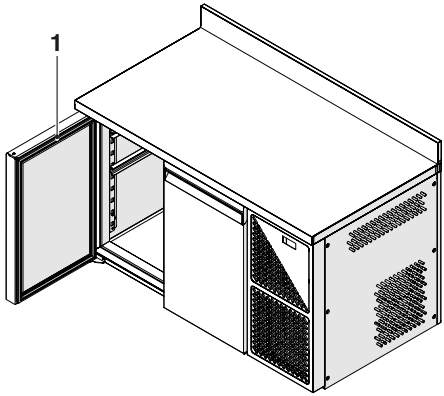

Fig. 24

PRESTARE CAUTELA
Assicurarsi che la guarnizione rimanga asciutta a pulizia ultimata.

4.4 Pulizia condensatore, unità frigorifera ed evaporatore

Per eseguire la pulizia del condensatore, dell'unità frigorifera e dell'evaporatore attenersi alla procedura di seguito riportata:

- scollegare la spina di alimentazione
- Svitare le due viti (1) che fermano il pannello di accesso alla unità frigorifera
- Inclinare leggermente il pannello e rimuoverlo tirandolo verso il basso

Per eseguire la pulizia del condensatore, dell'unità frigorifera e dell'evaporatore attenersi alla procedura di seguito riportata:

- scollegare la spina di alimentazione
- Svitare le due viti (1) che fermano il pannello di accesso alla unità frigorifera
- Inclinare leggermente il pannello e rimuoverlo tirandolo verso il basso
- utilizzare un aspirapolvere e un pennello a setole morbide per rimuovere gli eventuali residui di polvere accumulati sul condensatore avendo cura di pulire bene le alette
- nel caso si riscontri la presenza di depositi di polvere difficilmente raggiungibili con l'aspirapolvere e/o con il pennello, utilizzare un soffio di aria compressa per rimuoverli dalle parti interessate
- successivamente passare una spugna umida tra gli spazi e infine asciugare completamente le parti pulite utilizzando un panno morbido e secco.

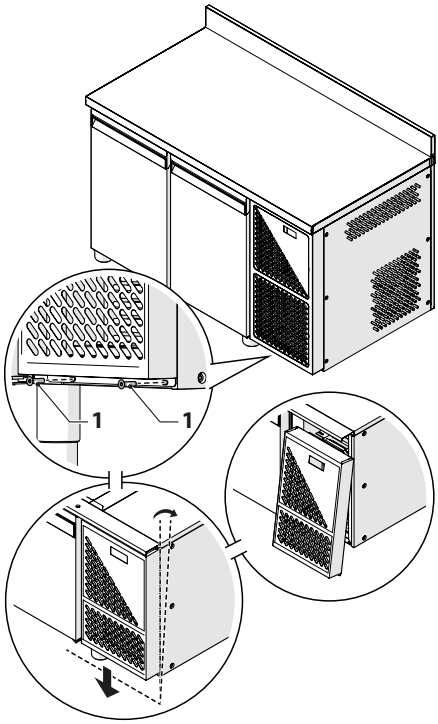

Fig. 25

ATTENZIONE PERICOLO

- Durante la pulizia non utilizzare mai oggetti metallici e/o appuntiti che potrebbero danneggiare i componenti.
- Durante la pulizia si raccomanda l'utilizzo dl guanti protettivi in quanto il contatto accidentale con le alette del condensatore può provocare tagli ed escoriazioni alle mani.

4.5 Manutenzione straordinaria dell'apparecchio

Tutti gli interventi sulla macchina che non sono contemplati negli interventi di normale "Manutenzione Ordinaria", sono da considerarsi di "Manutenzione Straordinaria" e devono essere eseguiti solo ed esclusivamente da personale qualificato presso il Cliente o presso i Centri di Assistenza Autorizzati.
Vi consigliamo di richiedere al Vs Venditore un contratto di "Manutenzione Periodica" in cui vengano previsti ed eseguiti tutti quegli interventi di verifica della funzionalità, di controllo del corretto funzionamento e di eventuale sostituzione di parti soggette ad usura che si rendono necessari nel corso del tempo e che rientrano negli interventi di manutenzione di tipo straordinario.

Almeno una volta all'anno è opportuno fare verificare da tecnici specializzati:
- il corretto funzionamento dell'impianto di raffreddamento;
- la corretta pressione del gas refrigerante;
- il perfetto funzionamento dell'impianto elettrico in completa sicurezza. Nel caso in cui si dovesse procedere alla pulizia di parti elettriche, si autorizza ad utilizzare esclusivamente un panno asciutto per togliere le impurità;
- tutte le eventuali sostituzioni di parti macchina devono essere eseguite utilizzando **ricambi originali**.

4.6 Predisposizione dell'apparecchio ad una prolungata inattività

In caso di prolungata inattività dell'apparecchio e per mantenerlo nelle migliori condizioni operare come segue:
- con macchina munita di presa di alimentazione, togliere la spina dalla presa
- svuotare e pulire l'apparecchio (consultare la voce "**Pulizia interna ed esterna dell'apparecchio**");
- aerare regolarmente gli ambienti.

4.7 Richiesta ed installazione degli accessori opzionali dopo l'acquisto

Se dopo l'acquisto si rende necessaria l'applicazione di uno o più accessori opzionali:
- fare richiesta del pezzo opzionale originale al vostro venditore o punto vendita a Voi più vicino
- se necessario, fare eseguire l'installazione solo a "personale qualificato" o "personale tecnico abilitato" del centro di assistenza a Voi più vicino.

5 ANOMALIE - POSSIBILI CAUSE - RIMEDI

In questo paragrafo sono riportati i più probabili inconvenienti che si possono verificare prima dell'avvio e durante il funzionamento dell'apparecchio.
Nel caso in cui l'apparecchio non si avvii o qualora si arresti durante il funzionamento, prima di richiedere l'intervento del Centro di Assistenza Vi preghiamo di eseguire le seguenti verifiche; in queste pagine vengono indicate le corrette procedure che in taluni casi sono sufficienti a risolvere quei piccoli inconvenienti tecnico/funzionali che si possono presentare.

CAUSA	RIMEDIO
L'apparecchio non si avvia	
Interruttore differenziale di alimentazione elettrica disattivato.	Portare il differenziale in posizione "ON".
Spina non inserita nella presa di corrente. Spina inserita in modo errato nella presa di corrente.	Inserire la spina nella presa di corrente in modo corretto.
Impianto elettrico esistente non adeguato al voltaggio della macchina.	Verificare che l'impianto elettrico disponga del voltaggio necessario al funzionamento dell'apparecchio, vedi Targa di identificazione CE posizionata sul retro.
Lo strumento di controllo digitale dell'apparecchio non funziona.	Verificare l'integrità del controllore digitale. Verificare i collegamenti elettrici dello strumento (far eseguire il controllo ad un tecnico specializzato).
L'apparecchio ha difficoltà a raggiungere e/o mantenere la temperatura impostata	
È stata impostata una temperatura troppo bassa.	Controllare che i parametri impostati corrispondano a quelle che sono le Vostre esigenze di temperatura.
Sonde di temperatura rotte o malfunzionanti.	Controllare l'integrità delle sonde di temperatura.
Ci sono delle perdite di liquido o gas refrigerante.	Individuare la perdita e chiuderla (far eseguire il controllo e la riparazione ad un tecnico specializzato).
Le alette del condensatore sono ricoperte di polvere.	Eseguire la pulizia del condensatore (consultare la voce "**Pulizia condensatore, unità frigorifera ed evaporatore**").
Evaporatore ricoperto di polvere.	Eseguire la pulizia dell'evaporatore (consultare la voce "**Pulizia condensatore, unità frigorifera ed evaporatore**").
Ventilatore interno non funzionante.	Verificare l'integrità del ventilatore. Verificare i collegamenti elettrici del ventilatore (far eseguire il controllo ad un tecnico specializzato).
La guarnizione di tenuta della porta è sporca e non permette la chiusura ermetica dell'apparecchio.	Pulire la guarnizione di tenuta della porta rimuovendo eventuali residui di sporco e/o ghiaccio.
Dispersione del potere refrigerante a causa di aperture frequenti e/o prolungate della porta.	Attenersi alle indicazioni di uso (consultare la voce "**Uso previsto**") e verificare quindi che l'impianto funzioni correttamente. Controllare che non siano ostruite le bocchette di flusso aria.

CAUSA	RIMEDIO
L'apparecchio è eccessivamente rumoroso	
L'apparecchio non è stato posizionato perfettamente in piano. Un'installazione non a livello può creare delle vibrazioni.	Eseguire un corretto livellamento dell'apparecchio (consultare la voce "**Corretto posizionamento**").
L'apparecchio tocca altre parti/oggetti che causano risonanze acustiche.	Posizionare l'apparecchio in modo che non tocchi altre parti/oggetti.
In alcuni casi, dovuti ad una cattiva installazione, i ventilatori interni possono risultare fuori fase.	Chiamare un tecnico che verifichi il funzionamento dei ventilatori.
Alcune parti della macchina non sono fissate bene.	Controllare l'adeguato fissaggio di tutte le parti meccaniche nella base dell'apparecchio.
Durante il funzionamento si verificano frequenti formazioni di condensa e di ghiaccio alle pareti e sulla porta	
Porta non chiusa correttamente.	Verificare che non vi siano impedimenti alla chiusura della porta. Chiudere quindi correttamente la porta.
Aperture frequenti e/o prolungate della porta.	Attenersi alle indicazioni di uso (consultare la voce "**Uso previsto**") e verificare quindi che l'impianto funzioni correttamente.
Lo strumento di impostazione/regolazione della temperatura installato non funziona correttamente	
Connessioni elettriche difettose e/o allentate.	Verificare i collegamenti elettrici dello strumento (far eseguire il controllo ad un tecnico specializzato).
L'alimentazione di rete subisce sbalzi di tensione superiori a ±10%.	Far eseguire il controllo della rete di alimentazione elettrica ad un tecnico specializzato.

Se dopo aver seguito i consigli e i controlli sopra elencati il problema persiste, contattare la nostra società e segnalare:
- il tipo di problema;
- il numero di matricola dell'apparecchio e la data di fabbricazione, che potete trovare nell'etichetta posta sul retro dell'apparecchio o sul manuale di uso e manutenzione.

Gli allarmi sono visualizzati nella riga in basso del regolatore:

ALLARME	SPIEGAZIONE
Sonde guaste	**Sensore aperto o in corto circuito, tipo di sensore non corretto oppure collegato erroneamente**
Sonda 1 Guasta	Sonda regolazione non è funzionante. La regolazione caldo è sospesa, la regolazione freddo è a tempi compressore
Sonda 2 Guasta	Sonda umidità non funzionante, regolazione umidifica e deumidifica sospesa. Per saturazione il regolatore applica un tempo preimpostato prima di generare un allarme.
Sonda 3 Guasta	3a sonda non funzionante. Nel caso la sonda sia impostata come sonda sbrinamento, la fine dello sbrinamento passa al solo controllo temporale. Se impostata come sonda condensazione il ventilatore del condensatore segue il compressore. Se impostata come sonda ausiliaria il relè AUX si spegne.
TEMP. DI MINIMA	Se la temperatura supera il range di valori preimpostato
TEMP. DI MASSIMA	Se la temperatura supera il range di valori preimpostato
RITARDI ALLARME TEMPERATURA	Gli allarmi vengono ritardati nei seguenti casi: all'accensione funzione normale da fine sbrinamento durante porta aperta da chiusura porta
ALLARME BASSA UMIDITÀ	Se l'umidità supera il range di valori preimpostato
ALLARME ALTA UMIDITÀ	Se l'umidità supera il range di valori preimpostato
RITARDI ALLARME UMIDITÀ	È possibile ritardare gli allarmi di umidità
ALLARME MANCANZA TENSIONE (e verifica RTC)	Con orologio attivo viene registrata e segnalata se supera la durata del ritardo
ALLARME RTC	Compare dopo circa 1 minuto in caso di rimozione del modulo orologio EVIF23TSX o del modulo EVLINK oppure in caso di bassa carica batteria
ALLARME PORTA APERTA	Generato se la porta è aperta oltre il tempo massimo prestibilito
ALLARME "MULTIFUNZIONE"	Generato dall'ingresso multifuzione
ALLARME "PROT. TERMICA 1"	Generato se l'ingresso multifuzione va in protezione termica
ALLARME PRESSOSTATO	Il pressostato è in blocco
ALLARME CONDENSATORE SURRISCALDATO	Il condensatore si è surriscaldato ed è andato in blocco
ALLARME COMPRESSORE BLOCCATO PER ALTA CONDENSAZIONE	Il compressore è in blocco a casusa di alta condensazione

Se dopo aver seguito i consigli e i controlli sopra elencati il problema persiste, contattare la nostra società e segnalare:
- il tipo di problema;
- il numero di matricola dell'apparecchio e la data di fabbricazione, che potete trovare nell'etichetta posta sul retro dell'apparecchio o sul manuale di uso e manutenzione.

6 SMALTIMENTO

Al termine del ciclo di vita dell'apparecchio, non disperderlo nell'ambiente. È ammesso uno stoccaggio provvisorio come "rifiuto speciale" in vista di uno smaltimento mediante adeguato trattamento e/o stoccaggio definitivo.
Nei vari paesi sono in vigore legislazioni differenti e pertanto si dovranno osservare le prescrizioni imposte dalle specifiche leggi e dagli enti preposti dai Paesi dove avviene la demolizione e lo smaltimento. In genere è necessario riconsegnare l'apparecchio ai centri specializzati per la raccolta e demolizione.

Per la messa fuori servizio, smontaggio, eventuale stoccaggio e successivo smaltimento dei materiali di cui è costituito l'apparecchio, attenersi alle procedure indicate di seguito.

- **MESSA FUORI SERVIZIO**: scollegare l'apparecchio dalla rete di alimentazione elettrica. Rendere quindi inutilizzabile l'apparecchio in vista del suo smaltimento, rimuovendo qualsiasi dispositivo di chiusura vani per evitare che qualcuno possa rimanere chiuso al suo interno.
- **SMONTAGGIO**: **le operazioni di smontaggio devono essere eseguite da personale qualificato**. Procedere allo smontaggio dell'apparecchio facendo attenzione a suddividere e raggruppare i materiali che la compongono secondo la loro natura chimica (acciaio, vetro, plastica, ecc...). Nel compressore vi è olio lubrificante e fluido refrigerante che possono essere recuperati e riutilizzati e molti dei rimanenti componenti dell'apparecchio sono rifiuti speciali assimilabili agli urbani.
- **STOCCAGGIO**: se l'apparecchio viene stoccato all'aperto in attesa di rottamazione, coprirlo con teli isolanti in modo da evitare che gli agenti atmosferici come pioggia e umidità vadano ad intaccare le strutture, provocando ossidazione e ruggine.
- **SMALTIMENTO**: i materiali di scarto prodotti devono essere smaltiti secondo le leggi vigenti nel paese in cui dell'apparecchio è stato installato. Per il trattamento e lo smaltimento di tali materiali consultare e/o incaricare le ditte specializzate ed abilitate a tale mansione.

NOTA DEL COSTRUTTORE:
Il costruttore dichiara che la progettazione, lo sviluppo e la realizzazione dell'apparecchio sono stati eseguiti nel rispetto della direttiva relativa alla riduzione dell'uso di sostanze pericolose, con particolare attenzione all'applicazione di apparecchiature elettriche ed elettroniche (RAEE) favorendo, sotto il profilo ambientale e della tutela della salute del lavoratore, l'intervento dei soggetti che partecipano all'applicazione, all'uso e allo smaltimento dei suoi prodotti (produttore, distributori, consumatori operatori coinvolti nel trattamento dei RAEE).

Smaltimento dell'apparecchio (Direttiva Europea 2012/19/UE)

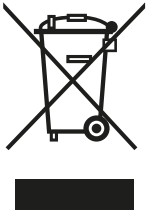

Le apparecchiature elettriche ed elettroniche provenienti da nuclei professionali o classificabili come rifiuto professionale, a fine vita, non dovranno essere conferite con i normali rifiuti urbani misti ma conferite, a norma di legge, in base alle direttive 2012/19/UE e D.Lgs. 49/2014. Informatevi preso il vostro distributore per un loro eventuale ritiro o sostituzione, nel caso in cui il prodotto venga sostituito con uno analogo. Nonostante il vostro prodotto sia progettato e realizzato per ridurre al minimo il suo impatto sull'ambiente e sulla salute, esso contiene componenti che, se mal gestiti, possono risultare dannosi. Il vostro ruolo come acquirente, nella gestione dell'apparecchiatura a fine vita, è fondamentale per ridurre l'impatto dei rifiuti sull'ambiente, sulla salute delle persone e favorire la filiera del riciclo. Il simbolo (bidoncino barrato), qui riprodotto e riportato anche sul vostro apparecchio, sta a significare che quest'ultimo, a fine vita, non va conferito come un normale rifiuto urbano misto, ma bensì gestito, a norma di legge, come rifiuto di apparecchiatura elettrica ed elettronica. Ciascun paese può anche determinare specifiche regole di trattamento del rifiuto elettrico ed elettronico. Prima di conferire l'apparecchio consultate le disposizioni vigenti nel vostro stato.
Prestare particolare attenzione alle corrette modalità di smaltimento di tutti i componenti dell'imballo.

È VIETATO
Smaltire il prodotto assieme ai rifiuti urbani.

7 SERVIZIO ASSISTENZA TECNICA E PARTI DI RICAMBIO

L'utilizzo di **ricambi originali** è garanzia di funzionalità ed efficienza nel tempo del vostro apparecchio. I ricambi originali si possono richiedere presso:
- **UFFICIO ASSISTENZA** della ditta costruttrice;
- **PUNTO VENDITA** dove è stato acquistato l'apparecchio;
- **CENTRO ASSISTENZA E RICAMBI** autorizzato a Voi più vicino.

Qualora necessario, per rendere più agevole l'identificazione dei pezzi di ricambio, una loro sollecita spedizione ed allo scopo di evitare spiacevoli e costose incomprensioni, Vi preghiamo di richiedere i ricambi fornendo i seguenti dati:
- DENOMINAZIONE DEL RICHIEDENTE (indirizzo esatto e ragione sociale completa);
- DATI DI IDENTIFICAZIONE apparecchio (vedere modello e numero matricola su targhetta CE di identificazione applicata su di esso);
- LUOGO DI DESTINAZIONE MERCE;
- MEZZO DI TRASPORTO MERCE;
- DATI DI IDENTIFICAZIONE PARTICOLARI DI RICAMBIO (fornire descrizione dettagliata del particolare o richiedere disegni in esploso dell'apparecchio e relativo modulo di ordinazione dei ricambi che vi verrà fornito).

Se dal centro assistenza, su Vs. richiesta, vi verrà fornita la documentazione e relativa modulistica di ordine delle parti di ricambio, i dati da riportare sul modulo di ordine sono:

1. MODELLO MACCHINA - (Vedi targhetta CE di identificazione applicata sull'apparecchio)
2. NUMERO TAVOLA
3. POSIZIONE PARTICOLARE
4. CODICE PARTICOLARE
5. DESCRIZIONE PARTICOLARE
6. QUANTITÀ

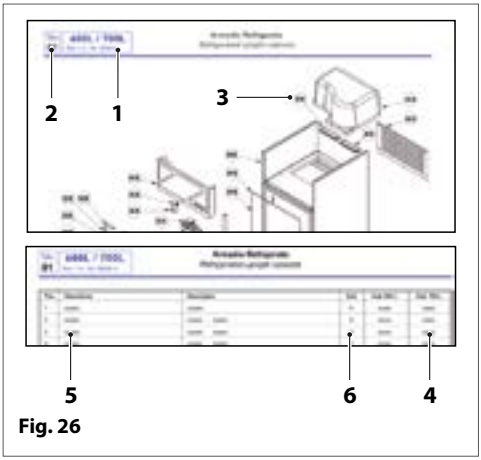

Fig. 26

8 ALLEGATI

All. 01 Scheda tecnica gas refrigerante

Una sintetica scheda tecnica del gas refrigerante utilizzato comprensiva delle principali istruzioni di sicurezza e primo intervento viene fornita come parte integrante del presente manuale.
Per ulteriori e più specifiche informazioni del gas refrigerante utilizzato sull'apparecchio in vostro possesso, si rimanda alla scheda di sicurezza fornita a parte nell'apposita confezione della documentazione.

All. 02 Specifiche tecniche

Per tutti i dati inerenti alle caratteristiche e alle specifiche tecniche dell'apparecchio da voi acquistato, fare riferimento al contratto stipulato fra le parti e al Catalogo Prodotti generale in cui sono riportati tutti i dati tecnici/funzionali specifici del Vs. apparecchio.

All. 03 Dichiarazione di Conformità CE

La dichiarazione di conformità CE è inserita nell'apposita confezione della documentazione che verrà consegnata al cliente o all'acquisto o ad installazione avvenuta (se prevista).

8.1 All. 01 - Scheda tecnica gas refrigerante

GAS REFRIGERANTE FREON R134a

Freon R134a	sostanza pericolosa
Tetrafluoroetano	(HFC 134a) 100%
Aspetto:	Gas liquido incolore
Odore:	Leggero di etere
GWP:	1300

GAS REFRIGERANTE R290 (propano)

Propano R290	Gas infiammabili, categoria 1 (H220)
Propano	100%
Aspetto:	Gas liquido incolore
Odore:	Spesso odorizzato. Dolciastro. Poco avvertibile a basse concentrazioni.
GWP:	-



ATTENZIONE PERICOLO

Prima di eseguire qualsiasi intervento è necessario leggere e seguire attentamente le istruzioni contenute all'interno del Manuale d'Uso.

Qualsiasi lavoro di assistenza su banchi caricati con refrigerante R290 dovrà essere effettuato esclusivamente da personale esperto e preparato sulle procedure di gestione del gas R290. Le attività devono essere eseguite dal personale indicato dal Costruttore o dal Distributore che ha effettuato la vendita del prodotto.

Utilizzare esclusivamente componenti adatti; se i componenti devono essere sostituiti è importante utilizzare ricambi originali e approvati per l'uso specifico.

IDENTIFICAZIONE DEI PERICOLI

Elevate esposizioni per inalazione possono provocare effetti anestetici. Esposizioni molto elevate possono causare anomalie del ritmo cardiaco e provocare morte improvvisa. Il prodotto nebulizzato o sotto forma di schizzi può provocare ustioni da gelo agli occhi o alla pelle.

INTERVENTI DI PRIMO SOCCORSO

In caso di necessità contattare il 118 o altro numero di emergenza disponibile sul territorio.

Di seguito le misure di primo soccorso da attenersi in caso di:

- **Inalazione**: in alta concentrazione può causare asfissia. I sintomi possono includere perdita di mobilità e/o conoscenza. Le vittime possono non rendersi contro dell'asfissia. Indossando l'autorespiratore spostare le vittime in zona aerata e tenerle distese al caldo. Praticare la respirazione artificiale solo se il respiro è cessato. Richiedere assistenza medica immediata.
- **Contatto con la pelle**: far sgelare con acqua le parti interessate, togliere gli indumenti contaminati, facendo attenzione perché in caso di ustione possono aderire alla pelle. In caso di contatto con la pelle, lavare immediatamente ed abbondantemente con acqua tiepida. Sottoporsi a visita medica qualora compaiono irritazioni o arrossamenti.
- **Contatto con gli occhi**: lavare immediatamente con soluzioni per lavaggio oculare o con acqua, per almeno 15 minuti, tenendo le palpebre ben aperte. Richiedere assistenza medica immediata.
- **Ingestione**: via di esposizione poco probabile. Nel caso si verifichi, non provocare il vomito. Se l'infortunato è cosciente, fargli bere 200-300 ml di acqua. Richiedere assistenza medica immediata.
- **Principali sintomi**: asfissia.
- **Necessità di consultazione di un medico o di trattamenti speciali**: trattamento sintomatico e terapia di supporto quando indicato. Non somministrare adrenalina e farmaci simpaticomimetici e similari in seguito ad esposizione, per il rischio di aritmia cardiaca, con conseguente possibile arresto cardiaco.

INTRODUCTION

Dear Customer,
Thank you for choosing one of our products.
The model you have chosen is a high performance product, featuring an advanced design and technology, high reliability and constructive quality.
We suggest you entrust its management and maintenance to trusted professionally qualified personnel using, when necessary, only original spare parts.
This manual contains important instructions and suggestions that must be followed for simpler installation and to ensure the best use of the appliance.

The Manufacturer:
DALMEC by DAL SANTO s.r.l.
Via Fabio Filzi, 46 - 31036 Istrana (TV) Italy
Ph. +39 0422 832679 - Fax +39 0422 677043
www.dal-mec.it - info@dal-mec.it

WE RESERVE THE RIGHT TO CHANGE SPECIFICATIONS WITHOUT NOTICE.

SYMBOLS USED IN THE MANUAL AND THEIR MEANING



WARNING
To indicate particular information.



BE CAREFUL
To indicate particularly important and delicate operations.



WARNING DANGER
To indicate actions that, if not performed correctly, may cause accidents of generic origin or malfunctions or material damage to the appliance; they therefore require particular attention and appropriate preparation.



WARNING ELECTRICAL HAZARD
To indicate actions that, if not performed correctly, may cause accidents of electrical origin; they therefore require particular attention and appropriate preparation.



IT IS FORBIDDEN
To indicate actions that MUST NOT be performed.

WARRANTY

The product has a **conventional warranty**, valid for one (1) year from the date of purchase of the appliance, the conditions of which are specified in the GENERAL SALES CONDITIONS available at www.dal-mec.it.

BE CAREFUL

- The warranty is void if the appliance has been used without following the instructions given in this manual.
- The warranty is void if the customer independently, or by means of third parties not authorised by the manufacturer/authorised retailer, makes changes and/or attempts to repair the product.
- The product must be used only as indicated by the manufacturer. Any contractual or extra-contract liability of the manufacturer for any damage caused to people, animals or things by incorrect installation, setting or maintenance or by improper use is excluded.
- The warranty is limited to the repair or replacement ex-works of faulty pieces to ascertain material or machining defect.
- The replaced parts remain the property of the manufacturer and the cost of labour for the repair and the travel expenses of the personnel are charged to the customer, as well as shipping and transport costs.
- All other compensation is excluded and direct and/or indirect damages of any nature or type cannot be claimed.
- The electrical parts, consumables or anything that results as faulty due to improper use, negligence and incorrect use manoeuvres are not included.
- The warranty is void if the purchaser fails to comply with the due payments.

WARRANTY CERTIFICATE

Company: _____

Address: _____

Post Code: _____ City: _____

Province: _____ **Date of installation**: _____

MODEL: _____

SERIAL NUMBER: _____

INDEX

1 General information 49
1.1 General warnings and safety rules 49
1.2 Prohibitions 52
1.3 Intended use 53
1.4 Compliance 53
1.5 Description of the appliance 54
1.6 Identification 55
1.7 Structure 56
1.8 Technical specifications 56
1.9 Product identification 57

2 Installation 58
2.1 Receiving the product 58
2.2 Unpacking 59
2.3 Installation premises 59
2.4 Correct positioning 60
2.5 Levelling 60
2.6 Electrical connection 61

3 Switching on and use 62
3.1 Preliminary operations 62
3.2 Correct use 62
3.3 User interface - EV3B 64
3.3.1 Switching on/off 65
3.3.2 Locking/unlocking the keyboard 65
3.3.3 Operating setpoint configuration 65
3.3.4 Enabling manual defrost mode 66
3.3.5 Loading products 66
3.4 User interface - EVJ200 67
3.5 Equipment 69
3.5.1 Replacing a door with a drawer unit 69

4 Maintenance 76
4.1 Preparing for maintenance operations 76
4.2 Clean the appliance internally and externally 77
4.3 Cleaning the gasket 77
4.4 Cleaning the condenser, refrigerator unit and evaporator 78
4.5 Extraordinary maintenance of the appliance 79
4.6 Preparing the appliance for a long period of inactivity 79
4.7 Request for and installation of optional accessories after purchase 79

5 Problems - Possible causes - Solutions 80

6 Disposal 83

7 Spare parts and service centre 84

8 Annexes 85
8.1 Ann. 01 - Technical details of refrigerant gas 86

1 GENERAL INFORMATION

1.1 General warnings and safety rules

WARNING

– This manual is the property of the manufacturer and it is forbidden to reproduce or transfer its contents to third parties. All rights reserved. It is an integral part of the product; always make sure that it is supplied with the appliance, even in case of sale/transfer to another owner, so that it can be read by the user or by the personnel in charge of maintenance and repairs.

– Read this manual very carefully before using the appliance and to ensure that it is used safely.

– Do not neglect anything written in it and pay great attention to the highlighted messages. Respecting the rules and recommendations indicated, will help the user to make an appropriate and safe use of the appliance.

– The translation of the contents contained in the present manual into the Customer's language, is carried out with the utmost care. With the aim to avoid possible accidents to people or things due to an incorrect translation of the instructions, we recommend Customers not to perform operations or manoeuvres on the appliance. Whenever doubts or uncertainties arise regarding the operation to be performed please ask the Assistance Service for clarifications regarding the same instruction.

– In the case of loss of the present manual, request a new copy from the manufacturer.

– The manufacturer will not be held responsible for breakages, accidents or inconveniences of various nature due to non observance of instructions (or non application) of the rules contained in the present manual. The same applies to unauthorised modifications, and/or the use of unauthorised accessories.

– When the product is delivered, check that the supply is intact and if it does not comply with the order, contact your local retailer who sold the appliance.

– If the packaging is damaged, promptly report the inconvenience to the carrier and to the supplier of the product.

WARNING

- This appliance has been designed exclusively for the storage of products that are not potentially dangerous. It is not suitable for the storage of potentially dangerous foods.
- Do not use other accessories (shelves, runners, supports, etc.) other than those supplied with the appliance.
- The appliance is not intended to be installed and used in places exposed to atmospheric agents. Do not place the appliance near to sources of heat (ovens, gas/electricity rings, heating elements such as radiators or convectors etc.), nor expose it to direct sunlight to avoid overheating and reducing its efficiency.
- In case of doubts regarding the conditions and/or functions of the appliance and its parts, please contact your local retailer for further information.
- Do not use the appliance if you notice any faults and/or malfunctions not indicated in the paragraph "**Problems - Possible causes - Solutions**". In this case call for the services of a qualified technician. Do not attempt to carry out repairs by yourself.
- Control that the feeding network corresponds to the characteristics specified (see the identification plate on your appliance).
- Once the appliance has been commissioned, report any faults or malfunctions found to the supplier of the product.
- Periodically check that the power cable, plug and socket are intact. If the power cable is damaged, it can be replaced only by the manufacturer or by the local retailer who sold the appliance or by the personnel authorised to perform maintenance and repairs. Do not take the plug out of the socket by pulling the cable/wire.
- Make sure there is no danger of tripping over the mains cable and that no-one can get tangled up in it or tread on it.

WARNING

- If the appliance is not used for a long period of time, perform at least the following operations:
  - *remove the power cable plug from the socket. If the plug cannot be easily reached, it is advisable to disconnect the omnipolar switch connected to the socket the appliance is connected to*
  - *empty it completely and clean the inside using a cloth dampened with water or neutral detergent*
  - *if necessary, in the following order, interrupt the electricity supply to the socket and then the connection to the appliance.*
- When the appliance is working, be careful when touching the internal steel surfaces with wet or damp hands, as skin may stick to particularly cold surfaces.
- Only use original spare parts or parts approved by the manufacturer to avoid damaging the product.
- Always perform the recommended clearing and maintenance interventions.
- In case of faults and/or breakages, request and use only the original spare parts recommended by the manufacturer.
- Any modifications, adaptations or other changes made to the appliances after they have been marketed does not require the manufacturer to make changes to previously sold appliances. Nor does it imply that the appliances and relevant user manual are below standard and/or inadequate.
- The instructions contained in this manual do not substitute but integrate the Employer's obligations with regard to respecting the legislation in force on norms of prevention and safety.
- These conditions are furthermore subject to respecting the directions related to a correct installation and electrical power supply and must be strictly met.
- The manufacturer will not be held responsible for breakages, accidents or inconveniences of various nature due to non observance of instructions (or non application) of the rules contained in the present manual. The same applies to unauthorised modifications, and/or the use of unauthorised accessories.



WARNING

– The appliance is suitable for use by children aged 8 and over and people with reduced physical, sensory or mental capacity or lack of experience or knowledge only when they are adequately supervised or have received instructions about the safe use of the appliance and have understood the related dangers. Do not allow children to play with the appliance. Cleaning and maintenance must not be carried out by unsupervised children.

1.2 Prohibitions



IT IS FORBIDDEN

– Make changes to and/or attempt to repair the product. Any repair must be carried out by a qualified technician.
– Storage of flammable materials or explosive substances (for example aerosol containers with flammable propellant) inside or near the appliance.
– Use electrical appliances of any kind inside the food storage compartments.
– Leave the appliance exposed to atmospheric agents.
– Touch the appliance with wet or damp body parts and/or barefoot. In the event of a current leakage detectable when touching the metal parts of the appliance, disconnect the switch, unplug it from the power supply and contact an authorised retailer.
– Dispose of, or leave in the reach of children, the packaging materials which could become a source of danger. They must therefore be disposed of as established by the laws in force.

1.3 Intended use

The counter has been designed and developed to reach and maintain an internal temperature ideal for the preservation of food and confectionery products.

1.4 Compliance

This appliance has been designed and produced according to the guidelines and the relative norms, specified by the sector.

The instructions for use and the warnings contained in this manual, are supplied to protect the right of users in respect of the requirements in the guidelines: 2006/42/EC (Machinery Directive), 2014/35/EU (The low voltage Directive), 2014/30/EU (The electromagnetic compatibility Directive), relative to the safety of the appliance referred to in the CE declaration of conformity as follows.

DICHIARAZIONE DI CONFORMITA'
DECLARATION OF CONFORMITY
KONFORMITÄTSERKLÄRUNG
DECLARATION CE DE CONFORMITE
DECLARACIÓN DE CONFORMIDAD

CE

Costruttore / Manufacturer / Hersteller / Producteur / Fabricante	**DALMEC by DAL SANTO Srl** Via F. Filzi, 46 - 31036 Istrana (TV) - Italia
Macchinario: Machine: Bezeichnung der Machine: Machine: Máquina:	**Armadio refrigerato / Refrigerated cabinet** **Armoire réfrigérée / Kühlschrank**
Matricola / Serial number / Seriennummer / Matricule / Matrícula	**20270041**
Modello / Model / Modell / Modèle / Modelo Articolo / Article / Artikel / Article / Artículo	**PGCC070ANAF**
Inizio produzione / production start / début production / producto a partir de / Produktions-Beginn	**2020**

Direttive e norme di riferimento applicate per questo macchinario: / Regulations and norms of reference given to this machinery:
Angewendete bezugnehmende Vorschriften und Normen für dieses Gerät: / Directives et normes de référence adoptées pour cet appareil:
Directivas y normas de referencia aplicadas para esta máquina:

• DICHIARAZIONE CE DI CONFORMITA' ALLA "DIRETTIVA MACCHINE" • EC DECLARATION OF CONFORMITY TO "MACHINERY DIRECTIVE" • CE-KONFORMITÄTSERKLÄRUNG BEI DER "MASCHINEN RICHTLINIE" • DECLARATION CE DE CONFORMITE A LA "DIRECTIVE MACHINES" • CERTIFICACION CE EN CONFORMIDAD CON LA "DIRECTIVA MÁQUINAS"	**2006/42/EU**
• DICHIARAZIONE DI CONFORMITA' ALLA DIRETTIVA "COMPATIBILITA' ELETTROMAGNETICA" • EC DECLARATION OF CONFORMITY TO "ELECTROMAGNETIC COMPATIBILITY DIRECTIVE" • CE-KONFORMITÄTSERKLÄRUNG BEI DER "VORSCHRIFT "ELEKTROMAGNETISCHE KOMPATIBILITÄT" • DECLARATION DE CONFORMITE A LA DIRECTIVE "COMPATIBILITE ELECTROMAGNETIQUE" • CERTIFICACION CE EN CONFORMIDAD CON LA DIRECTIVA "COMPATIBILIDAD ELECTROMAGNETICA"	**2004/108/EU**
• DIRETTIVA "SULLA RESTRIZIONE DELL'USO DI DETERMINATE SOSTANZE PERICOLOSE NELLE APPARECCHIATURE ELETTRICHE ED ELETTRONICHE" • DIRECTIVE "ON THE RESTRICTION OF THE USE OF CERTAIN HAZARDOUS SUBSTANCES IN ELECTRICAL AND ELECTRONIC EQUIPMENT" • CEKONFORMITÄTSERKLÄRUNG "ZUR BESCHRÄNKUNG DER VERWENDUNG BESTIMMTER GEFÄHRLICHER STOFFE IN ELEKTRO- UND ELEKTRONIKGERÄTEN" • DECLARATION CE DE CONFORMITE "À LA LIMITATION DE L'UTILISATION DE CERTAINES SUBSTANCES DANGEREUSES DANS LES EQUIPEMENTS ÉLECTRIQUES ET ÉLECTRONIQUES" • CERTIFICACION CE EN CONFORMIDAD CON LA DIRECTIVA SOBRE RESTRICCIONES A LA UTILIZACIÓN DE DETERMINADAS SUSTANCIAS PELIGROSAS EN APARATOS ELÉCTRICOS Y ELECTRÓNICOS	**2011/65/EU**

• Si dichiara che l'apparecchiatura di nostra produzione, specificata sopra, è progettata e costruita in conformità ai requisiti essenziali di sicurezza dettati dalle direttive summenzionate. Vi rammentiamo che la presente dichiarazione perde validità in caso di modifiche dell'apparecchiatura eseguita senza il nostro consenso.
• It is hereby declared that the mentioned machine manufactured by us is designed and manufactured in compliance with the essential safety requirements as requested by the above mentioned directives. May we remind you that the present declaration shall be null and void should any modifications be carried out on the machine without our approval.
• Hiermit erklären wir, daß die bezeichnete Maschine von uns hergestellt aufgrund ihrer Konzipierung und Bauart sowie in der von uns in Verkehr Ausführung den einschlägigen grundlegenden Sicherheitsanforderungen aufgrund der oben aufgeführten Richtlinien. Bei einer mit uns nicht abgesprochenen Änderung der Maschine verliert diese Erklärung ihre Gültigkeit.
• Nous déclarons que la machine de notre production spécifiée à la page ci-dessus est construite de façon à répondre aux conditions essentielles requises en matière de sécurité prévus par les directives susmentionnées. Nous vous rappelons que la présente déclaration perd de sa validité en cas de modifications apportées à la machine sans notre autorisation.
• El fabricante declara que la máquina de su producción especificada fue proyectada y fabricada de conformidad con los requisitos esenciales de seguridad prescritos establecidos por las Directivas mencionadas anteriormente. Se deja constancia de que la presente declaración perderá su validez en caso de que se realicen modificaciones en los productos sin previa autorización del fabricante.

• Si dichiara che l'apparecchiatura è progettata e costruita in conformità alla:
• It is hereby declared that the mentioned machine manufactured by us is designed and manufactured in compliance with:
• Hiermit erklären wir, daß die bezeichnete Maschine bei uns hergestellt aufgrund ihren Konzipierung und Bauart:
•Nous déclarons que la machine de notre production spécifiée a été conçue et construite de façon à répondre aux:
•El fabricante declara que la máquina de su producción especificada fue proyectada y fabricada de conformidad con:

NORMA ARMONIZZATA / HARMONIZED STANDARD / ZUSAMMENPASSENDE VORSCHRIFTEN / NORME HARMONISÉE / NORMA ARMONIZADA
EN 60335-1; EN 60335-2-89 ; EN 62233 ; EN 378 ; EN 55014-1 ; EN 55014-2; EN55015;
EN61000-3-2 ; EN61000-3-3 ; EN61000-4-2 ; EN61000-4-3 ; EN61547 ; EN60079-15 [#]

Informazioni supplementari / Additional Information:
[#] Solo se utilizza gas refrigerante R290 / only if work with refrigerant R290
[§] solo se applicabile / only if applicable
Il fascicolo tecnico è custodito presso il costruttore / The technical file is kept by the manufacturer / Die technischen Unterlagen wird vom Hersteller aufbewahrt / Le dossier technique est conservée par le fabricant / El expediente técnico se mantiene por el fabricante

Identificazione del firmatario / Identification of signer / Angaben zum Unterzeichner / Identification du signataire / Identificación del firmante

Istrana, li 02/07/2020	Preposto / Person in Charge DAL SANTO s.r.l.

FAC SIMILE

1.5 Description of the appliance

The counter with sink covered by this manual has been designed and developed to reach and maintain an internal temperature ideal for the preservation of food and confectionery products.

The table consists of:

- Pull-out monobloc refrigerated unit.
- Stainless steel internal and external structure. Rounded corners inside for easy cleaning. Automatic-close doors with a magnetic seal. Insulation in polyurethane injected at high pressure (no CFC or HCFC).
- Digital control with NTC thermistor. Ventilated refrigeration with R290 gas. Automatic defrosting and evaporation of condensate.
- Removable, adjustable shelf runners. Height-adjustable stainless steel feet (with wheels on request). Professional, compact handle with innovative design.
- Extras: confectionery kit, internal light, glass doors, wheels kit, drawer units with drawers in three different heights, and splashback.

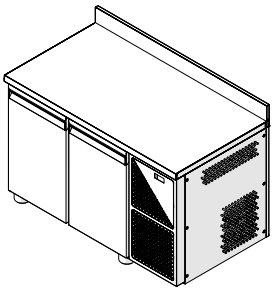

Fig. 1

1.6 Identification

An identification label and CE marking (type 1 or type 2) is applied to each device. It contains the identification and technical/functional data.
It is securely attached inside the appliance on the right or left-hand side.
Depending on the year of manufacture, one of the two CE plates may be present.

> **BE CAREFUL**
> Tampering, removal, lack of the identification plate or other does not allow the safe identification of the product and will make any installation or maintenance operation to be performed difficult.

Type 1

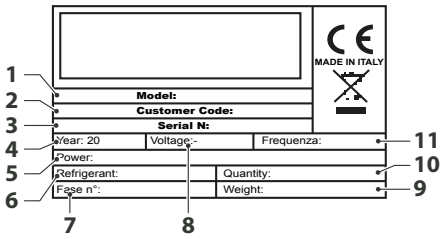

Fig. 2

1. Model
2. Customer code
3. Serial number
4. Year
5. Power
6. Refrigerant
7. Phase No.
8. Voltage
9. Weight
10. Quantity
11. Frequency

Type 2

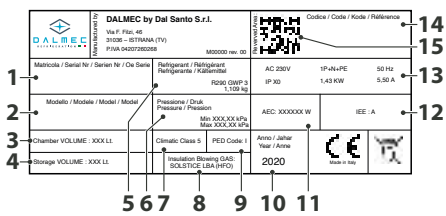

Fig. 3

1. Serial number
2. Model
3. Chamber volume
4. Storage volume
5. Refrigerant
6. Pressure
7. Climate class
8. Gas insulation
9. PED Class
10. Year
11. Annual consumption
12. Energy class
13. Machine technical data
14. Customer code
15. QR code allowing access to portal DALMEC

1.7 Structure

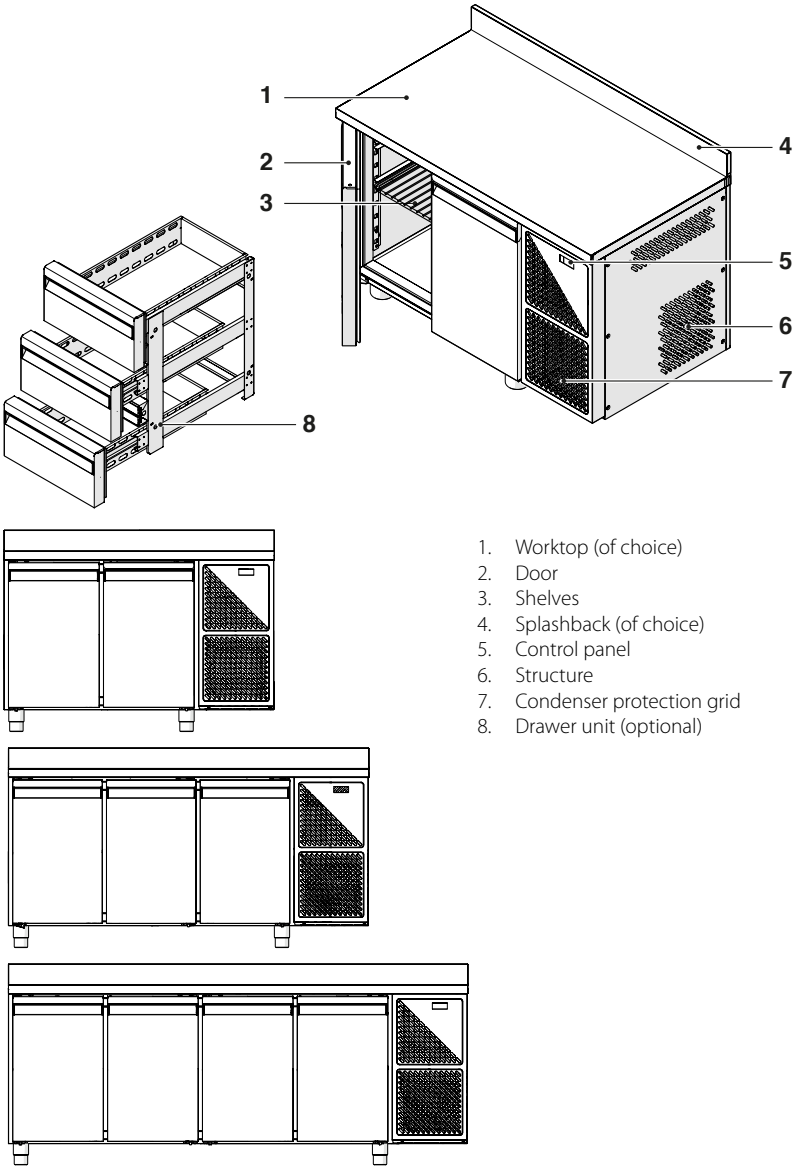

1. Worktop (of choice)
2. Door
3. Shelves
4. Splashback (of choice)
5. Control panel
6. Structure
7. Condenser protection grid
8. Drawer unit (optional)

Fig. 4

1.8 Technical specifications

To consult the technical and operational data for the appliance, please refer to the identification plate on the appliance (internal compartment).

1.9 Product identification

The counter code is composed as follows:

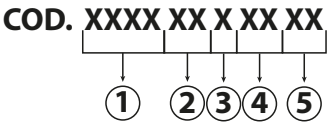

Fig. 5

Number	Description	Options
1	Model	-
2	Version	60 = 600 mm - 70 = 700 mm
3	Doors	2 = 2 doors - 3 = 3 doors - 4 = 4 doors
4	Motor	DB - AN
5	Inclusions	GL = glass door - SP = without top - AL = splashback

The motor (4) may not be indicated in the product code.

Category	Range	Version
Catering	PECLXXXX	EASY
	PECTXXXX	
	PPCTXXXX	PLUS
	PPCLXXXX	
	PGCTXXXX	GOLD
	PPCSXXXX	-
	PPSAXXXX	
Pastry	CPCTXXXX	PLUS
	PPCTXXXX	
Bakery	BGCTXXXX	GOLD
	BPCPXXXX	PLUS

Motor	Gas	Temperatures
TN	R134A	0/+10
BT	R134A	-18/-22

Motor	Gas	Temperatures
AN	R290	0/+10
AB - DB	R290	-18/-22
T2	R290	-15/-20 -2/+10

The Refrigerated counter PPCT7A2ANGLSP for example, is a Pastry category counter, Plus version, 700 mm deep with 2 doors and AN motorisation. It is supplied with glass doors and without top.

2 INSTALLATION

2.1 Receiving the product

The appliance is supplied in a single package and protected by cardboard packaging.
The installation, use and maintenance manual is supplied with the appliance, placed inside it.

WARNING
The manual is an integral part of the product; it is therefore recommended to read it before installing and starting the appliance and to store it with care for future reference or for when the product is transferred to another Owner or User.

IT IS FORBIDDEN
Do not dispose of, or leave in the reach of children, the packaging materials as they could become a source of danger. They must therefore be disposed of as established by the laws in force.

The appliance is moved on the pallet on which it is delivered. It must always be kept in a vertical position as indicated on the packaging.

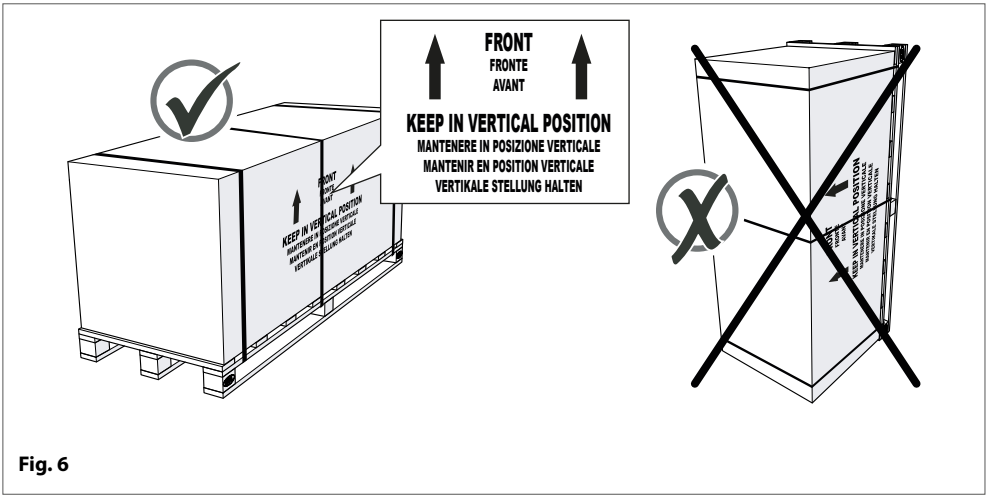

Fig. 6

The packaging can easily be transported on a forklift or other lifting device with a suitable capacity. These devices are used for unloading and for handling loads.

WARNING DANGER
The lifting and transport operations can be very dangerous if not carried out with the utmost care: therefore move all unauthorised people away from the area then clean, clear and delimit the transit area.

Before starting the lifting operations, make sure that:
- with the forklift, the forks are inserted into the pallet on which the appliance is packaged in such a way that it is centred and its weight is well distributed;
- the package must be lifted and handled with extreme caution, slowly and without jerky or sudden movements;
- while handling the appliance, if possible, the load must not be raised more than 10/15 cm from the ground.

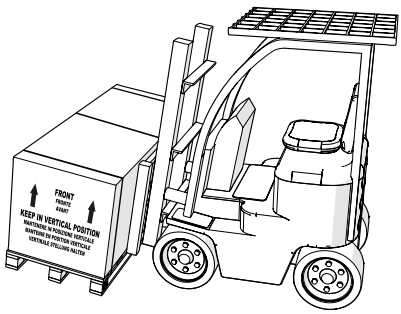

Fig. 7

2.2 Unpacking

The appliance is delivered with protective cardboard, polystyrene and nylon packaging. When in the vicinity of the place for installation:
- proceed to remove the packaging (straps, cardboard, protective polystyrene etc.) and transparent film on the stainless steel surfaces;
- lift the appliance with the forklift and remove the pallet underneath paying attention to carry out the manoeuvre with extreme caution, slowly, without sudden or jerky movements and without damaging the bottom of the appliance.

WARNING DANGER
Avoid leaving packaging materials at the reach of children or people incapable of handling these materials as they are potential sources of danger, therefore proceed to disposal of them in compliance with the current legislation in the country of installation.

After removing the packaging:
- from inside the appliance, remove all the documents and accessories supplied (bag with documentation and instructions for installation and use);
- make sure that the appliance conforms to what was specified at the moment of purchase or on the contract (type of appliance, accessories and anything else specifically stated);
- make sure that the appliance is integrate and does not have any faults, breakages, scratches or damaged parts - (**in the case of certified damage- DO NOT USE the appliance and contact your retailer as soon as possible**).

2.3 Installation premises

To guarantee the maximum efficiency of the appliance when in operation, it is essential to install it in a suitable place. Therefore it is necessary to make sure that the place of installation guarantees the following:
- a compliant electric system with earth and socket positioned near the appliance itself;
- sufficient air renewal, even when the room is closed;
- the appliance must not be exposed to sun rays and /or other sources of heat (e.g. high density lighting, ovens or cooking rings, heating elements i.e. radiators or convector heaters etc…);
- the space is sufficient to allow for easy access;
- the environment is closed and inaccessible to people not authorised to use the appliance.

2.4 Correct positioning

Place the appliance on the ground on its four feet, to ensure maximum efficiency during operation.
We recommend resting the appliance against the rear wall, 100 mm from any other furniture to the sides.
It is also essential to make sure that the air intakes of the condenser unit (1), on the front and bottom part of the appliance, are not in any way obstructed by furniture and/or foreign bodies.

WARNING DANGER
Do not cover the air vents of the condensing unit by placing in front of the appliance boxes, buckets etc. and/or by placing on the top towels or sheets that can dangle covering the air intakes.

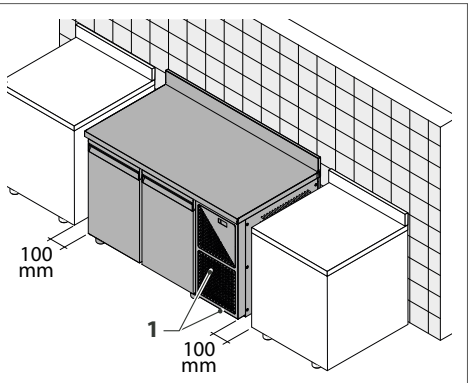

Fig. 8

2.5 Levelling

This procedure is necessary to guarantee the correct operation of the water drain for defrosting and washing (where present) and to avoid possible annoying vibrations of the motor.
Carry out the following in the order given:
- Use a spirit level to check the longitudinal and transversal levelling of the appliance; if necessary, act on the feet to adjust the level;
- Check the correct positioning of the condenser tray and its relative drainage pipe (where present).

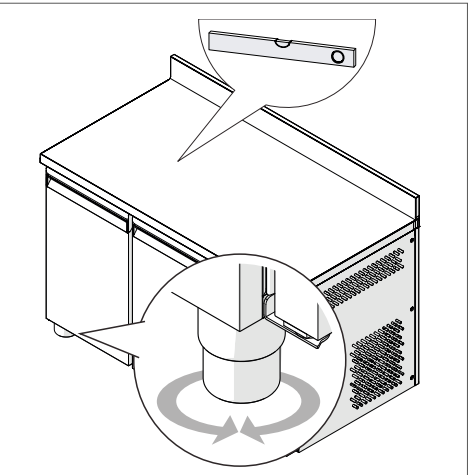

Fig. 9

2.6 Electrical connection

General rules

The appliance must be connected to the mains supply by an authorised and qualified person.

- The appliance must be PERMANENTLY connected to the mains supply by means of a CIRCUIT BREAKER which must be near the appliance and easily reachable by the operator.
- the circuit breaker must be certified by a Quality Certification Body (IMQ or equivalent) and must be indicated as the means for interrupting the electrical power supply to the appliance.
- The appliance leaves the factory already configured for 1/N 230 V 50 Hz single phase voltage and comes complete with a power cable and its relative locking system.
- The user is obliged to install the power cable of the appliance in compliance with the legal safety standards of the territory where the appliance is installed.
- Make sure that the mains voltage value corresponds to that written on the CE declaration of conformity attached to the appliance.
- Make sure that the appliance power cable is intact. If it is damaged, it must be replaced by the manufacturer, by an authorised support service or by a qualified technician.

Electrical connection

The appliance is delivered with the cable without plug. The client's qualified technician will be responsible for correctly connecting the appliance to the mains supply.

- Connect the power cable of the appliance to a circuit breaker, never directly to the main line.
- The mains frequency and voltage must correspond to those indicated on the identification plate of the appliance. Check that the mains voltage at the socket is the nominal voltage +10% when the compressor is switched on.



BE CAREFUL

The appliance must be earthed. It is advisable to install a unipolar(or quadripolar) switch disconnecting device with a gap of at least 3 mm upstream of the socket. This switch is mandatory when the load exceeds 1000W or when the appliance is connected directly without using the plug. It is advisable to use a circuit breaker with a high sensitivity differential to avoid switching off the entire system in case of a fault.

3 SWITCHING ON AND USE

3.1 Preliminary operations

Before starting the appliance, make sure that:
- the electrical system complies with the specific Regulations and has been made by professionally qualified personnel;
- the voltage of the appliance, indicated on the Technical Plate, corresponds to the line voltage in the power socket;
- there is a suitable earthing system and a bipolar mains switch with differential;
- the power socket is of a type suitable for receiving the plug of the appliance; do not use extensions or multi-adapters;
- the power socket is easily accessible after installation;
- the installation premises meets the requirements of the Technical and Health Regulations and the Legislation in force.

3.2 Correct use

To ensure the maximum efficiency of the appliance, it is necessary to use it following these few but important precautions.
- do not overload the racks: the maximum load capacity for each individual rack is 20 Kg.
- Arrange the products inside the appliance, taking care not to obstruct the free circulation of refrigerated air inside it. For this purpose, when products are arranged on the shelves, it is advisable to leave a gap of several centimetres between one product and another, so that the surfaces of each single product are exposed to the flow of refrigerated air, thus encouraging a rapid and uniform cooling.
- Do not overload the shelves of the appliance, especially the shelves in proximity of the refrigeration air delivery and intake vents. There is a label on the inside, on the side of the shelf, which indicates the maximum load capacity.
- NEVER rest products against the rear wall or front door, to avoid obstructing or blocking the continuous flow of cold air.
- Make sure the door of the appliance is correctly closed after each time it is opened.
- Limit door openings to the essential, to avoid continuous dispersion of cold air in the environment with the subsequent rise of temperature inside the appliance.
- Once products have been removed from the device, do not leave them in non-refrigerated areas for any length of time to avoid excessive loss of cold before putting them back in again.
- Cover or wrap the food before putting in the cabinet and avoid putting in hot food or steaming liquids.

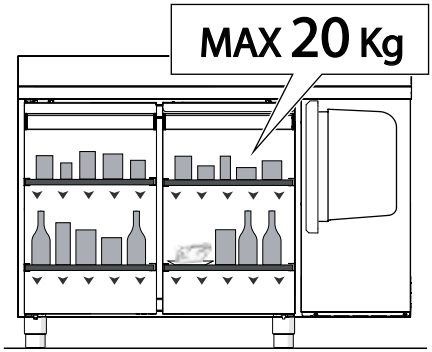

Fig. 10

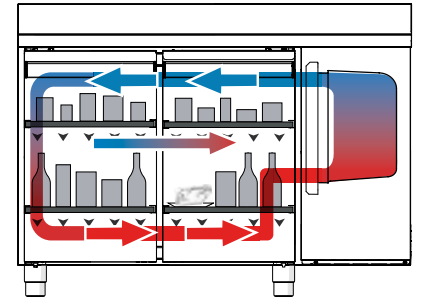

Fig. 11



WARNING
Cold air comes out when the door of the cabinet is opened. Avoid opening the door during operation. If there is an increase in the number and length of times in which the door remains open, the level of efficiency of the appliance will be reduced and the ideal temperature inside it cannot be guaranteed.



WARNING
Leaving the door open for a long time or not closing it properly can cause ice to form inside and/or around the door seal.



WARNING
We remind you that the law on the conservation of products **PROHIBITS** the re-freezing or deep freezing of defrosted products.

3.3 User interface - EV3B

All operations for switching on the appliance and setting the operating temperature must carried out by the operator via the control panel located on the top part of the appliance.

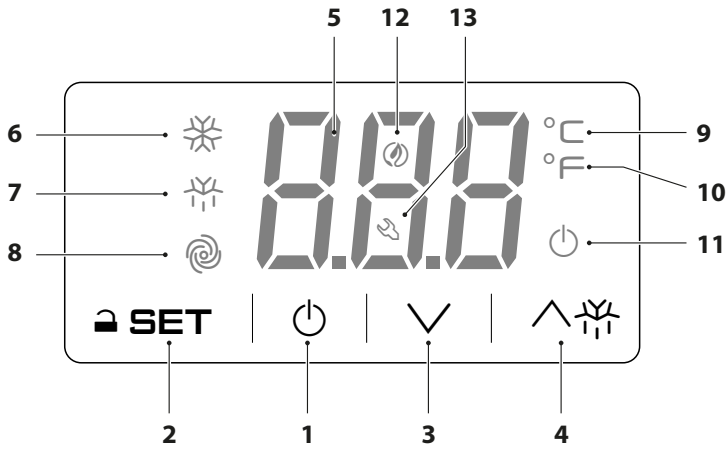

Fig. 12

Number	Key	Description
1	⏻	Digital power button for the user interface device (controller). The controller can feature three operating modes: • ON: the device is powered and on; the utilities can be turned on • Stand-by: the device is powered but the software is off; the utilities are off. • OFF: the device is not powered; the utilities are off.
2	SET	Device configuration/operation parameters access function key. During setting/modification operations, pressing the SET key confirms/saves the value input.
3	∨	Device operation parameters navigation function key (down). During the setting phase, pressing the DOWN key decreases the set value by one unit.
4	∧	Device operation parameters navigation function key (up). During the setting phase, pressing the UP key increases the set value by one unit.
5		Temperature/warning display. This displays the internal temperature of the appliance in real time. Any active (or flashing) LEDs provide further information on the operating status of the appliance (see the controller datasheet for instructions and the LED key).

Number	LED	Description
6	❄	When it lights up GREEN, this means that the compressor is running
7	❄	When it lights up ORANGE, this means that defrosting is in progress (if any)
8		When it lights up GREEN, this means that the evaporator fan is running (where present)
9	°C	This indicates degrees in °C
10	°F	This indicates degrees in °F
11	⏻	It lights up RED when the ⏻ key is pressed to switch the appliance off
12		When it lights up, this means that the "low power" function is active
13		When it lights up, this means there is an alarm in progress

3.3.1 Switching on/off

– Make sure that the keypad is not locked and that there are no procedures running.
– Press and hold the ⏻ key for 4 seconds: the ⏻ LED will flash, then it will turn off/on.

– If the device is on, during normal operation the temperature of the cell will be displayed.
– If the device is off, the display will be turned off; the LED ⏻ will be switched on.
– If the "low power" mode is in progress, the display will be off and the LED will be on.

3.3.2 Locking/unlocking the keyboard

To lock the keyboard:
– Make sure that there are no procedures running.
– Do not use the device for 30 seconds: "Lco" will appear on the display for 2 s and the keypad will lock automatically.

To unlock the keyboard:
– Press and hold a key for 1 s: "UnL" will appear on the display for 1 s.

3.3.3 Operating setpoint configuration

– Make sure that the keypad is not locked and that there are no procedures running.
– Press the SET key: the LED ❄ will flash.
– Press the ∧ ❄ or ∨ key within 15 seconds. (See also parameters r1 and r2 on the datasheet)
– Press the SET key or do not use the device for 15 s: the LED ❄ will switch off, then the device will exit the procedure.

To exit the procedure before the end:
– Press the ⏻ key (any changes will not be saved).

You can also set the working setpoint via the SP parameter (see datasheet).

3.3.4 Enabling manual defrost mode

– Make sure that the keypad is not locked and that there are no procedures running.
– Press and hold the key for 4 seconds to start the manual defrost cycle.

Note: if the evaporator probe serves as a defrosting probe (i.e. if parameter P4 is set to 1 – see datasheet) and if, when defrosting is activated, the evaporator temperature is above the temperature set under parameter d2 (see datasheet), defrosting will not be activated.

3.3.5 Loading products

IMPORTANT
Wait until the desired set temperature on the control panel has been reached before loading products into the appliance.

– For maximum appliance efficiency, load the products following the instructions given in the section "**Correct use**".

3.4 User interface - EVJ200

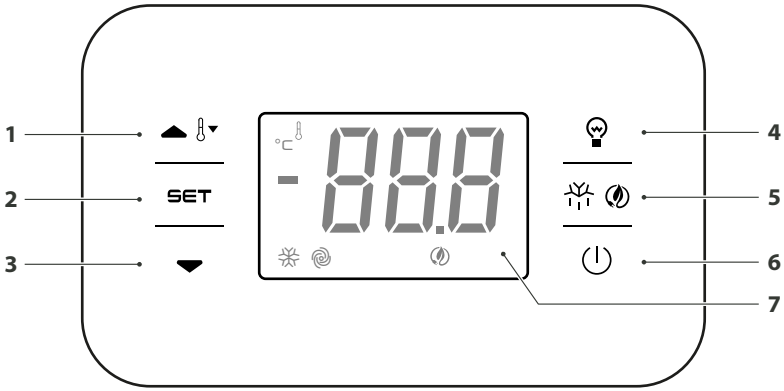

Fig. 13

1	∧	Device operation parameters navigation function key (up). During the settings phase, pressing the key increases the set value by one unit. If pressed for 2 consecutive seconds, the key will start the overcooling or overheating cycle.
2	SET	Unblocking the keyboard and access key to the operating set point of the device. During setting/ modification operations, pressing the key confirms/saves the value input.
3	∨	Device operation parameters navigation function key (down). During the settings phase, pressing the key decreases the set value by one unit.
4		Pressing the key switches the light in the cell on or off.
5		Pressing the key for 2 consecutive seconds starts the defrost cycle.
6		Digital power button for the user interface device (controller). The controller can feature three operating modes: **ON:** the device is powered and on; the utilities can be turned on. **Stand-by:** the device is powered but the software is off; the utilities are off. **OFF:** the device is not powered; the utilities are turned off.
7		Temperature/warning display: when the device is turned on and during the normal operating cycle, the internal temperature of the appliance is shown in real time. Any active (or flashing) LEDs provide further information on the operating status of the device (see technical data sheet of the controller for instructions and meaning of the LEDs).

Switching the appliance on/off

- Make sure that the keyboard is not locked and that no procedure is in progress;
- press the key ⏻ for 2 s: the display will switch off/on.

If the device is on, during normal operation the temperature of the cell will be displayed.
If the device is off, the display will be turned off; the red LED ⏻ will be switched on.

Locking/unlocking the keyboard

To lock the keyboard:
- Make sure that no procedures are in progress;
- do not operate for 30 s: "Loc" will appear on the display for 2 s and the keyboard will be locked automatically.

To unlock the keyboard:
- Touch a key for 1 s: "UnL" will appear on the display for 1 s.

Operating setpoint configuration

- Make sure that the keyboard is not locked and that no procedure is in progress;
- press the key SET: the LED will flash
- use the keys ∧ and ∨ within 15 s to configure the parameter;
- confirm with the key SET or do not use for 15 s: the LED will switch off and then, the device will exit the procedure.

To exit the procedure without confirming the change, press the key ⏻.

Enabling manual defrost mode

- Make sure that the keyboard is not locked and that no procedure is in progress;
- press the key for 2 s. to start the manual defrost program.

WARNING
Defrosting is done automatically and/or in manual mode if conditions allow.
On positive temperature counters, defrosting will be carried out then the compressor and forced ventilation are switched off.
On negative temperature cabinets, defrosting will be done with a heating element and when the fans are stopped.

3.5 Equipment

WARNING
When necessary, mechanical parts must be replaced with original spare parts.
Do not use under any circumstances, tools or instruments that can scratch or cut the surfaces leading to the formation of rust on the damaged parts over time.

3.5.1 Replacing a door with a drawer unit

Drawer units (optional) can be mounted on the counters instead of one or more doors.
There are three types of drawer units:

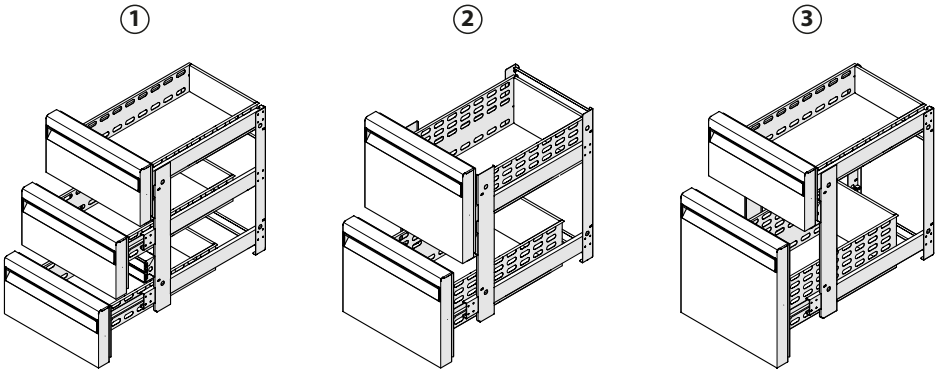

Fig. 14

Number	Code	Type	Dimensions (mm) W x D x H	Packaging (mm) W x D x H	Net weight (kg)	Gross weight (kg)
1	PEK3C13	3 x 1/3	430 x 625 x 685	450 x 660 x 770	30	24
2	PEK2C12	2 x 1/2	430 x 625 x 685	450 x 660 x 770	18	24
3	PEK2C23	1/3 + 2/3	430 x 625 x 685	450 x 660 x 770	18	24

To replace a door with a drawer unit, follow the instructions below:
- Disconnect the appliance from the electrical power supply.
- Make sure there are no products inside the appliance. Empty it, if necessary.
- Remove the shelves (1).
- Remove the screw (2) on the bottom hinge (3).

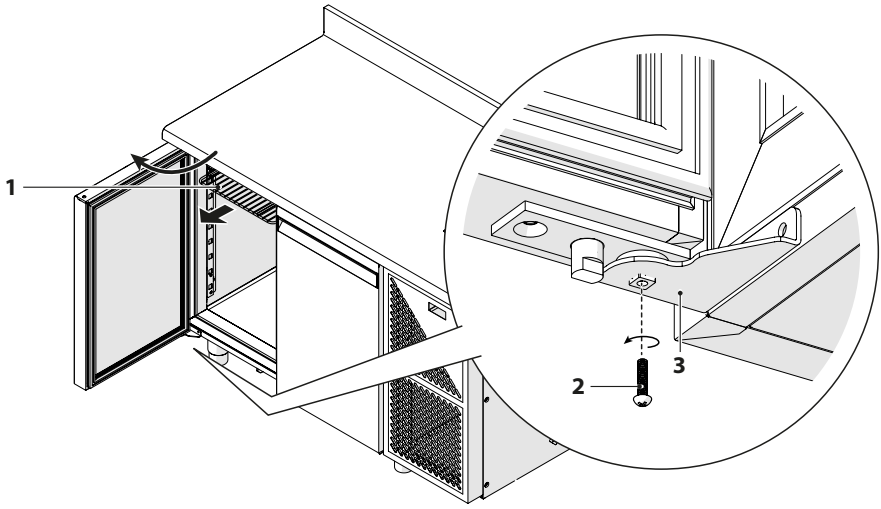

Fig. 15

- Remove the screws (4) blocking the upper hinge.

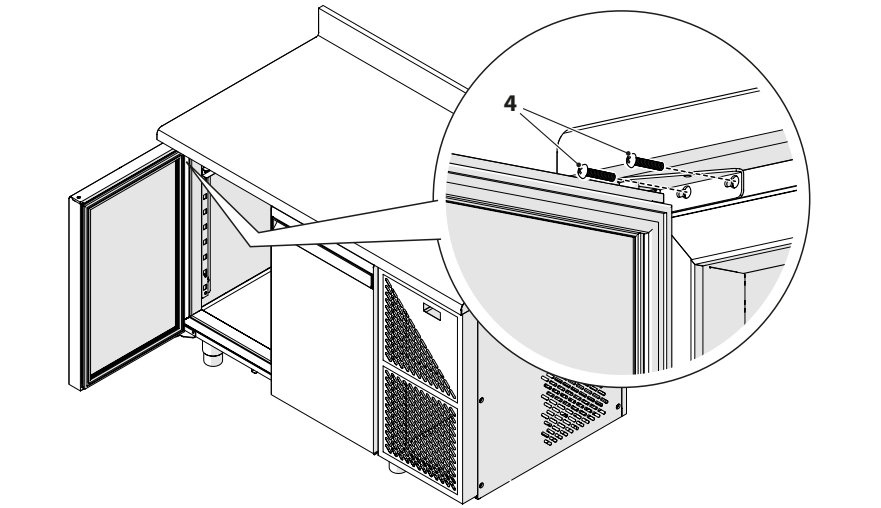

Fig. 16

– Lift and slightly tilt the door to extract it from the bottom hinge, then remove it.

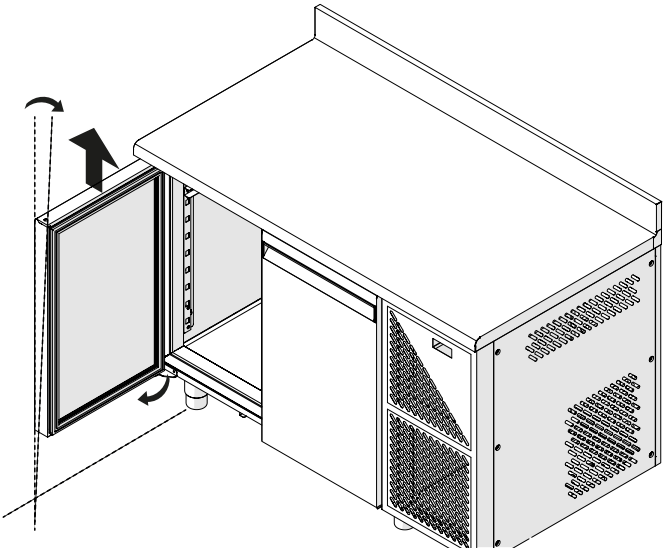

Fig. 17

– Remove the bottom hinge (3) from the table frame by removing the two screws (4).

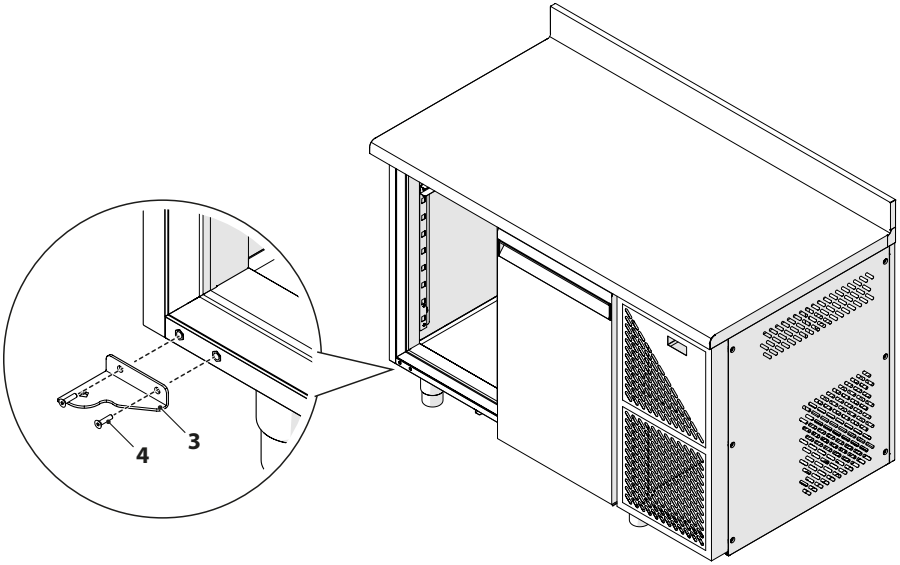

Fig. 18

– Remove any tray support guides (5) from the table by unhooking them from the support brackets (6).

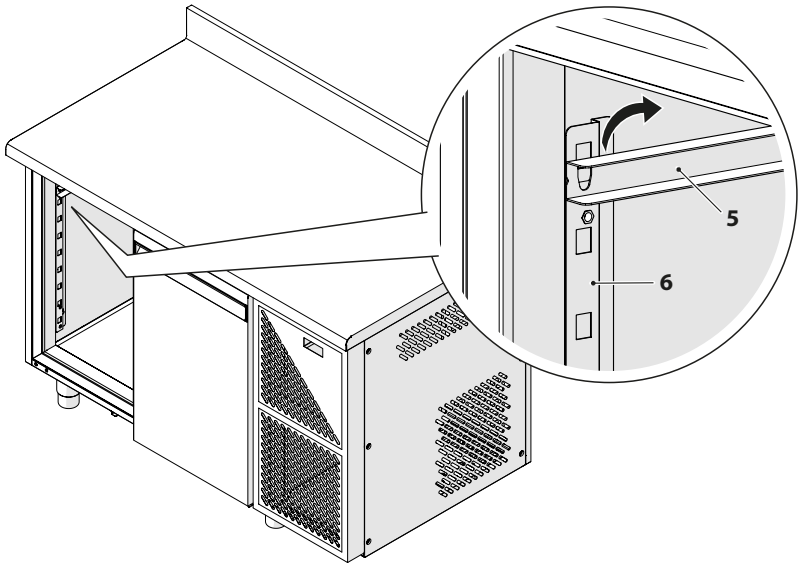

Fig. 19

– Remove all the drawers (7) from the drawer-unit frame (8).

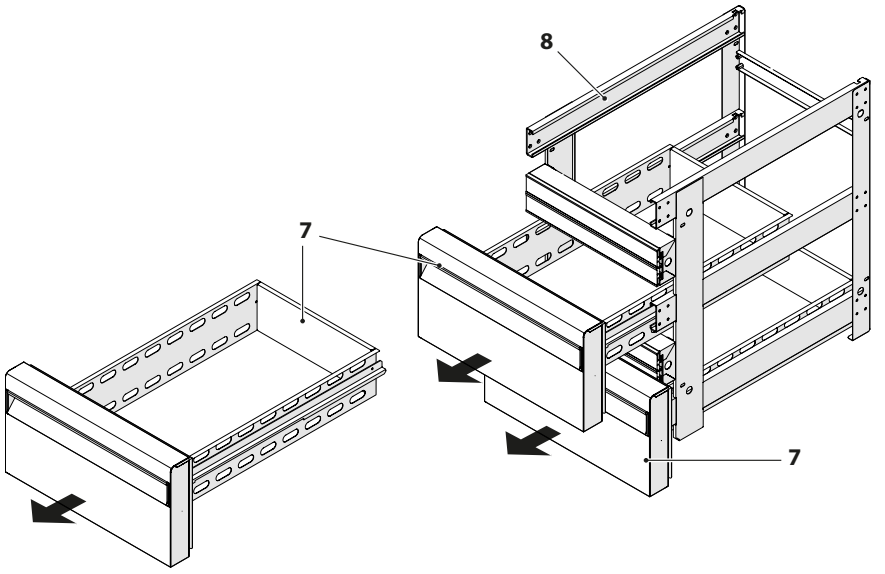

Fig. 20

– Insert the drawer-unit frame (8) inside the table until it reaches the bottom of the compartment.
– Lock the drawer-unit frame to the table structure (9) using 8 screws (10).

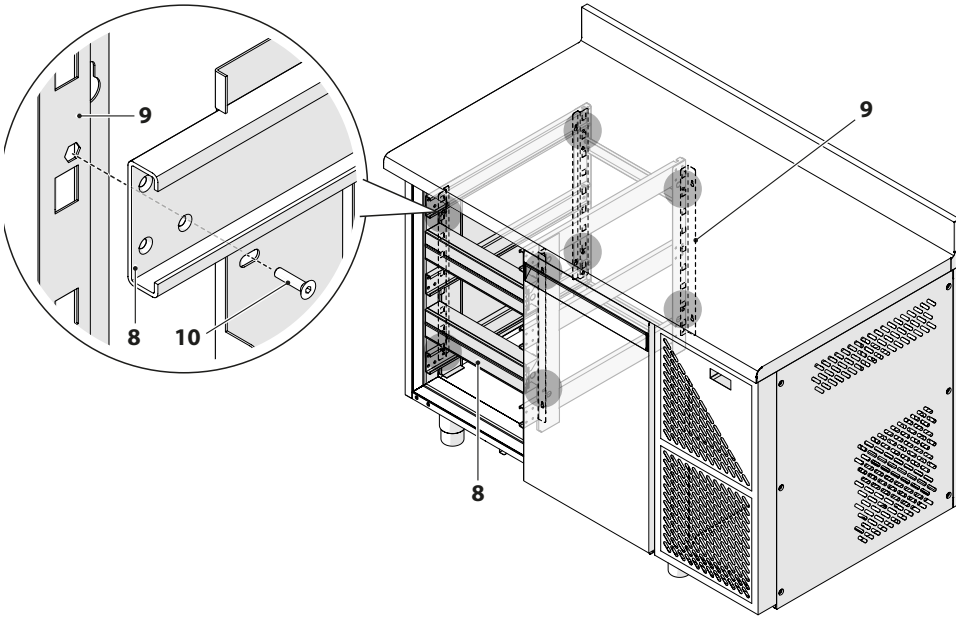

Fig. 21

– Fasten four screws (10) with lock nuts (11).

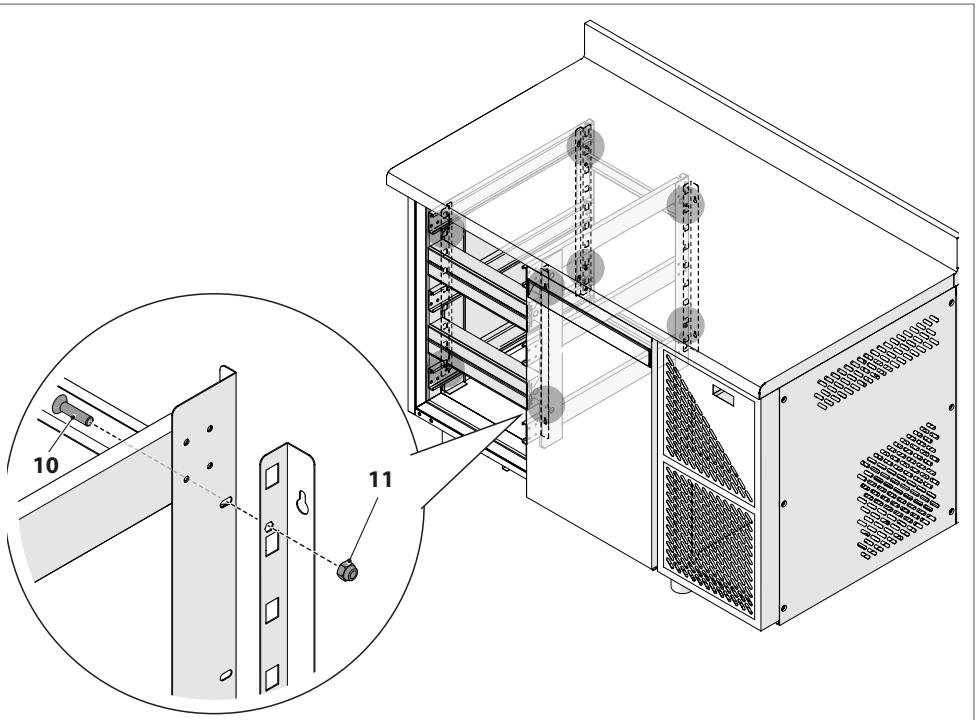

Fig. 22

WARNING
If the drawer unit is installed instead of one of the central table doors, all eight screws must be locked with nuts.

– Position the drawers, taking care to insert them in the guides.

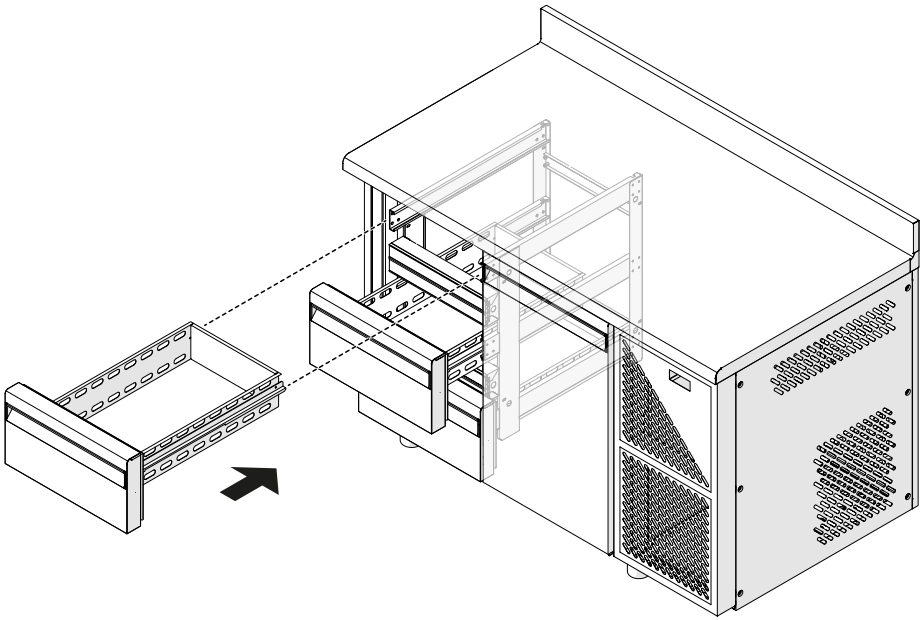

Fig. 23

4 MAINTENANCE

Routine maintenance work covers all operations to keep the various parts of the refrigerated cabinet clean and operational and must be carried out regularly or when deemed necessary, whenever a decrease in the refrigerating performance of the appliance is noted.
As these operations deal with normal cleaning, they are usually carried out by the user (himself/herself).



WARNING DANGER

- For safety reasons we would like to remind you that all cleaning and maintenance operations must be carried out with the appliance switched off and disconnected from the mains. Turn the switch connecting to the mains to the "OFF" position. With appliances equipped with a plug, remove the plug from the socket.
- Do not remove the safety warnings or the machine's labels; in case of repairs, if even one of them is found to be missing, the machine is considered out of warranty.
- Do not try to change the parameters yourself. This operations must be performed only by the manufacturer or by qualified personnel.
- Do not try to replace the electronic and/or mechanical parts yourself.
- Only qualified personnel can make replacements, changes and perform extraordinary maintenance operations.
- NEVER clean the mechanical parts while they are moving.
- NEVER clean the electrical parts when the machine is powered. For any type of cleaning and/or maintenance operation, we recommend using latex gloves.

4.1 Preparing for maintenance operations

For the appliance to work correctly, bearing in mind that it is designed to preserve food, whether wrapped or not, it is essential to keep all its parts (inside walls, shelves, base and runners) clean at all times. We generally advise the following for cleaning operations:

- **disconnect the appliance from the electrical power supply;**
- **do not use** direct and high pressure water jets to wash the inside and outside of the machine;
- **do not use** solvents, abrasive detergents, products with acid pH (vinegar) or chlorine-based substances (bleach, muriatic acid, etc.) or otherwise toxic for cleaning or in the vicinity of the appliance;
- **use only** warm water and neutral soap, or products expressly permitted by the hygiene regulations in force in the country of installation for cleaning catering equipment; rinse with clean water and dry with a soft cloth.

Recommended cleaning operations and maintenance

Before use

- Remove the protective film inside and outside the appliance; clean the appliance and all its accessories using warm water and neutral soap, or products expressly permitted by the hygiene regulations in force in the country of installation for cleaning catering equipment; rinse with clean water and dry with a soft cloth.

Daily

- Carefully clean the outside of the appliance.
- Carefully clean the inside of the door around the gasket (see the item "**Cleaning the gasket**").

Weekly
– Clean all the inside parts of the appliance (inside walls, shelves, base and runners).
Monthly
– Carefully clean the condenser and the refrigerating unit (see the item "**Cleaning the condenser, refrigerator unit and evaporator**").
Annually
– Carefully clean the evaporator and the fans (see the item "**Cleaning the condenser, refrigerator unit and evaporator**").

4.2 Clean the appliance internally and externally

– Carefully clean all the surfaces of the appliance with a soft sponge and neutral detergent.
– The detergent must not contain chlorine and must be non-abrasive. Before use, dilute the detergent if necessary according to the instructions on the label.
– Leave the detergents for the time recommended by the manufacturer.
– Rinse thoroughly the inner and outer walls of the appliance using a sponge and clean, lukewarm water.
– Dry carefully using a sponge or a dry, clean cloth.

WARNING DANGER
Do not use under any circumstances, tools or instruments that can scratch or cut the surfaces leading to the formation of rust on the damaged parts over time.

4.3 Cleaning the gasket

The cleanliness of the door sealing gasket (1) is essential in ensuring the highest performance of the device in your possession. Product residue, dust and/or ice crystals that may deposit or form on the gasket must be constantly removed to guarantee the hermetic closure of the device and thus avoid dispersion of the cold air.
To clean the gasket use a soft cloth or sponge and lukewarm water with a non-abrasive detergent.
The gasket can be removed from its place for more accurate cleaning.

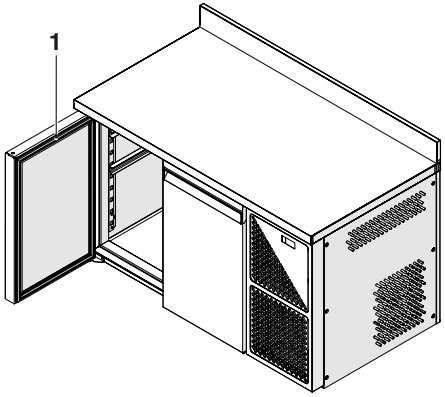

Fig. 24

BE CAREFUL
Make sure that the gasket is dried after cleaning it.

4.4 Cleaning the condenser, refrigerator unit and evaporator

To clean the condenser, refrigeration unit and evaporator, follow the procedure below:
- disconnect the power plug
- Unscrew the two screws (1) holding the refrigeration-unit access panel in place
- Tilt the panel slightly and remove it by pulling it downwards

To clean the condenser, refrigeration unit and evaporator, follow the procedure below:
- disconnect the power plug
- Unscrew the two screws (1) holding the refrigeration-unit access panel in place
- Tilt the panel slightly and remove it by pulling it downwards
- Use a vacuum cleaner and a soft bristled brush to remove any dust that has accumulated on the condenser, taking care to clean the fins carefully
- if you find dust deposits difficult to reach with the vacuum cleaner and/or brush, use compressed air to remove them from the affected parts
- then use a damp sponge to clean in the gaps and, finally, dry the clean parts completely using a soft dry cloth.

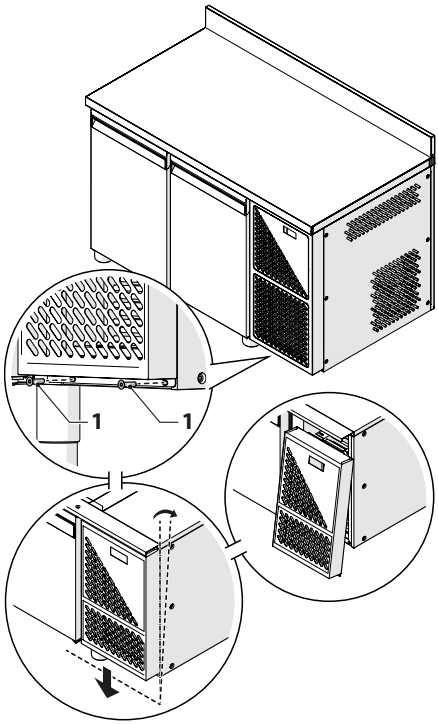

Fig. 25

WARNING DANGER
- While cleaning, never use metal and/or sharp objects that may damage the components.
- While cleaning, we recommend using protective gloves as accidental contact with the condenser fins may cause cuts and grazes.

4.5 Extraordinary maintenance of the appliance

All the operations not contemplated under the heading "Ordinary Maintenance" are to be considered "Extraordinary Maintenance" and must be carried out exclusively by qualified staff on the client's premises or in authorized service centres.
We advise you to ask your retailer for a periodical maintenance contract which includes all the operations required to check the correct operation and replacement of parts subject to wear over time and which fall into the category of "extraordinary maintenance work".

At least once a year, it is advisable to get specialised technicians to check:
- the correct operation of the cooling unit;
- the correct pressure of the refrigerant gas;
- the perfect and safe operation of the electrical system; Should it be necessary to clean the electrical parts, use only a dry cloth to remove any impurities;
- any replacements of mechanical parts must be carried out using **original spare parts**.

4.6 Preparing the appliance for a long period of inactivity

In case of a long period of inactivity, to keep the appliance in the best conditions do the following:
- with appliances equipped with a plug, remove the plug from the socket
- empty and clean the appliance (see the item "**Clean the appliance internally and externally**");
- ventilate the rooms regularly.

4.7 Request for and installation of optional accessories after purchase

If after purchase the application of one or more optional accessories becomes necessary:
- Request the original accessories from your retailer or the nearest sales point
- when this is necessary, the installation must be carried out by "qualified staff" or "technicians" from the nearest service centre.

5 PROBLEMS - POSSIBLE CAUSES - SOLUTIONS

This paragraph deals with the most probable problems that may occur before switching on the appliance and during its operation.
If the appliance does not start or if it stops during operation, before calling the customer service department, please perform the following checks; the following pages indicate the correct procedures which in some cases are sufficient to solve small inconveniences of a technical/functional nature which can occur.

CAUSE	SOLUTION
The appliance does not start	
The differential power supply switch is deactivated.	Turn the differential to the "ON" position.
Plug not inserted into the socket. Plug not inserted correctly into the socket.	Insert the plug into the socket correctly.
Existing electrical system not suitable for the machine voltage.	Check that the electrical system has the voltage required for the operation of the appliance; see the CE identification plate on the back.
The digital control instrument of the appliance is not working.	Check the integrity of the digital controller. Check the electrical connections of the instrument (the check must be performed by a qualified technician).
The appliance has difficulty in reaching and/or maintaining the set temperature	
The set temperature is too low.	Check that the parameters set correspond to your temperature requirements.
Temperature probes broken or faulty.	Check the integrity of the temperature probes.
There are refrigerant gas or fluid leaks.	Identify the leak and close it (get a specialised technician to perform the check and repair).
The condenser fins are covered with dust.	Clean the condenser (refer to the section "**Cleaning the condenser, refrigerator unit and evaporator**").
Evaporator covered with dust.	Clean the condenser (refer to the section "**Cleaning the condenser, refrigerator unit and evaporator**").
Internal fan not working.	Check the integrity of the fan. Check the electrical connections of the fan (the check must be performed by a qualified technician).
The sealing gasket on the doors is dirty and as a result, does not close hermetically.	Clean the door gasket and remove any dirt and/or ice residues.
Loss of cooling power caused by frequent and/or prolonged opening of the door.	Follow the instructions (see the item "**Intended use**") and check that the system works properly. Check that there are no obstructions in the air vents.

CAUSE	SOLUTION
The appliance is too noisy	
The appliance has not been positioned perfectly level. If the appliance is not perfectly levelled, vibrations may be created.	Level the appliance properly (see the item "**Correct positioning**").
The appliance touches other parts/objects that cause acoustic resonances.	Position the appliance in such a way that it does not touch other parts/objects.
In some cases, due to incorrect installation, the internal fans may be out of phase.	Call a technician to check the operation of the fans.
Some parts of the machine are not secured properly.	Make sure that all the mechanical parts in the base of the appliance are secured properly.
During operation condensation and ice frequently form on the walls and on the door	
The door is not closed properly.	Check that nothing is blocking the door. Close it properly.
Frequent and/or prolonged opening of the door.	Follow the instructions (see the item "**Intended use**") and check that the system works properly.
The temperature setting dial is not working properly	
The electric wiring is faulty and/or slack.	Check the electrical connections of the instrument (the check must be performed by a qualified technician).
The electricity supply is subject to sudden voltage surges greater than ±10%.	Call a technician to check the mains electricity supply.

If after following the advice and performing the checks indicated the problem persists, contact our company and report:

- the type of problem;
- the serial number of the appliance and the date of manufacture, which you can find at the back of the appliance or on the use and maintenance manual.

The alarms are shown in the bottom row of the regulator:

ALARM	EXPLANATION
Probes error	**Sensor open or in short circuit, incorrect sensor type or incorrect connection**
Probe 1 Error	Regulation probe not working. Heat regulation is suspended, cold regulation is timed by the compressor
Probe 2 Error	Humidity probe not working, humidify and dehumidify regulation suspended. For saturation, the regulator applies a time delay before generating an alarm.
Probe 3 Error	3a probe not working. If the probe is configured as a defrost probe, the end of defrost becomes time-based only. If configured as a condensation probe, the condenser fan will follow the compressor. If configured as an auxiliary probe, the AUX relay will turn off.
MINIMUM TEMP.	If the temperature exceeds the pre-set range of values
MAXIMUM TEMP.	If the temperature exceeds the pre-set range of values
TEMPERATURE ALARM DELAYS	The alarms are delayed in the following cases: start-up normal operation from end of defrost during door opening from door closing
LOW HUMIDITY ALARM	If the humidity exceeds the pre-set range of values
HIGH HUMIDITY ALARM	If the humidity exceeds the pre-set range of values
HUMIDITY ALARM DELAYS	The humidity alarms can be delayed
NO POWER ALARM (and check RTC)	With the clock active, it is recorded and signalled if it exceeds the delay
RTC ALARM	Appears after about 1 minute if the EVIF23TSX clock module or EVLINK module is removed, or if the battery is low
DOOR OPEN ALARM	Generated if the door is open for longer than the maximum pre-set time
"MULTIFUNCTION" ALARM	Generated by the multifunction input
"THERMAL PROT. 1" ALARM	Generated if the multifunction input goes into thermal protection
PRESSURE SWITCH ALARM	The pressure switch is blocked
CONDENSER OVERHEATED ALARM	The condenser has overheated and is blocked
COMPRESSOR BLOCKED DUE TO HIGH CONDENSATION ALARM	The compressor is blocked due to high condensation

If after following the advice and performing the checks indicated the problem persists, contact our company and report:
- the type of problem;
- the serial number of the appliance and the date of manufacture, which you can find at the back of the appliance or on the use and maintenance manual.

6 DISPOSAL

At the end of the service life of the appliance, do not dispose of it into the environment. It can be provisionally stored as "special waste" while waiting for ecological disposal by a company specialised in environmental protection.
The laws on waste disposal vary from country to country and those imposed by the laws and authority where the demolition and disposal will take place, must be observed. In general, it is necessary to return the equipment to specialised centres for collection/demolition.

To decommission, dismantle, store and then dispose of the materials the appliance is made of, follow the procedures indicated below.

- **DECOMMISSIONING**: disconnect the appliance from the electrical power supply. Make the appliance unusable in view of its disposal; remove all existing latches or bolt-locks to ensure no-one remains trapped inside.
- **DISMANTLING**: **the dismantling operations must be carried out by qualified personnel**. Dismantle the appliance taking care to separate and group the materials it is made of according to their chemical nature (steel, glass, plastic, etc...). The compressor contains lubricating oil and refrigerant which can be recovered and reused and main of the other components of the appliance are special waste similar to urban waste.
- **STORAGE**: if the appliance is stored outdoors waiting for disposal, cover it with plastic sheeting, to prevent bad weather conditions such as rain and dampness from corroding the structure, causing rust and oxidation.
- **DISPOSAL**: the waste material produced must be disposed of according to the laws and regulations of the country in which the appliance has been installed. For the treatment and disposal of these materials consult and/or commission a company specialised in waste disposal.

MANUFACTURER'S NOTE:
The manufacturer declares that the design, development and construction of the appliance have been carried out in conformity with the laws regarding the reduction of the use of dangerous substances, in particular with reference to electrical appliances and electronic devices (WEEE) in favour of the environment to protect the health of workers, the intervention of subjects who are involved in the installation of the use of and the disposal of its products (manufacturers, distributors, consumers and operators involved in waste disposal-WEEE).

Disposal of the appliance (European Directive 2012/19/EU)



Electrical and electronic equipment coming from professional appliances or classified as professional waste must not be disposed of with normal urban waste at the end of their service life, but they must be disposed of, according to law, in compliance with directives 2012/19/EU and the Italian Legislative Decree 49/2014. Ask your retailer if they can collect or replace it, in case the product is replaced with a similar one. Although your product is designed ad built to minimise its impact on the environment and on health, it contains components that, if managed incorrectly, can be harmful. Your role as a purchaser, in managing the equipment at the end of its service life, is essential to reduce the impact of waste on the environment and on health and to promote the recycling chain. The symbol (crossed-out bin) shown here and also featured on your appliance, means that the latter, at the end of its service life, must not be disposed of as normal urban waste, but it must be managed, according to law, as electrical and electronic waste. Each country can also establish specific rules to comply with when dealing with electrical and electronic waste. Before disposing of the appliance, consult the regulations in force in your country.
Pay particular attention to the correct disposal methods of all the components of the packaging.

IT IS FORBIDDEN
Dispose of the product with urban waste.

7 SPARE PARTS AND SERVICE CENTRE

The use of **original spare parts** guarantees the operation and efficiency over time of your appliance. Original spare parts are available at:
- **The manufacturer's CUSTOMER SERVICE;**
- **STORE** where the appliance was purchased;
- **Your nearest authorised SPARE PARTS AND SERVICE CENTRE**.

To facilitate the identification of spare parts and speed up their delivery, and to avoid unpleasant and expensive errors, when ordering spare parts, please provide the following information:
- NAME OF APPLICANT (correct address, company name);
- IDENTIFICATION DATA of the appliance (see model and serial number on the CE identification plate on your appliance);
- PLACE OF DESTINATION OF GOODS;
- MEANS OF TRANSPORTATION OF GOODS;
- IDENTIFICATION DATA OF SPARE PARTS (provide a detailed description or request illustrations of the appliance and relative form to order the spare parts which will be supplied to you).

If the chosen service centre supplies you with the necessary documents and relevant order form for the spare parts required, the information to be indicated on the order form is the following:

1. MACHINE MODEL - (See CE identification plate on the appliance)
2. TABLE NUMBER
3. ITEM POSITION
4. ITEM CODE
5. ITEM DESCRIPTION
6. QUANTITY

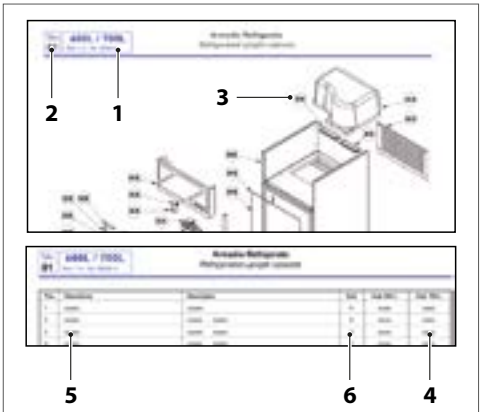

Fig. 26

8 ANNEXES

Ann. 01 Technical specifications of the refrigerant gas

A concise technical specification of the refrigerant gas used, including safety instructions and emergency treatment is supplied as an integral part of this manual.
For further and more specific information about the refrigerant gas used in the appliance in your possession, refer to the safety specifications supplied separately among the documents.

Ann. 02 Technical specifications

For all the data referring to the characteristics and technical specifications of the appliance you have purchased, please refer to your contract and the general Product Catalogue where you will find all the technical and functional specifications of your appliance.

Ann. 03 CE Declaration of Conformity

The declaration of conformity can be found among the documents delivered to the customer at the moment of purchase or installation of the appliance (if foreseen).

8.1 Ann. 01 - Technical details of refrigerant gas

REFRIGERANT GAS FREON R134a

Freon R134a	dangerous substance
Tetrafluoroethane	(HFC 134a) 100%
Appearance:	Colourless liquid gas
Smell:	Slightly like ether
GWP:	1300

REFRIGERANT GAS R290 (propane)

Propane R290	Inflammable gases, category 1 (H220)
Propane	100%
Appearance:	Colourless liquid gas
Smell:	Often odorised. Sweet-smelling. Barely noticeable in low concentrations.
GWP:	-

WARNING DANGER

Before carrying out any operation, you must read and carefully follow the instructions outline in the user manual.

Any support work on units charged with R290 refrigerant should only be carried out by expert personnel and trained in the procedures for managing R290 gas. The work must be carried out by personnel designated by the manufacturer or distributor that sold the product.

Only use suitable components; if the components need replacing, it is important to use original spare parts approved for the specific use.

HAZARD IDENTIFICATION

Inhaling for prolonged time can produce anaesthetic effects. Elevated exposure can cause abnormal heart beats and sudden death. Nebulization of the product or splashes of the product can cause burning from frost to the eyes or skin.

FIRST AID

In an emergency case contact the number 118 or another emergency service available in the territory.

To give first aid adopt the following measures:

- **Inhaling** a high concentration can cause suffocation. The symptoms can include loss of movement and/or consciousness. The victim may not realise he/she is suffocating. Wearing the breathing apparatus, move the victims to a ventilated area, make them lie down and keep them warm. Provide artificial respiration only if the victim is not breathing. Seek immediate medical assistance.
- **Contact with the skin**: thaw the affected parts with water, remove contaminated clothing very carefully because in case of burns it can stick to the skin. In the case of contact with the skin wash immediately with plenty of lukewarm water. Visit a doctor should irritations or reddening of the skin take place.
- **Contact with eyes**: Wash eyes immediately using plenty of running water for at least 15 minutes or with eye solutions keeping the eyes wide-open. Seek immediate medical assistance.
- **Ingestion**: unlikely exposure. If it does occur, do not induce vomiting. If the injured person is conscious, make him/her drink 200-300 ml of water. Seek immediate medical assistance.
- **Main symptoms**: suffocation.
- **Requires immediate medical assistance or specialist treatment**: symptomatic or support therapy when indicated. Do not administer adrenalin or so called Sympathomimetic drugs or similar after exposure because of the risk of heart arrhythmia or subsequent heart failure.

EINLEITUNG

Sehr geehrter Kunde,
wir danken Ihnen, dass Sie sich für eines unserer Geräte entschieden haben.
Das von Ihnen gewählte Modell ist ein leistungsstarkes Produkt mit hochentwickeltem Design und fortschrittlicher Technologie, hoher Zuverlässigkeit und Fertigungsqualität.
Wir empfehlen Ihnen, die Verwaltung und Wartung professionell qualifiziertem Personal Ihres Vertrauens anzuvertrauen, das bei Bedarf nur Original-Ersatzteile verwendet.
Dieses Handbuch enthält wichtige Informationen und Empfehlungen, die für die einfachste Installation und den bestmöglichen Gebrauch des Gerätes befolgt werden sollten.

Der Hersteller:
DALMEC by DAL SANTO s.r.l.
Via Fabio Filzi, 46 - 31036 Istrana (TV) Italy
Ph. +39 0422 832679 - Fax +39 0422 677043
www.dal-mec.it - info@dal-mec.it

TECHNISCHE ANDERUNGEN VORBEHALTEN.

IM HANDBUCH VERWENDETE SYMBOLIK UND IHRE BEDEUTUNG



HINWEIS
Zur Angabe besonderer Informationen.



VORSICHT WALTEN LASSEN
Zur Kennzeichnung besonders wichtiger und schwieriger Vorgänge.



ACHTUNG GEFAHR
Um auf Vorgänge hinzuweisen, die bei unsachgemäßer Ausführung zu Verletzungen allgemeiner Art, Fehlfunktionen oder Sachschäden am Gerät führen können; sie erfordern daher besondere Aufmerksamkeit und angemessene Vorbereitung.



ACHTUNG ELEKTRISCHE GEFAHR
Um auf Vorgänge hinzuweisen, die bei unsachgemäßer Ausführung zu Unfällen durch elektrische Spannung führen können; sie erfordern daher besondere Aufmerksamkeit und angemessene Vorbereitung.



VERBOT
Um auf Vorgänge hinzuweisen, die NICHT ausgeführt werden DÜRFEN.

GARANTIE

Das Produkt ist durch eine **handelsübliche Garantie** abgedeckt, die ein (1) Jahr ab Kaufdatum des Geräts gilt und deren Bedingungen in den ALLGEMEINEN VERKAUFSBEDINGUNGEN festgelegt sind, die unter www.dal-mec.it. abrufbar sind.

VORSICHT WALTEN LASSEN

- Die Garantie verfällt, wenn das Gerät ohne Beachtung der Anweisungen in diesem Handbuch verwendet wurde.
- Die Garantie erlischt, wenn der Kunde selbst oder durch Dritte, die nicht vom Hersteller/Fachhändler autorisiert sind, Änderungen und/oder Versuche zur Reparatur des Produkts vornimmt.
- Das Produkt muss für die vom Hersteller vorgesehene Verwendung bestimmt sein, für die es ausdrücklich entwickelt wurde. Eine vertragliche oder außervertragliche Haftung des Herstellers für Personen-, Tier- oder Sachschäden, die durch unsachgemäße Installation, Einstellung, Wartung oder unsachgemäßen Gebrauch entstehen, ist ausgeschlossen.
- Die Garantie beschränkt sich auf die Reparatur oder den Ersatz ab Werk der defekten Teile nach vorheriger Feststellung des Material- oder Herstellungsdefekts.
- Ersetzte Teile bleiben Eigentum des Herstellers und die Arbeitskosten für die Reparatur und die Anreise von Personal gehen zu Lasten des Kunden, ebenso wie die Versand- und Transportkosten.
- Jede andere Entschädigung ist ausgeschlossen, weder können direkte und/oder indirekte Schadensansprüche jeglicher Art erhoben werden.
- Es sind die elektrischen Komponenten, Verbrauchsmaterial und alles dasjenige ausgeschlossen, was durch schlechte Verwendung, Unerfahrenheit und falschen Gebrauch defekt wurde.
- Die Garantie erlischt, wenn der Käufer mit den Zahlungen in Verzug ist.

GARANTIESCHEIN

Firma: _____

Straße: _____

Plz: _____ Ort: _____

Provinz: _____ **Installationsdatum**: _____

MODELL: _____

SERIENNUMMER: _____

INHALTSVERZEICHNIS

1 Allgemeines 92
1.1 Allgemeine Hinweise und Vorschriften zur Sicherheit 92
1.2 Verbote 95
1.3 Bestimmungsgemäßer Gebrauch 96
1.4 Konformität 96
1.5 Beschreibung des Geräts 97
1.6 Identifizierung 98
1.7 Struktur 99
1.8 Technische Daten 99
1.9 Produktidentifizierung 100

2 Installation 101
2.1 Empfang des Produkts 101
2.2 Auspacken 102
2.3 Installationsort 102
2.4 Korrektes Aufstellen 103
2.5 Nivellierung 103
2.6 Stromanschluss 104

3 Inbetriebnahme und Betrieb 105
3.1 Vorbereitende Vorgänge 105
3.2 Korrekte Verwendung 105
3.3 Benutzerschnittstelle - EV3B 107
3.3.1 Einschalten/Ausschalten 108
3.3.2 Blockierung/Freigabe der Tastatur 108
3.3.3 Einstellung des Betriebssollwertes 108
3.3.4 Manuelle Aktivierung des Abtauvorgangs 109
3.3.5 Produkte laden 109
3.4 Benutzerschnittstelle - EVJ200 110
3.5 Ausstattung 112
3.5.1 Austausch der Tür mit Schubladenschrank 112

4 Wartung 119
4.1 Vorbereitung der Wartungsvorgänge 119
4.2 Interne und externe Reinigung des Geräts 120
4.3 Reinigung der Türdichtung 120
4.4 Reinigung des Kondensators, des Kühlaggregates und des Verdampfers 121
4.5 Außerordentliche Wartung des Geräts 122
4.6 Vorbereitung des Geräts für einen längeren Stillstand 122
4.7 Bestellen und Installieren von Zubehörteilen nach dem Erwerb 122

5 Störungen - Mögliche Ursachen - Abhilfen 123

6 Entsorgung 126

7 Technischer Kundendienst und Ersatzteile 127

8 Anhänge 128
8.1 Anh. 01 - Technisches Datenblatt Kältemittel 129

1 ALLGEMEINES

1.1 Allgemeine Hinweise und Vorschriften zur Sicherheit

HINWEIS

- Dieses Handbuch ist Eigentum des Herstellers und die Vervielfältigung oder Weitergabe des Inhalts dieses Dokuments an Dritte ist verboten. Alle Rechte sind vorbehalten. Es ist ein wesentlicher Bestandteil des Produkts; stellen Sie sicher, dass es sich immer im Lieferumfang des Geräts befindet, auch im Falle von Verkauf/Übertragung an einen anderen Eigentümer, so dass es vom Benutzer oder von für Wartungs- und Reparaturarbeiten berechtigtem Personal eingesehen werden kann.
- Bitte lesen Sie diese Anleitung vor dem Gebrauch des Gerätes sorgfältig durch, um einen sicheren Betrieb zu gewährleisten.
- Vernachlässigen Sie nicht die darin enthaltenen Informationen und achten Sie besonders auf die hervorgehobenen Mitteilungen. Die Beachtung der Vorschriften und Empfehlungen erleichtert dem Nutzer eine angemessene, korrekte und sichere Verwendung.
- Die Übersetzung des vorliegenden Handbuches in die Sprache des Kunden wurde mit größter Sorgfalt angefertigt. Um etwaige durch eine falsche Übersetzung der Anweisungen verursachte Personen- oder Sachschäden zu vermeiden, empfehlen wir Ihnen, die Maschine nicht zu bedienen oder Änderungen daran vorzunehmen, wenn Sie in Bezug auf die Tätigkeit, die Sie vornehmen möchten, unsicher sind oder Zweifel haben. Wenden Sie sich in diesem Falle für Klärungen bezüglich der Anweisungen an den Kundendienst.
- Sollten Sie dieses Handbuch verlieren, bitten Sie den Hersteller um ein neues Exemplar.
- Der Hersteller haftet nicht für Schäden, Unfälle oder Fehler, die auf die Nichtbefolgung (bzw. die fehlende Umsetzung) der in diesem Handbuch enthaltenen Vorschriften zurückzuführen sind. Dies gilt gleichermaßen für die Vornahme von Änderungen und/oder den Einbau nicht genehmigter Zubehörteile.
- Stellen Sie bei der Lieferung des Produkts die Integrität der Lieferung sicher und wenden Sie sich bei mangelnder Übereinstimmung mit der Bestellung an den lokalen Händler, der das Gerät verkauft hat.
- Im Falle von Schäden an der Verpackung des Gerätes melden Sie das Problem unverzüglich dem Spediteur und dem Lieferanten des Produkts.

HINWEIS

- Dieses Gerät wurde ausschließlich für die Konservierung von nicht potenziell gefährlichen Produkten entwickelt. Es ist nicht für die Konservierung von potenziell gefährlichen Lebensmitteln geeignet.
- Verwenden Sie keine anderen außer den in der Lieferung enthaltenen Zubehörteilen (Gitter, Führungsschienen, Halterungen etc.).
- Das Gerät ist nicht für die Installation und den Einsatz an Orten bestimmt, die den Witterungseinflüssen ausgesetzt sind. Verwenden Sie das Gerät nicht in der Nähe von Wärmequellen (Öfen und/oder Herden, Heizgeräten wie Heizkörpern oder Konvektoren etc.) und setzen Sie es nie der direkten Sonneneinstrahlung aus, um ein Überhitzen und folglich einen Effizienzverlust zu vermeiden.
- Im Falle von Zweifeln über den Zustand und/oder die Funktionalität des Geräts und der zugehörigen Teile wenden Sie sich bitte an Ihren lokalen Händler, um weitere Informationen zu erhalten.
- Verwenden Sie das Gerät nicht, wenn Anomalien und/oder Fehlfunktionen vorliegen, die nicht im Absatz aufgeführt sind "**Störungen - Mögliche Ursachen - Abhilfen**". Ziehen Sie in diesem Fall einen technischen Fachmann zu Hilfe. Versuchen Sie nie, auf eigene Faust Reparaturen vorzunehmen.
- Prüfen Sie, dass die Netzversorgung den Anforderungen entspricht (s. die Daten zur Stromversorgung auf dem Identifikationsschild an Ihrem Gerät).
- Melden Sie nach der Inbetriebnahme des Gerätes eventuelle Störungen oder Fehlfunktionen dem Produktlieferanten.
- Überprüfen Sie regelmäßig die Integrität des Netzkabels, des Steckers und der dazugehörigen Steckdose. Wenn das Netzkabel beschädigt ist, darf es nur vom Hersteller oder dem örtlichen Händler, der das Gerät verkauft hat, oder von dem für Wartungs- und Reparaturarbeiten autorisierten Personal ausgetauscht werden. Ziehen Sie nie den Stecker aus der Steckdose, indem Sie am Kabel ziehen.
- Vergewissern Sie sich, dass nie die Gefahr besteht, über das Stromkabel zu stolpern, sich darin zu verheddern oder darauf zu treten.

HINWEIS

- Wird das Gerät über einen längeren Zeitraum nicht benutzt, müssen mindestens die folgenden Vorgänge durchgeführt werden:
  - *Ziehen Sie den Netzstecker aus der Steckdose. Wenn der Stecker nicht leicht zugänglich ist, empfiehlt es sich, den allpoligen Schalter für die Steckdose, an die das Gerät angeschlossen ist, zu deaktivieren*
  - *vollständig entleeren und seine Innenteile mit einem mit Wasser oder neutralem Reinigungsmittel befeuchteten Tuch reinigen*
  - *falls dies erforderlich ist, stets zuerst die Stromkabel aus der Steckdose ziehen und sie dann vom Gerät trennen.*
- Bei dem Betrieb des Gerätes ist Vorsicht geboten, wenn Sie die inneren Stahloberflächen mit nassen oder feuchten Händen berühren, da die Haut auf besonders kalten Oberflächen haften bleiben kann.
- Verwenden Sie nur Original-Ersatzteile oder vom Hersteller zugelassene Ersatzteile, um Schäden am Produkt zu vermeiden.
- Stets die aufgeführten Reinigungs- und Wartungsarbeiten durchführen.
- Im Fall von Defekten und/oder Schäden ausschließlich die vom Hersteller vorgesehenen Original-Ersatzteile bestellen und verwenden.
- Etwaige Änderungen, Anpassungen u.ä., die womöglich an zu einem späteren Zeitpunkt auf dem Markt eingeführten Kühl- und Tiefkühlgeräten vorgenommen werden, verpflichten den Hersteller nicht, diese auch an in Vergangenheit gelieferten Geräten vorzunehmen oder die Letzteren sowie die entsprechenden Bedienungsanleitungen als mangelhaft und/oder unangemessen zu betrachten.
- Die in diesem Handbuch enthaltenen Anweisungen ersetzen nicht die Pflichten des Arbeitgebers im Hinblick auf die Beachtung der geltenden Unfallverhütungs- und Sicherheitsvorschriften, sondern ergänzen diese.
- Diese Bedingungen unterliegen zudem der Beachtung der Anweisungen bzgl. der korrekten Installation und Stromversorgung, die zwingend beachtet werden müssen.
- Der Hersteller haftet nicht für Schäden, Unfälle oder Fehler, die auf die Nichtbefolgung (bzw. die fehlende Umsetzung) der in diesem Handbuch enthaltenen Vorschriften zurückzuführen sind. Dies gilt gleichermaßen für die Vornahme von Änderungen und/oder den Einbau nicht genehmigter Zubehörteile.

HINWEIS

– Das Gerät darf nur dann von Kindern ab 8 Jahren und Personen mit verminderten physischen, sensorischen oder mentalen Fähigkeiten oder fehlender Erfahrung oder unzureichenden Kenntnissen benutzt werden, wenn sie ausreichend beaufsichtigt werden oder Anweisungen für den sicheren Gebrauch des Geräts erhalten haben und die mit dem Gerät und seinem Gebrauch verbundenen Risiken verstanden haben. Kinder dürfen nicht mit dem Gerät spielen. Kinder dürfen das Gerät nur unter Aufsicht reinigen und warten.

1.2 Verbote

VERBOT

– Ausführung von Änderungen und/oder Reparaturversuchen am Produkt. Jede Reparatur muss von einem qualifizierten Techniker durchgeführt werden.
– Lagerung von brennbaren Materialien oder explosionsfähigen Stoffen (z.B. Aerosolpackungen mit brennbarem Treibmittel) im oder in der Nähe des Gerätes.
– Die Verwendung von Elektrogeräten jeglicher Art in den Fächern für die Aufbewahrung der Lebensmittel.
– Das Gerät den Witterungseinflüssen auszusetzen.
– Die Berührung des Gerätes mit nassen, feuchten Körperteilen und/oder barfuß. Wenn ein Stromfluss durch Kontakt mit Metallteilen des Geräts festgestellt werden kann, den Schalter ausschalten, den Stecker aus der Steckdose ziehen und einen autorisierten Händler kontaktieren.
– Das Verpackungsmaterial in der Umwelt zu verbreiten und in Reichweite von Kindern zu lassen, da es eine potenzielle Gefahrenquelle sein kann. Es muss daher gemäß der geltenden Gesetzgebung entsorgt werden.

1.3 Bestimmungsgemäßer Gebrauch

Der Tisch wurde konzipiert und erstellt, um eine Innentemperatur erreichen und halten zu können, bei der die Lebensmittel im Gastronomie- und Konditoreigewerbe bei einer idealen Temperatur aufbewahrt werden können.

1.4 Konformität

Dieses Gerät wurde gemäß den Bestimmungen der Richtlinien und der entsprechenden an diese angepassten Vorschriften des Sektors entwickelt und hergestellt.
Die in diesem Handbuch enthaltenen Hinweise und Anweisungen zur Bedienung erfolgen zum Schutz des Nutzers und unter Einhaltung der Voraussetzungen der Richtlinien: 2006/42/EG (Maschinenrichtlinie), 2014/35/EU (Niederspannungsrichtline), 2014/30/EU (Richtlinie über die elektromagnetische Verträglichkeit) zur Gerätesicherheit, auf die in der folgend aufgeführten EG-Konformitätserklärung Bezug genommen wird.

DICHIARAZIONE DI CONFORMITA'
DECLARATION OF CONFORMITY
KONFORMITÄTSERKLÄRUNG
DECLARATION CE DE CONFORMITE
DECLARACIÓN DE CONFORMIDAD

Costruttore / Manufacturer / Hersteller / Producteur / Fabricante	**DALMEC by DAL SANTO Srl** Via F. Filzi, 46 - 31036 Istrana (TV) - Italia
Macchinario: Machine: Bezeichnung der Machine: Machine: Máquina:	**Armadio refrigerato / Refrigerated cabinet** **Armoire réfrigérée / Kühlschrank**
Matricola / Serial number / Seriennummer / Matricule / Matrícula	**20270041**
Modello / Model / Modell / Modèle / Modelo Articolo / Article / Artikel / Article / Artículo	**PGCC070ANAF**
Inizio produzione / production start / debut production / producto a partir de / Produktions-Beginn	**2020**

Direttive e norme di riferimento applicate per questo macchinario / Regulations and rules of reference given to this machinery:
Angewendete bezugnehmende Vorschriften und Normen für dieses Gerät: / Directives et normes de référence adoptées pour cet appareil:
Directivas y normas de referencia aplicadas para esta maquina:

• DICHIARAZIONE CE DI CONFORMITA' ALLA "DIRETTIVA MACCHINE" • EC DECLARATION OF CONFORMITY TO "MACHINERY DIRECTIVE" • CE-KONFORMITÄTSERKLÄRUNG BEI DER "MASCHINEN RICHTLINIE" • DECLARATION CE DE CONFORMITE A LA "DIRECTIVE MACHINES" • CERTIFICACION CE EN CONFORMIDAD CON LA "DIRECTIVA MÁQUINAS"	**2006/42/EU**
• DICHIARAZIONE DI CONFORMITA' ALLA DIRETTIVA "COMPATIBILITA' ELETTROMAGNETICA" • EC DECLARATION OF CONFORMITY TO "ELECTROMAGNETIC COMPATIBILITY DIRECTIVE" • CE-KONFORMITÄTSERKLÄRUNG BEI DER VORSCHRIFT "ELEKTROMAGNETISCHE KOMPATIBILITÄT" • DECLARATION DE CONFORMITE A LA DIRECTIVE "COMPATIBILITE ELECTROMAGNETIQUE" • CERTIFICACION CE EN CONFORMIDAD CON LA DIRECTIVA "COMPATIBILIDAD ELECTROMAGNETICA"	**2004/108/EU**
• DIRETTIVA "SULLA RESTRIZIONE DELL'USO DI DETERMINATE SOSTANZE PERICOLOSE NEGLI APPARECCHIATURE ELETTRICHE ED ELETTRONICHE" • DIRECTIVE ON THE RESTRICTION OF THE USE OF CERTAIN HAZARDOUS SUBSTANCES IN ELECTRICAL AND ELECTRONIC EQUIPMENT" • CEKONFORMITÄTSERKLÄRUNG "ZUR BESCHRÄNKUNG DER VERWENDUNG BESTIMMTER GEFÄHRLICHER STOFFE IN ELEKTRO- UND ELEKTRONIKGERÄTEN" • DECLARATION CE DE CONFORMITE "À LA LIMITATION DE L'UTILISATION DE CERTAINES SUBSTANCES DANGEREUSES DANS LES ÉQUIPEMENTS ÉLECTRIQUES ET ELECTRONIQUES" • CERTIFICACION CE EN CONFORMIDAD CON LA DIRECTIVA SOBRE RESTRICCIONES A LA UTILIZACIÓN DE DETERMINADAS SUSTANCIAS PELIGROSAS EN APARATOS ELÉCTRICOS Y ELECTRÓNICOS	**2011/65/EU**

• Si dichiara che l'apparecchiatura di nostra produzione, specificata sopra, è progettata e costruita in conformità ai requisiti essenziali di sicurezza dettati dalle direttive summenzionate. Vi rammentiamo che la presente dichiarazione perde validità in caso di modifiche dell'apparecchiatura eseguite senza il nostro consenso.
• It is hereby declared that the mentioned machine manufactured by us is designed and manufactured in compliance with the essential safety requirements as requested by the above mentioned directives. May we remind you that the present declaration shall be null and void should any modification be carried out on the machine without our approval.
• Hiermit erklären wir, daß die bezeichnete Maschine bei uns hergestellt aufgrund ihrer Konzipierung und Bauart sowie in der von uns in Verkehr Ausführung den einschlaggen grundlegenden Sicherheitsanforderungen aufgrund der oben aufgeführten Richtlinien. Bei einer mit uns nicht abgesprochenen Änderung der Maschine verliert diese Erklärung ihre Gültigkeit.
• Nous déclarons que la machine de notre production spécifiée à été conçue et construite de façon à répondre aux conditions essentielles requises en matière de sécurité prévus par les directives susmentionnées. Nous nous rappelons que la présente déclaration perdra sa validité en cas de modifications apportées à la machine sans notre autorisation.
• El fabricante declara que la máquina de su producción especificada fue proyectada y fabricada de conformidad con los requisitos esenciales de seguridad prescritos establecidos por las Directivas mencionadas anteriormente. Se deja constancia de que la presente declaración perderá su validez en caso de que se realicen modificaciones en los productos sin previa autorización del fabricante.

• Si dichiara che l'apparecchiatura è progettata e costruita in conformità alla:
• It is hereby declared that the mentioned machine manufactured by us is designed and manufactured in compliance with:
• Hiermit erklären wir, daß die bezeichnete Maschine bei uns hergestellt aufgrund ihren Konzipierung und Bauart
•Nous déclarons que la machine de notre production spécifiée à été conçue et construite de façon à répondre aux:
•El fabricante declara que la máquina de su producción especificada fue proyectada y fabricada de conformidad con:

NORMA ARMONIZZATA / HARMONIZED STANDARD / ZUSAMMENFASSENDE VORSCHRIFTEN / NORME HARMONISÉE / NORMA ARMONIZADA
EN 60335-1; EN 60335-2-89 ; EN 62233 ; EN 378 ; EN 55014-1 ; EN 55014-2; EN55015;
EN61000-3-2 ; EN61000-3-3 ; EN61000-4-2 ; EN61000-4-3 ; EN61547 ; EN60079-15 [#]

Informazioni complementari / Additional Information:
[#] Solo se utilizza gas refrigerante R290 / only if work with refrigerant R290
[§] solo se applicabile / only if applicable
Il fascicolo tecnico è custodito presso il costruttore / The technical file is kept by the manufacturer / Die technischen Unterlagen wird vom Hersteller aufbewahrt / Le dossier technique est conservée par le fabricant / El expediente técnico se mantiene por el fabricante

Identificazione del firmatario / Identification of signer / Angaben zum Unterzeichner / Identification du signataire / Identificación del firmante

Istrana, li 02/07/2020

Preposto / Person in Charge

DAL SANTO s.r.l.

FAC SIMILE

1.5 Beschreibung des Geräts

Der Tisch, auf den sich dieses Handbuch bezieht, wurde entwickelt und erstellt, um eine Innentemperatur erreichen und halten zu können, bei der die Lebensmittel im Gastronomie- und Konditoreigewerbe bei einer idealen Temperatur aufbewahrt werden können.

Der Tisch besteht aus folgenden Komponenten:

- Herausnehmbares „Einzelblock"-Kühlaggregat.
- Interne und externe Edelstahlstruktur. Innen abgerundete Ecken zur besseren Reinigung. Türen mit automatischer Schließung und Magnetdichtung. Hochdruck injizierte Polyurethan-Isolierung ohne CFC oder HCFC.
- Digitales Steuergerät mit NTC-Sonde. Belüftete Kühlung mit R290-Kühlgas. Automatisches Abtauen und Verdampfen des Kondenswassers.
- Einstellbare und abnehmbare Gitterführungen. Höhenverstellbare Edelstahlfüße (mit Rädern auf Anfrage). Professioneller und kompakter Griff mit innovativem Design.
- Ergänzungen: Bausatz Konditoreiauszüge, Innenbeleuchtung, Glastüren, Bausatz Räder, Schubladenschränke mit Schubladen in drei verschiedenen Höhen, Spritzschutz.

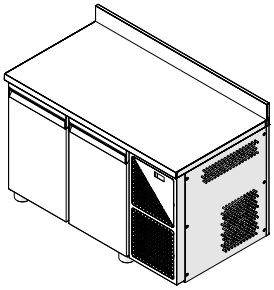

Abb. 1

1.6 Identifizierung

Auf jedem Gerät wird ein Typenschild und die CE-Kennzeichnung angebracht (Typologie 1 oder Typologie 2). Auf diesem sind die Identifizierungsdaten und die technischen Betriebsdaten aufgeführt.
Dieses ist im Inneren des Geräts auf der rechten oder linken Seite fest angebracht.
Je nach Baujahr kann eine der beiden CE-Kennzeichnungen vorhanden sein.

VORSICHT WALTEN LASSEN
Das Beeinflussen, Entfernen, Fehlen von Typenschildern oder ähnlichem, das eine zuverlässige Identifizierung nicht zulässt, erschwert Jeglichen Vorgang von Installation und Wartung.

Typologie 1

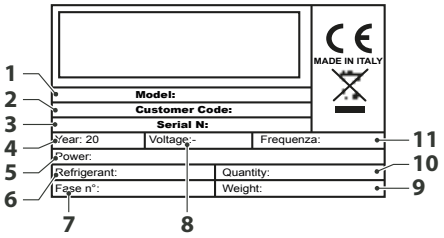

Abb. 2

1. Modell
2. Kundencode
3. Seriennummer
4. Jahr
5. Leistung
6. Kühlmittel
7. Phase Nr.
8. Spannung
9. Gewicht
10. Menge
11. Frequenz

Typologie 2

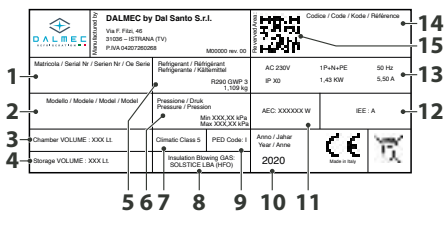

Abb. 3

1. Seriennummer
2. Modell
3. Kammervolumen
4. Lagervolumen
5. Kühlmittel
6. Druck
7. Klimaklasse
8. Gasisolierung
9. PED-Klasse
10. Jahr
11. Jährlicher Verbrauch
12. Energieeffizienzklasse
13. Technische Daten der Maschine
14. Kundencode
15. QR-Code zum Zugriff auf das Portal DALMEC

1.7 Struktur

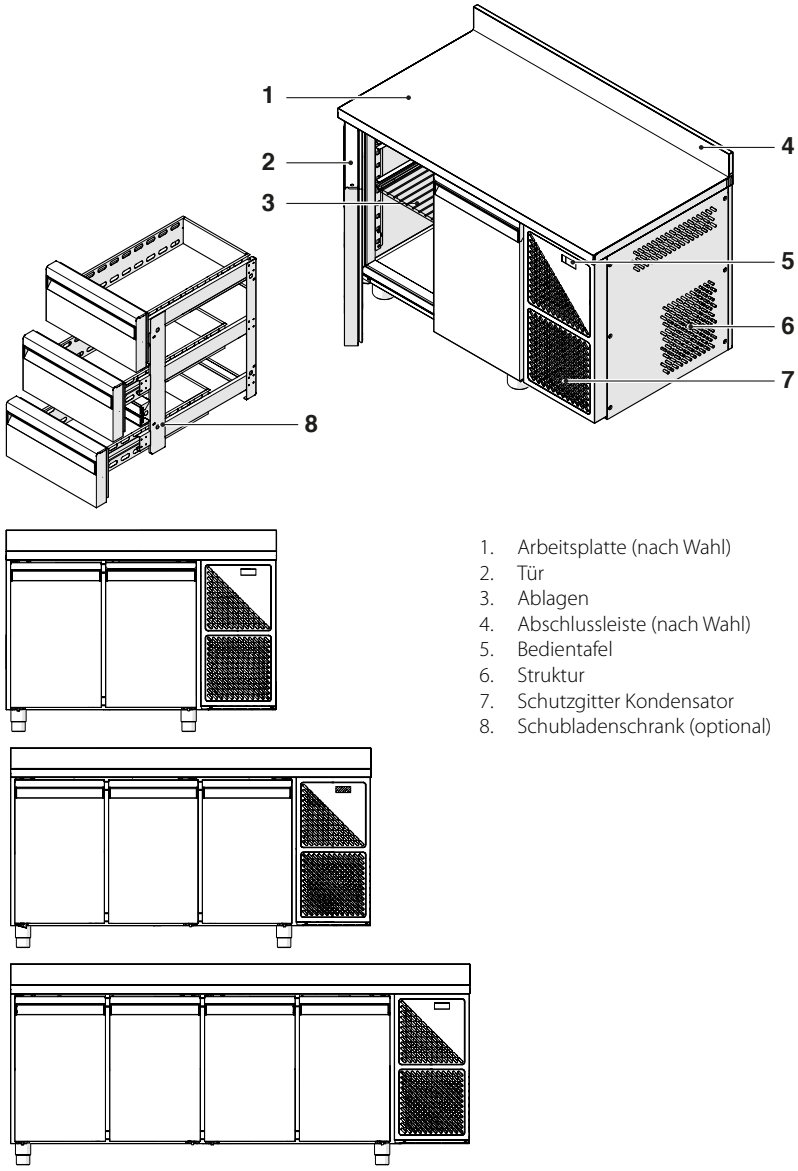

1. Arbeitsplatte (nach Wahl)
2. Tür
3. Ablagen
4. Abschlussleiste (nach Wahl)
5. Bedientafel
6. Struktur
7. Schutzgitter Kondensator
8. Schubladenschrank (optional)

Abb. 4

1.8 Technische Daten

Die technischen Daten sowie die Betriebsdaten Daten des Geräts finden Sie auf dem Typenschild am Gerät (Innenfach).

1.9 Produktidentifizierung

Der Code der Tische ist so zusammengesetzt:

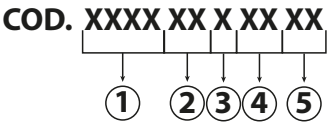

Abb. 5

Nummer	Beschreibung	Optionen
1	Modell	-
2	Version	60 = 600 mm - 70 = 700 mm
3	Türen	2 = 2 Türen - 3 = 3 Türen - 4 = 4 Türen
4	Motor	DB - AN
5	Ausstattung	GL = Glastüre - SP = ohne Platte - AL = Abschlussleiste

Im Produktcode kann auch keine Angabe des Motors (4) vorhanden sein.

Kategorie	Produktpalette	Version
Catering	PECLXXXX	EASY
	PECTXXXX	
	PPCTXXXX	PLUS
	PPCLXXXX	
	PGCTXXXX	GOLD
	PPCSXXXX	-
	PPSAXXXX	
Pastry	CPCTXXXX	PLUS
	PPCTXXXX	
Bakery	BGCTXXXX	GOLD
	BPCPXXXX	PLUS

Motor	Gas	Temperaturen
TN	R134A	0/+10
TT	R134A	-18/-22

Motor	Gas	Temperaturen
AN	R290	0/+10
AB - DB	R290	-18/-22
T2	R290	-15/-20 -2/+10

Der Kühltisch PPCT7A2ANGLSP ist zum Beispiel ein Tisch der Kategorie Pastry Version Plus, mit Tiefe 700 mm, mit 2 Türen und Motorisierung AN. Er wird mit Glastüren und ohne Platte geliefert.

2 INSTALLATION

2.1 Empfang des Produkts

Das Gerät wird in einer einzigen Verpackung geliefert und durch einen Karton geschützt.
Die Installations-, Bedienungs- und Wartungsanleitung wird im Inneren des Geräts mitgeliefert.

HINWEIS
Das Handbuch ist ein wesentlicher Bestandteil des Produkts, daher wird empfohlen, es vor der Installation und Inbetriebnahme des Geräts zu lesen und sorgfältig für spätere Konsultationen oder die Übertragung an einen anderen Eigentümer oder Benutzer aufzubewahren.

VERBOT
Das Verpackungsmaterial nicht in der Umwelt verbreiten und in Reichweite von Kindern lassen, da es eine potenzielle Gefahrenquelle sein kann. Es muss daher gemäß der geltenden Gesetzgebung entsorgt werden.

Das Handling des Gerätes erfolgt mit der Palette, auf der es geliefert wird. Es muss immer aufrecht gehalten werden, wie auf der Verpackung selbst angegeben.

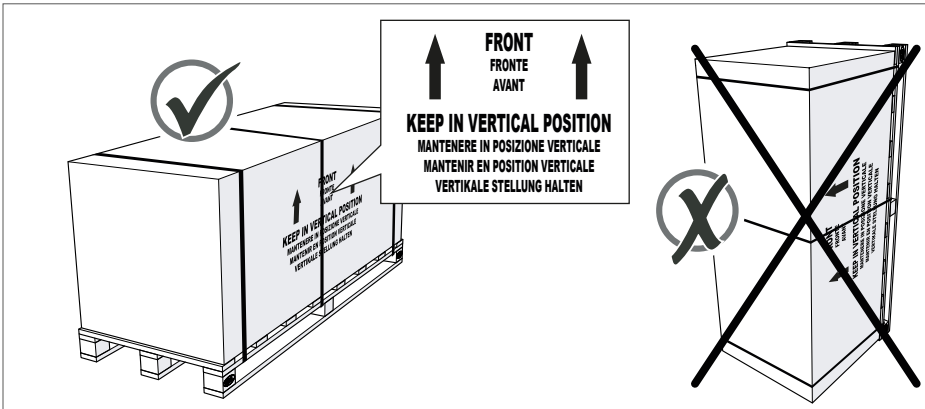

Abb. 6

Die Verpackung kann problemlos mit einem Gabelstapler oder einem anderen Hebezeug mit ausreichender Kapazität transportiert werden. Diese Hubmittel werden für die Vorgänge und das Handling verwendet.

ACHTUNG GEFAHR
Hebe- und Transportarbeiten können sehr gefährlich sein, wenn sie nicht mit höchster Vorsicht ausgeführt werden: Daher müssen unbefugte vom Arbeitsbereich entfernt werden. Danach muss der Transportweg der Laste gereinigt und von Hindernissen befreit werden.

Vor den Hebevorgängen sicherstellen, dass:
- mit dem Gabelstapler das Greifen der Halterungen auf der Palette, auf der er verpackt wird, so erfolgt, dass das Gerät zentriert und sein Gewicht ausgeglichen ist;
- das verpackte Gerät vorsichtig und langsam gehoben und gehandhabt wird und es nicht zu Erschütterungen oder ruckartigen Bewegungen kommt;
- wenn möglich bei der Handhabung des Geräts, die Last nie höher als 10/15 cm über den Boden gehoben werden darf.

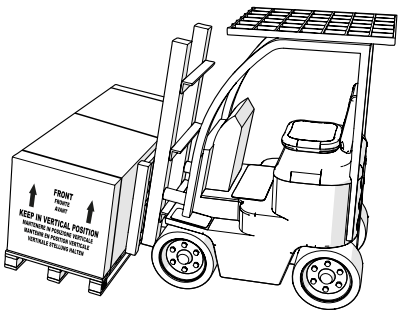

Abb. 7

2.2 Auspacken

Das Gerät wird in einer Schutzverpackung aus Karton, Polystyrol und Nylon geliefert. Wenn sich das Gerät am Installationsort befindet:
- Entfernen Sie die Verpackung (Umreifungsbänder, Karton, Polystyrol, usw.) und die Schutzfolien auf der Stahloberfläche;
- heben Sie das Gerät mit dem Gabelstapler an und entfernen Sie es von der darunter liegenden Palette und führen Sie das Manöver mit äußerster Vorsicht, langsam, ohne Stöße oder plötzliche Bewegungen und ohne den Boden des Gerätes zu beschädigen, aus.

ACHTUNG GEFAHR
Sorgen Sie dafür, dass das Verpackungsmaterial für Kinder und Unbefugte unzugänglich ist, da es eine Gefahrenquelle darstellen könnte. Entsorgen Sie es gemäß der am Installationsort geltenden Vorschriften.

Nach dem Entfernen der Verpackung:
- Entfernen Sie das gesamte mitgelieferte Material von der Innenseite des Gerätes (Umschlag mit Dokumentation und Montage- und Bedienungsanleitung);
- prüfen Sie, dass das Gerät den beim Verkauf oder vertraglich festgelegten Anforderungen entspricht (Gerätetyp, Zubehör und eventuelle Sonderlieferungen);
- überprüfen Sie, ob das Gerät intakt ist und keine Defekte oder Brüche, Beulen oder beschädigte Teilen aufweist - (**wenn Schäden festgestellt werden, verwenden Sie es NICHT und kontaktieren Sie Ihren Lieferanten so schnell wie möglich**).

2.3 Installationsort

Um während des Betriebs die bestmögliche Effizienz des Geräts zu gewährleisten, muss dieses an einem geeigneten Ort aufgestellt werden. Es ist daher notwendig, sicherzustellen, dass der Installationsort:
- Über einen vorschriftsmäßigen Anschluss an das Stromnetz und eine Erdung mit Zapfwelle in der Nähe des Geräts selbst verfügt;
- auch wenn der Raum geschlossen ist, einen ausreichenden Luftwechsel gewährleistet;
- nicht der Sonnenstrahlung und/oder anderen Strahlungsquellen ausgesetzt ist (z.B. Hochleistungsglühlampen, Öfen und Herden, Strahlungselementen zum Heizen wie z.B. Heizkörpern und/oder Konvektoren etc.);
- für eine bequeme Bedienung ausreichend Platz bietet;
- geschlossen und für Unbefugte unzugänglich ist.

2.4 Korrektes Aufstellen

Stellen Sie das Gerät mit den vier Füßen auf dem Boden, um eine maximale Effizienz während des Betriebs zu gewährleisten.
Es ist ratsam, das Gerät an der Rückwand anzulehnen und 100 mm von allen anderen Möbeln an den Seiten entfernt aufzustellen.
Es ist auch unbedingt darauf zu achten, dass die Lufteinlässe der Kondensatoreinheit (1) vorne und unten am Gerät nicht durch Möbel und / oder Fremdkörper behindert werden.

ACHTUNG GEFAHR
Decken Sie die Lüftungsschlitze der Kondensatoreinheit nicht ab, indem Sie Kisten, Eimer usw. vor das Gerät stellen, und / oder indem Geschirrtücher oder Tücher, welche die Lufteinlässe bedecken können, auf die Arbeitsplatte gelegt werden.

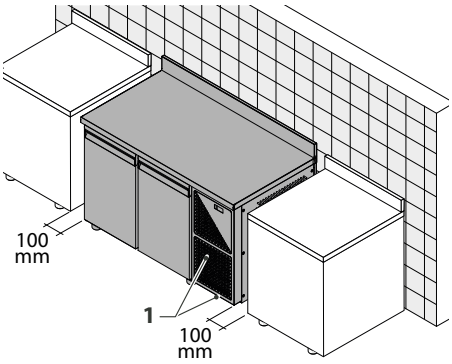

Abb. 8

2.5 Nivellierung

Die Nivellierung ist ein notwendiges Verfahren, um die korrekte Funktion des Abtau- und Waschwasserablaufs (falls vorhanden) zu gewährleisten und mögliche störende Vibrationen des Motors zu vermeiden.
Gehen Sie in dieser Reihenfolge vor:

- Prüfen Sie mit einer Wasserwaage, dass das Gerät in Längs- und Querrichtung richtig ausgerichtet ist; falls erforderlich, verstellen Sie die Schraubfüße in der Höhe;
- prüfen Sie, ob der Kondenswasserbehälter und die entsprechende Abflussleitung korrekt positioniert sind (wo vorgesehen).

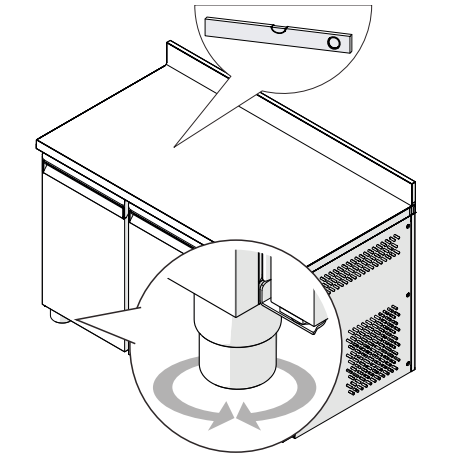

Abb. 9

2.6 Stromanschluss

Allgemeine Hinweise

Der Anschluss des Gerätes an das Stromnetz ist von qualifiziertem Fachpersonal vorzunehmen.

- Das Gerät muss STÄNDIG mittels eines für den Bediener leicht erreichbaren LEISTUNGSSCHALTERS in unmittelbarer Nähe desselben an das Stromnetz verbunden sein.
- Der Leistungsschalter muss ein Zertifikat einer Zertifizierungsstelle (IMQ o.ä.) aufweisen und als stromunterbrechende Vorrichtung des Gerätes gekennzeichnet sein.
- Das Gerät verlässt das Werk bereits eingerichtet für die Spannung 1/N 230 V 50 Hz, einphasig, und wird mit einem Netzkabel mit dem entsprechenden Verriegelungssystem zum Gerät geliefert.
- Der Benutzer ist verpflichtet, das Netzkabel des Geräts in Übereinstimmung mit den technischen Normen zu installieren, die in dem Land gelten, in dem das Gerät installiert ist.
- Achten Sie darauf, dass der Messwert der Netzspannung mit dem Wert auf der am Gerät angebrachten CE-Kennzeichnung übereinstimmt.
- Stellen Sie sicher, dass das Versorgungskabel nicht beschädigt ist. Sollte das Kabel beschädigt sein, muss es vom Hersteller, vom Kundendienst oder von einem Fachmann ausgewechselt werden.

Stromanschluss

Das Gerät wird mit einem Kabel ohne Netzstecker geliefert. Der korrekte Anschluss an das Stromnetz ist vom Fachpersonal, dessen sich der Kunde bedient, vorzunehmen.

- Schließen Sie das Netzkabel des Geräts an einen Leistungsschalter an, niemals direkt an die Hauptleitung.
- Die Netzfrequenz und -spannung muss mit der auf dem Typenschild des Gerätes angegebenen übereinstimmen. Prüfen, dass bei Inbetriebnahme des Kompressors die Netzspannung am Anschluss der Nennspannung +10% entspricht.

VORSICHT WALTEN LASSEN

Die Erdung des Gerätes ist Pflicht. Es wird empfohlen, einen einpoligen (oder vierpoligen) Trennungsschalter mit Öffnung der Kontakte mindestens 3 mm vor dem Anschluss einzubauen. Dieser Schalter ist verpflichtend, wenn die Last 1000W übersteigt oder wenn das Gerät ohne Verwendung des Steckers direkt angeschlossen wird. Um zu vermeiden, dass bei einem Ausfall die gesamte Anlage abgeschaltet werden muss, wird empfohlen, zur Trennung einen Fehlerstromschutzschalter mit hoch empfindlichem Differential zu verwenden.

3 INBETRIEBNAHME UND BETRIEB

3.1 Vorbereitende Vorgänge

Vor der Inbetriebnahme des Geräts, prüfen, dass:
- die elektrische Anlage unter Einhaltung der spezifischen Normen und von qualifiziertem Fachpersonal ausgeführt wurde;
- die auf dem Typenschild angegebene Spannung des Gerätes der in der Steckdose vorhandenen Netzspannung entspricht;
- dass ein geeignetes Erdungssystem und ein bipolarer Netzschalter mit Differentialschutz vorhanden sind;
- dass die Steckdose von einem geeigneten Typ ist, um den Stecker des Gerätes aufzunehmen. Verwenden Sie keine Verlängerungen oder Mehrfach-Adapter;
- die Steckdose nach der Installation leicht zugänglich ist;
- der Aufstellungsraum in jedem Fall den technischen und gesundheitlichen Vorschriften und den geltenden Gesetzen entspricht.

3.2 Korrekte Verwendung

Um eine maximale Effizienz des Gerätes zu gewährleisten, ist es notwendig, es nach diesen wenigen, aber wichtigen Vorsichtsmaßnahmen zu verwenden.
- Überladen Sie die Gitter nicht: Das maximale Lastgewicht pro Ablage beträgt 20 kg.
- Lagern Sie die Produkte so im Gerät, dass die Kühlluftzirkulation im Inneren desselben nicht behindert wird. Es wird empfohlen, die Produkte so auf den Gittern anzuordnen, dass jeweils einige Zentimeter Zwischenraum zwischen ihnen bleibt, damit die gesamte Oberfläche der einzelnen Produkte dem Kühlluftfluss ausgesetzt ist und sie schneller und einheitlicher gekühlt werden.
- Vermeiden Sie es, die Ablagen des Geräts zu überladen, insbesondere die Ablage in der Nähe der Zulauf- und Ansaugöffnungen der Kühlluft. Im Inneren, auf der Seite der Ablage, befindet sich ein Schild, das die max. Tragkraft angibt.
- Bringen Sie NIE die Produkte direkt in Kontakt mit der Rückwand und stützen Sie die Produkte nie an der Vordertür ab, damit der konstante Fluss der Kühlluft nicht behindert oder unterbrochen wird.
- Vergewissern Sie sich, dass Sie die Türe des Geräts jedes Mal, wenn Sie sie öffnen, auch wieder gut verschließen.
- Öffnen Sie die Tür nur, wenn und solange dies erforderlich ist, damit die kalte Luft nicht ständig entweicht und sich so die Innentemperatur erhöht.
- Vermeiden Sie es, nach der Entnahme von Produkten aus dem Gerät, diese für längere Zeit an ungekühlten Orten zu lassen, um übermäßigen Kälteverlust vor der Wiedereinführung in das Gerät selbst zu vermeiden.
- Die Lebensmittel müssen, bevor Sie in das Gerät gelegt werden, abgedeckt oder eingewickelt werden. Das Einführen von warmen oder flüssigen dampferzeugenden Gerichten muss vermieden werden.

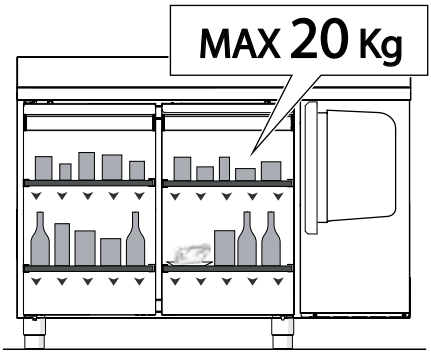

Abb. 10

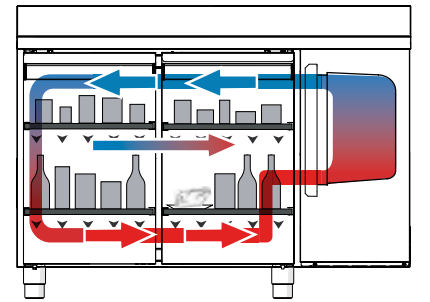

Abb. 11



HINWEIS
Das Öffnen der Gerätetür führt zu einem Kälteaustritt. Während des Betriebs muss das Öffnen der Tür vermieden werden. Wird die Tür häufiger oder länger geöffnet, wird dadurch der Effizienzgrad des Gerätes progressiv verringert, so dass die optimale Betriebstemperatur im Inneren des Gerätes nicht mehr gewährleistet werden kann.



HINWEIS
Wird die Tür für längere Zeit geöffnet oder nicht richtig geschlossen, kann es im Inneren des Geräts und/oder in der Nähe der Dichtung der Türe selbst zu Eisbildung kommen.



HINWEIS
Man erinnert daran, dass das Lebensmittelhygienegesetz es **VERBIETET**, Lebensmittel auftauen zu lassen und anschließend ein zweites Mal einzufrieren oder tiefzukühlen.

3.3 Benutzerschnittstelle - EV3B

Alle Einschalt- und Einstellungstätigkeiten der Betriebstemperatur des Kühlschranks werden vom Bediener über die Steuertafel, die sich im oberen Bereich des Gerätes befindet, durchgeführt.

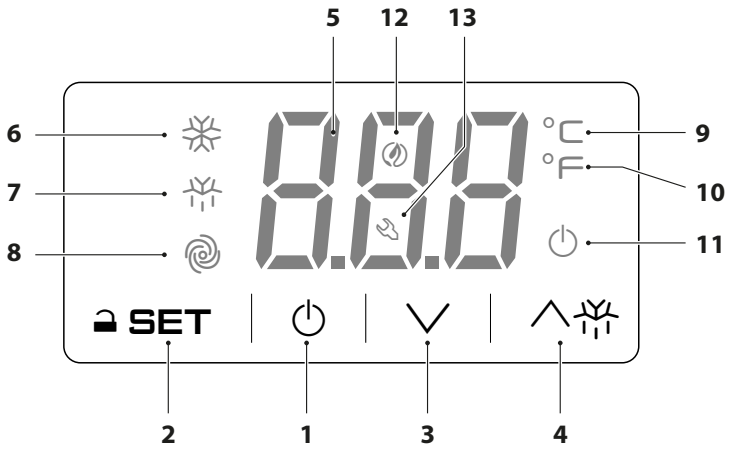

Abb. 12

Nummer	Taste	Beschreibung
1	⏻	Digitale Ein- und Ausschalttaste des Gerätes mit Benutzerschnittstelle (Überwachungsgerät). Das Überwachungsgerät verfügt über drei Betriebsmodi: • Status EIN: Das Gerät wird mit Strom versorgt und ist eingeschaltet: Die Nutzungsgeräte können eingeschaltet werden • Status „Stand-by": Das Gerät wird mit Strom versorgt, aber es wurde über die Software ausgeschaltet. Die Nutzungsgeräte sind ausgeschaltet. • Status AUS: Das Gerät wird nicht versorgt. Alle Nutzungsgeräte sind aus.
2	SET	Funktionstaste für den Zugriff auf die Konfigurations-/Betriebsparameter des Geräts (während Einrichtungs-/Änderungsvorgängen werden die eingestellten Daten durch Drücken der SET-Taste bestätigt/gespeichert.
3	∨	Navigationsfunktionstaste (nach unten) der Betriebsparameter des Geräts. Bei der Einstellung wird durch Drücken der Taste HERUNTER der eingestellte Wert schrittweise kühler eingestellt.
4	∧	Navigationsfunktionstaste (nach oben) der Betriebsparameter des Geräts. Bei der Einstellung wird durch Drücken der Taste HOCH der eingestellte Wert schrittweise erhöht.
5		Temperatur-/Signalanzeige: Zeigt die Innentemperatur des Geräts in Echtzeit an. Die eventuell aktiven (oder blinkenden) LEDs liefern weitere Hinweise zum Funktionsstatus des Gerätes (siehe technisches Datenblatt zu Hinweisen und Bedeutungen der LEDs).

Nummer	LED	Beschreibung
6		Wenn die LED GRÜN aufleuchtet, läuft der Kompressor
7		Wenn die LED ORANGE aufleuchtet, läuft der Abtauvorgang (falls vorhanden)
8		Wenn die LED GRÜN aufleuchtet, läuft der Verdampferlüfter (falls vorhanden)
9	°C	In Grad °C angezeigt
10	°F	In Grad °F angezeigt
11		Die LED leuchtet ROT auf, wenn Sie die Taste zum Ausschalten des Geräts drücken
12		Wenn die LED aufleuchtet, ist die „Stromspar"-Funktion aktiv
13		Wenn die LED aufleuchtet, ist ein Alarm vorhanden

3.3.1 Einschalten/Ausschalten

– Stellen Sie sicher, dass die Tastatur nicht blockiert ist und dass kein Vorgang läuft.
– Drücken Sie die Taste 4 Sekunden lang: Die LED blinkt und danach schaltet sie ein/aus.

– Wenn das Gerät eingeschaltet ist, wird während des normalen Betriebes auf dem Display die Temperatur der Zelle angezeigt.
– Wenn das Gerät ausgeschaltet ist, ist das Display aus. Die LED leuchtet.
– Wenn das Gerät im „Stromspar"-Modus ist, ist das Display aus und die LED leuchtet.

3.3.2 Blockierung/Freigabe der Tastatur

Um die Tastatur zu blockieren:
– Sie müssen sicherstellen, dass kein Vorgang läuft.
– 30 Sekunden lang nicht betätigen: Auf dem Display wird 2 Sekunden lang „Lco" angezeigt und die Tastatur wird automatisch gesperrt.

Um die Tastatur zu freizugeben:
– Drücken Sie 1 Sekunde lang eine Taste: Auf dem Display wird 1 Sekunde lang „UnL" angezeigt.

3.3.3 Einstellung des Betriebssollwertes

– Stellen Sie sicher, dass die Tastatur nicht blockiert ist und dass kein Vorgang läuft.
– Drücken Sie die Taste **SET**: Die LED blinkt.
– Drücken Sie die Taste oder innerhalb von 15 Sekunden. (Die Parameter r1 und r2 des Datenblatts werden angezeigt
– Drücken Sie die Taste **SET** oder arbeiten Sie 15 s lang nicht am Gerät: Die LED schaltet aus. Danach schließt das Gerät den Vorgang.

Zum frühzeitigen Verlassen des Vorgangs:
– Drücken Sie die Taste (eventuelle Änderungen werden nicht gespeichert).

Sie können den Arbeitssollwert auch über den Parameter SP einstellen (siehe Datenblatt).

3.3.4 Manuelle Aktivierung des Abtauvorgangs

- Stellen Sie sicher, dass die Tastatur nicht blockiert ist und dass kein Vorgang läuft.
- Drücken Sie die Taste ∧ 4 Sekunden lang, um das manuelle Abtauen zu starten.

Anmerkung: Wenn die Funktion der Verdampfersonde die eines Abtaufühlers ist (d.h. wenn Parameter P4 auf 1 eingestellt ist - siehe Datenblatt) und wenn bei Aktivierung der Abtauung die Verdampfertemperatur über der mit Parameter d2 (siehe Datenblatt) eingestellten Temperatur liegt, wird die Abtauung nicht aktiviert.

3.3.5 Produkte laden

WICHTIG
Warten Sie, bis die gewünschte und am Bedienfeld eingestellte Temperatur erreicht ist, bevor Sie die Produkte in das Gerät laden.

- Um die maximale Effizienz Ihres Geräts zu gewährleisten, müssen die Produkte gemäß den Anweisungen im folgenden Abschnitt „**Korrekte Verwendung**" geladen werden.

3.4 Benutzerschnittstelle - EVJ200

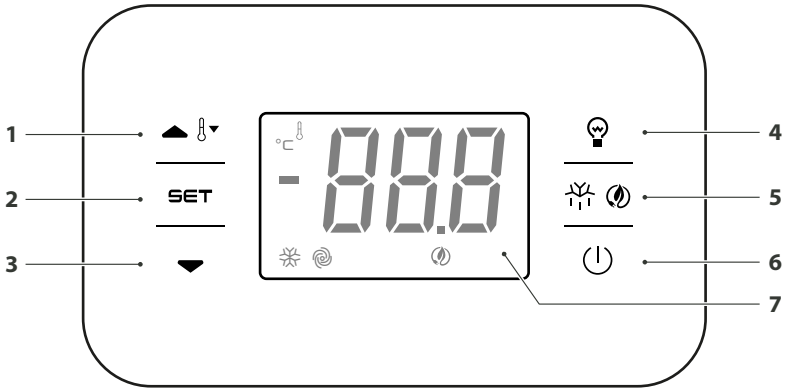

Abb. 13

1	∧	Funktionstaste zum Navigieren (nach oben) in den Funktionsparametern des Gerätes. Während der Einstellungsphase wird durch Drücken der Taste der eingestellte Wert um eine Einheit erhöht. Wenn die Taste zwei Sekunden lang gedrückt wird, wird der Zyklus der Überkühlung oder Überhitzung gestartet.
2	SET	Freigabe der Tastatur und der Funktionstaste des Betriebssollwertes des Gerätes. Während der Einstellungs- und Änderungsvorgänge führt das Drücken der Taste zur Bestätigung/Speicherung des eingestellten Wertes.
3	∨	Funktionstaste zum Navigieren (nach unten) in den Funktionsparametern des Gerätes. Während der Einstellungsphase wird durch Drücken der Taste der eingestellte Wert um eine Einheit verringert.
4		Durch Drücken der Taste wird die Beleuchtung im Inneren der Kühlzelle ein- bzw. ausgeschaltet.
5		Wird die Taste zwei Sekunden lan gedrückt, startet der Abtauzyklus.
6	⏻	Digitale Ein- und Ausschalttaste des Gerätes mit Benutzerschnittstelle (Überwachungsgerät). Das Überwachungsgerät verfügt über drei Betriebsmodi: **Status EIN:** Das Gerät wird mit Strom versorgt und ist eingeschaltet: die Abnehmer können eingeschaltet werden. **Standby-Status:** Das Gerät wird mit Strom versorgt, allerdings wurde es über die Software ausgeschaltet.; Die Abnehmer sind ausgeschaltet. **Status AUS:** Das Gerät wird nicht versorgt; alle spannungsführenden Geräte sind ausgeschaltet.
7		Temperatur-/Signaldisplay: Beim Einschalten des Gerätes und während des normalen Betriebszyklus wird die Temperatur im Inneren des Gerätes in Echtzeit angezeigt. Die eventuell aktiven (oder blinkenden) LEDs liefern weitere Hinweise zum Funktionsstatus des Gerätes (siehe technisches Datenblatt des Überwachungsgerätes bezüglich Hinweise und Bedeutung der LED).

Ein-/Ausschalten des Gerätes

- Stellen Sie sicher, dass die Tastatur nicht blockiert ist und dass kein Vorgang läuft;
- Drücken Sie die Taste ⏻ 2 Sekunden lang: das Display schaltet sich aus/ein.

Wenn das Gerät eingeschaltet ist, wird während des normalen Betriebes auf dem Display die Temperatur der Zelle angezeigt.
Bei ausgeschaltetem Gerät ist auch das Display ausgeschaltet; die rote LED ⏻ ist eingeschaltet.

Blockierung/Freigabe der Tastatur

Um die Tastatur zu blockieren:
- Sie müssen sicherstellen, dass kein Vorgang läuft;
- Für 30 s keinen Vorgang durchführen: Am Display wird „Loc" für 2 s lang angezeigt und die Tastatur wird automatisch blockiert.

Um die Tastatur zu freizugeben:
- Eine beliebige Taste 1 Sekunde lang drücken: Am Display wird „UnL" 1 s lang angezeigt.

Einstellung des Betriebssollwertes

- Stellen Sie sicher, dass die Tastatur nicht blockiert ist und dass kein Vorgang läuft;
- Drücken Sie die Taste SET: die LED blinkt
- Verwenden Sie innerhalb von 15 Sekunden die Tasten ∧ und ∨, um den Parameter einzustellen;
- Bestätigen Sie mit der Taste SET oder berühren Sie keine Taste für 15 Sekunden: die LED schaltet sich aus und danach steigt das Gerät aus dem Verfahren aus.

Um aus dem Verfahren auszusteigen, ohne die Änderung zu bestätigen, müssen Sie die Taste drücken.

Manuelle Aktivierung des Abtauvorgangs

- Stellen Sie sicher, dass die Tastatur nicht blockiert ist und dass kein Vorgang läuft;
- Drücken Sie die Taste zwei Sekunden lang, um den Abtauvorgang manuell zu starten.

HINWEIS
Der Abtauvorgang wird automatisch bzw. manuell gestartet, wenn dies die Bedingungen zulassen.
Bei Tische mit positiver Temperatur erfolgt die Abtauung bei stillstehendem Kompressor und mit Zwangsbelüftung.
Bei Schränken mit negativer Temperatur erfolgt die Abtauung mit Widerstand und stillstehendem Lüfter.

3.5 Ausstattung

ACHTUNG
Jeder eventuelle Austausch von Maschinenteilen muss unter Verwendung von Original-Ersatzteilen erfolgen.
Verwenden Sie keinesfalls Werkzeuge oder Körper, die den Teilen Kratzer zufügen könnten, wodurch sich in Folge im Laufe der Zeit auf den beschädigten Teilen Rost bilden könnte.

3.5.1 Austausch der Tür mit Schubladenschrank

An den Tischen können Schubladenblöcke (optional) statt einer oder mehr Türen montiert werden.
Es bestehen 3 Arten von Schubladenblöcken:

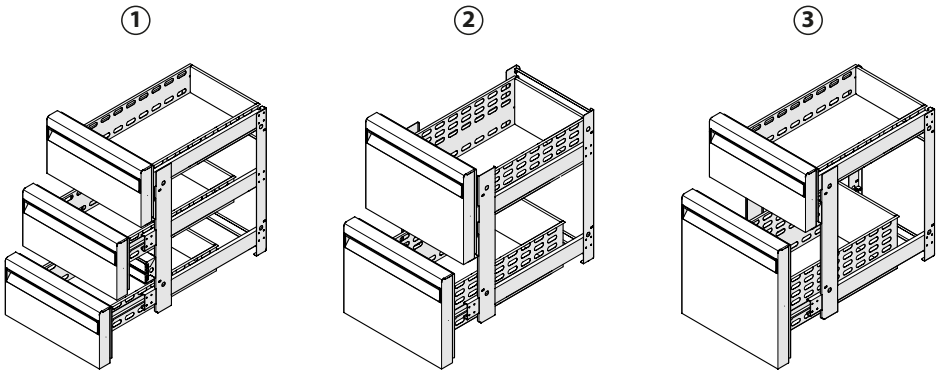

Abb. 14

Nummer	Code	Typologie	Abmessungen (mm) B x T x H	Verpackung (mm) B x T x H	Nettogewicht (kg)	Bruttogewicht (kg)
1	PEK3C13	3 x 1/3	430 x 625 x 685	450 x 660 x 770	30	24
2	PEK2C12	2 x 1/2	430 x 625 x 685	450 x 660 x 770	18	24
3	PEK2C23	1/3 + 2/3	430 x 625 x 685	450 x 660 x 770	18	24

Zum Austauschen der Tür mit einem Schubladenschrank, siehe die folgenden Angaben:
- Die Maschine von Strom lösen.
- Vergewissern Sie sich, dass sich keine Produkte im Kühltisch befinden. Ansonsten entnehmen Sie diese gegebenenfalls aus dem Kühltisch.
- Die Einlegeböden herausnehmen (1).
- Entfernen Sie die Fixierschraben (2) des unteren Scharniers (3).

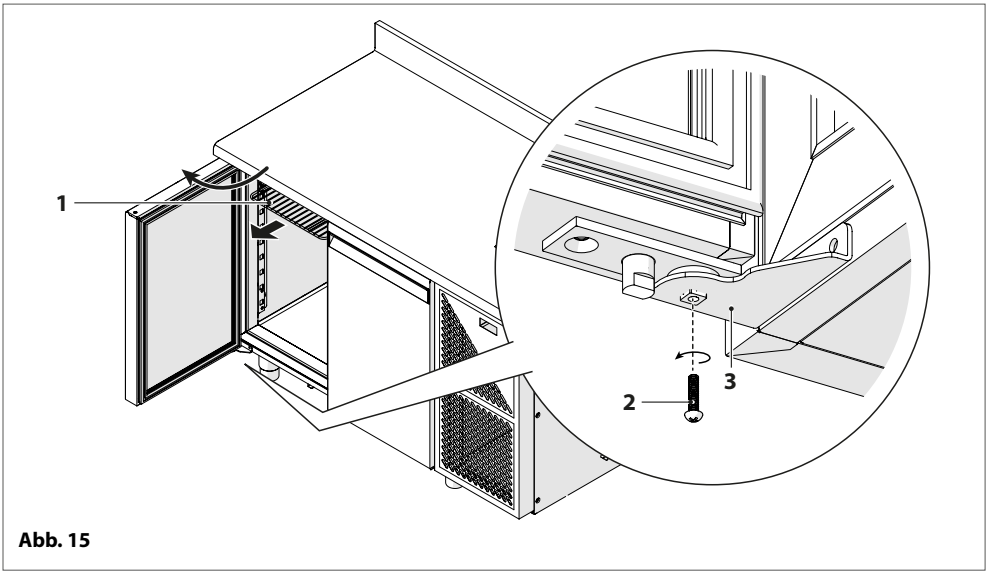

Abb. 15

- Die Schrauben (4), die das obere Scharnier blockieren, entfernen.

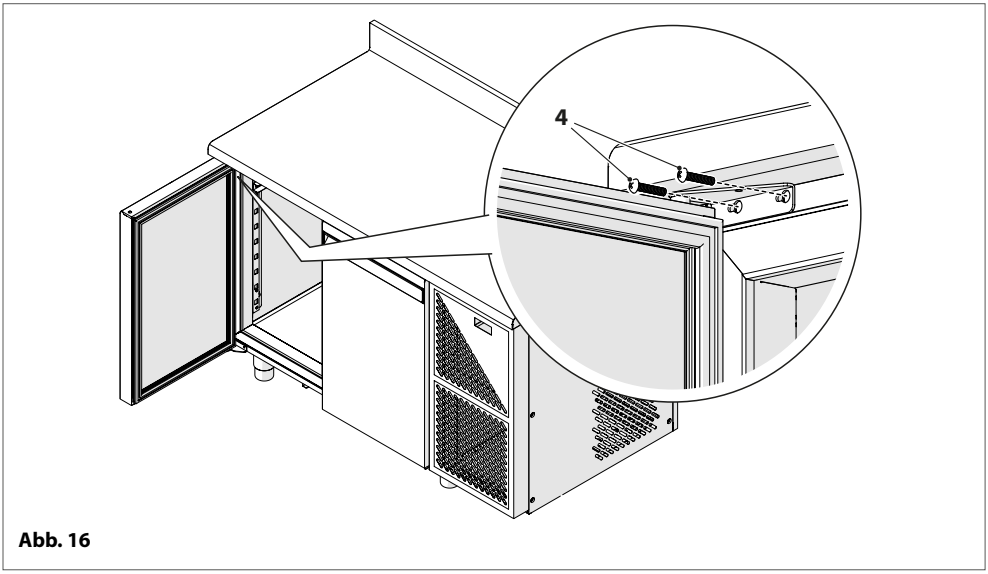

Abb. 16

– Heben Sie die Tür an, indem Sie sie leicht kippen, um sie vom unteren Scharnier zu lösen, und entfernen Sie sie dann.

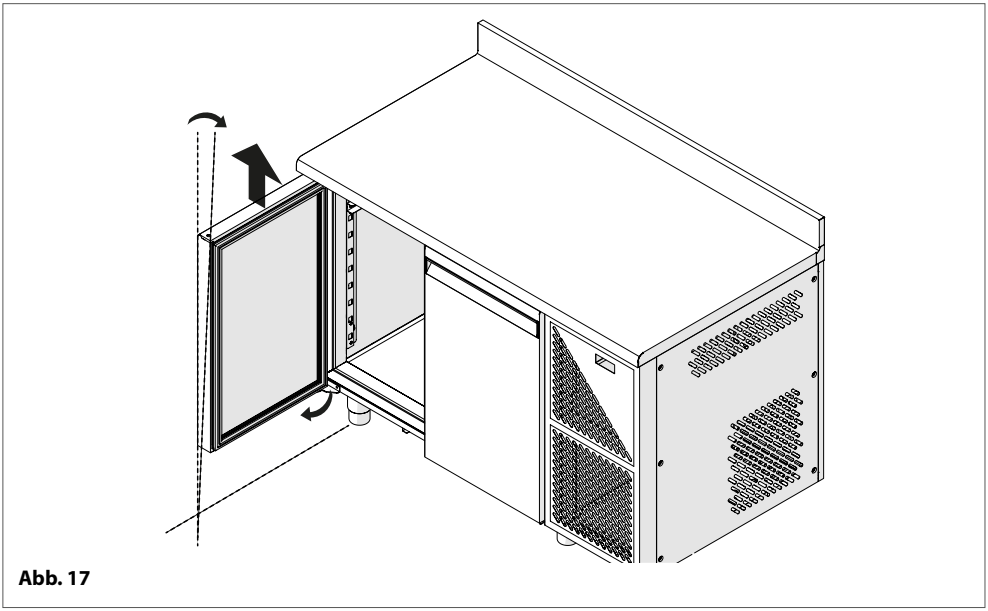

Abb. 17

– Entfernen Sie das untere Scharnier (3) des Kühltischgestells, indem Sie die beiden Fixierschrauben (4) entfernen.

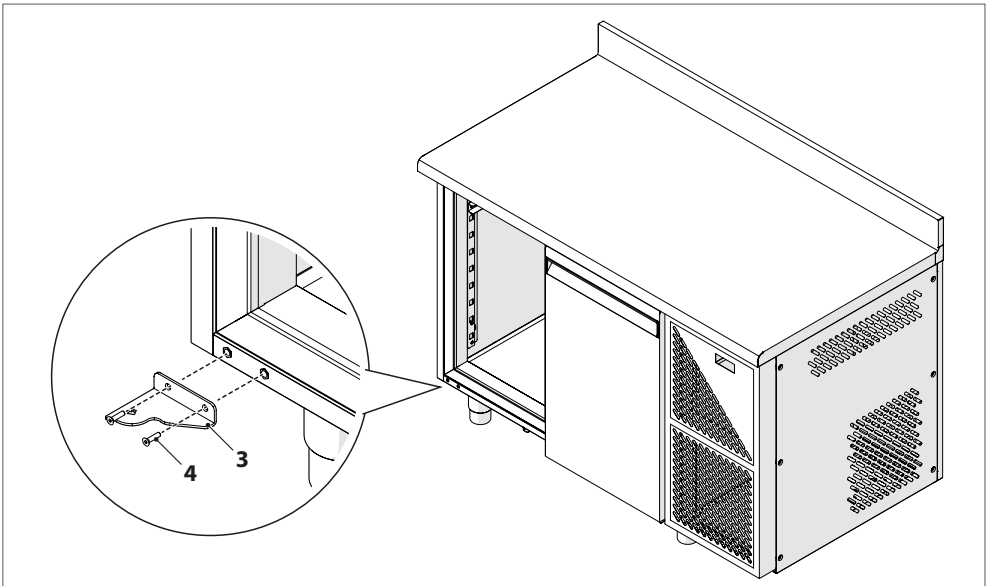

Abb. 18

– Entfernen Sie alle Tablett-Trägerführungen vom Tisch (5), indem Se die jeweiligen Halterbügel entfernen (6).

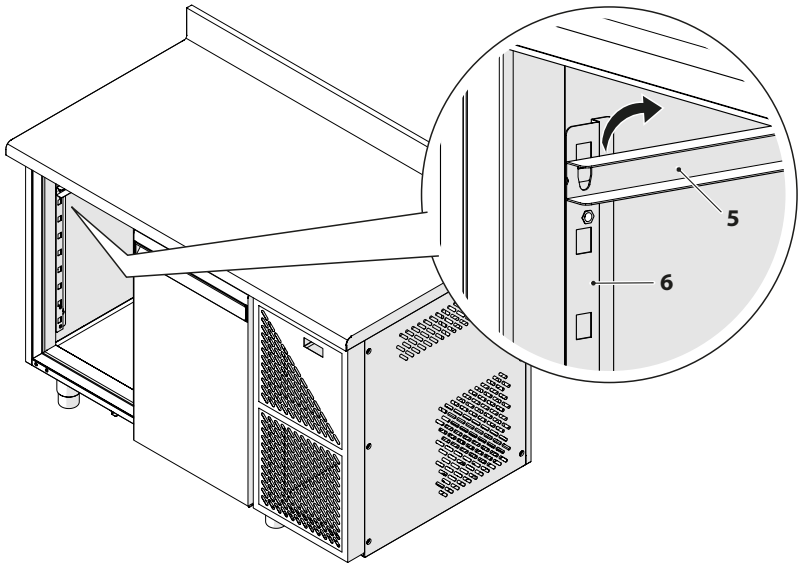

Abb. 19

– Entfernen Sie alle Schubladen (7) aus dem Schubladenschrank (8).

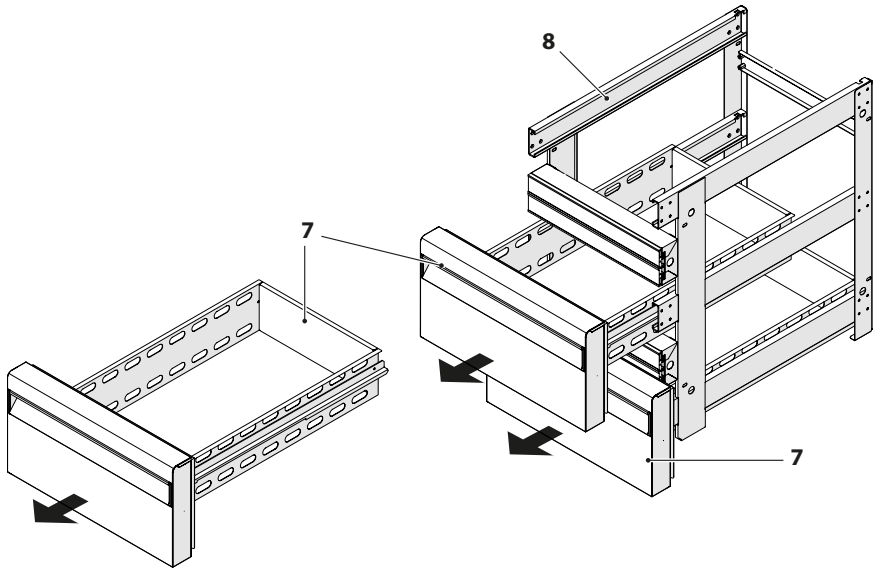

Abb. 20

– Das Gestell (8) des Schubladenschranks in den Tisch bis zum Anschlag einführen.
– Das Gestell des Schubladenschranks an der Tischstruktur (9) mit 8 vorgesehenen Fixierschrauben (10) befestigen.

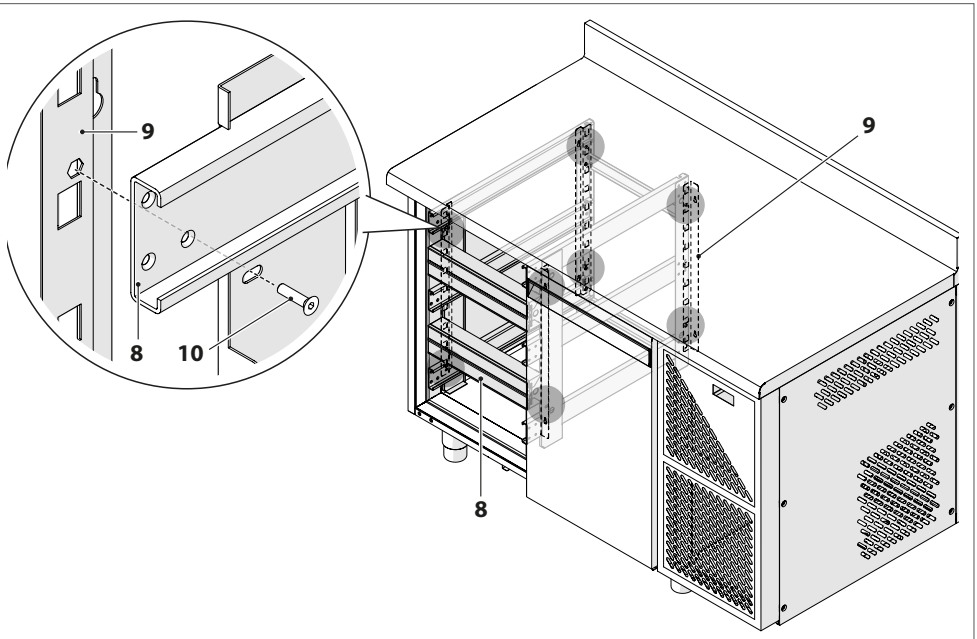

Abb. 21

– Die vier Schrauben (10) mit den jeweiligen Fixiermuttern befestigen (11).

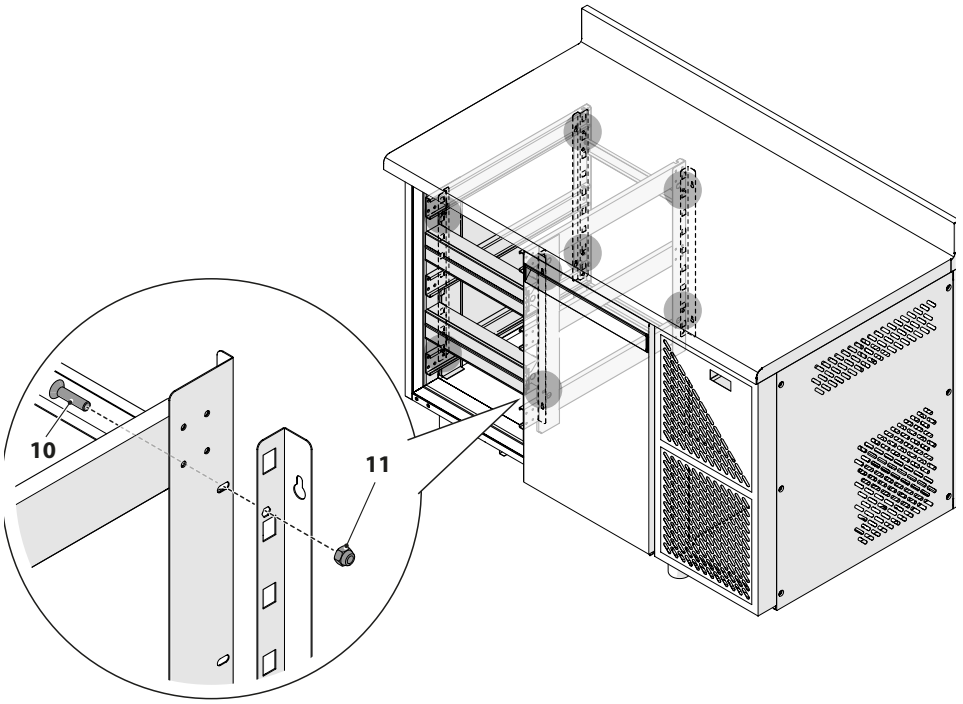

Abb. 22

ACHTUNG
Wenn der Schubladenschrank anstelle einer der Mitteltüren des Tisches eingebaut wird, müssen alle acht Befestigungsschrauben durch ihre jeweiligen Muttern gesichert werden.

– Positionieren Sie die Schubladen und achten Sie darauf, sie in die entsprechenden Führungen einzusetzen.

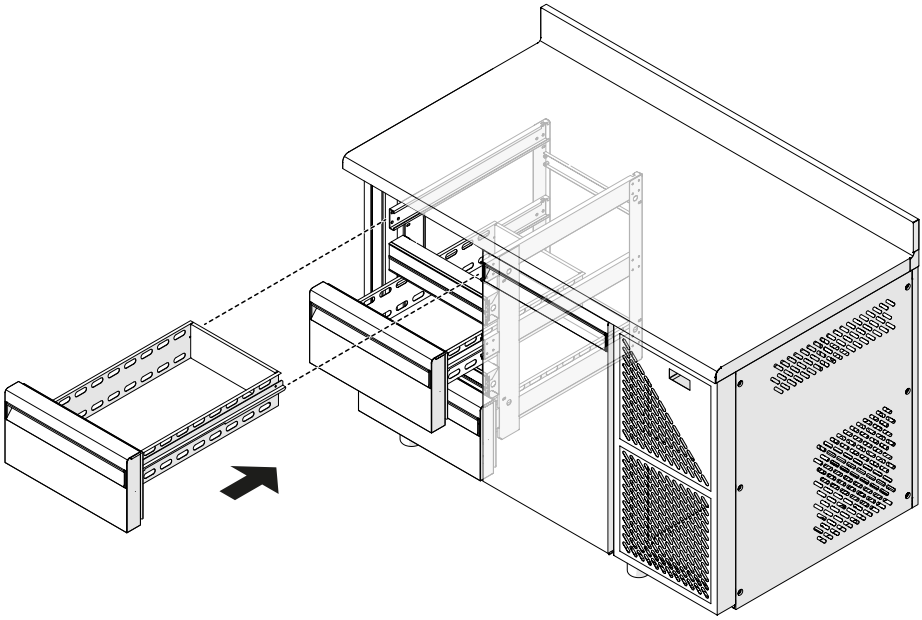

Abb. 23

4 WARTUNG

Die ordentlichen Wartungseingriffe betreffen all jene Vorgänge, mit denen die verschiedenen Teile des Gerätes sauber und funktionsfähig gehalten werden. Sie sind regelmäßig durchzuführen oder immer dann, wenn dies als notwendig erachtet wird, da sich die Kühlleistung des Gerätes verringert hat.
Da es sich hierbei um allgemeine Reinigungsarbeiten handelt, werden diese normalerweise vom Anwender selbst durchgeführt.

ACHTUNG GEFAHR

- Aus Sicherheitsgründen wird daran erinnert, dass sämtliche Reinigungs- und Wartungsarbeiten bei ausgeschaltetem und von der Stromquelle abgetrennten Gerät vorzunehmen sind. Den Hauptschalter des Stromnetzes auf die Position "OFF" bringen. Wenn die Maschine mit einer Stecker ausgestattet ist, diesen aus der Steckdose ziehen.
- Die Sicherheitshinweise oder gar das Hinweisschild der Maschine dürfen nicht entfernt werden; im Falle einer Reparatur, wenn nur eines davon fehlt, gilt die Maschine als nicht mehr in Garantie.
- Nicht versuchen, die Parameter eigenmächtig zu ändern. Dieser Vorgang darf ausschließlich vom Hersteller oder von qualifiziertem Personal ausgeführt werden.
- Nicht versuchen, elektrische und/oder mechanische Komponenten eigenmächtig auszutauschen.
- Nur qualifiziertes Personal kann den Austausch, Änderungen und Vorgänge der außerordentlichen Wartung durchführen.
- NIEMALS die Reinigung der in Bewegung befindlichen mechanischen Komponenten durchführen.
- NIEMALS die Reinigung von elektrischen Komponenten durchführen, wenn das Gerät unter Spannung steht. Wir empfehlen für jegliche Art von Reinigung und/oder Wartung die Verwendung von Latex-Handschuhen.

4.1 Vorbereitung der Wartungsvorgänge

Damit das Kühl-/Tiefkühlgerät richtig funktioniert und angesichts dessen, dass dieser der Aufbewahrung von abgepackten und nicht abgepackten Lebensmitteln dient, müssen sämtliche seiner Bestandteile (Innenwände, Gitter, Boden und Führungsschienen) sauber gehalten werden. Im Allgemeinen empfehlen wir, für die Reinigungsarbeiten Folgendes zu tun:

- **Das Gerät von der Stromversorgung abtrennen;**
- **keine** direkten Wasserstrahlen und Hochdruck-Wasserstrahlen verwenden, um die Maschine innen und außen zu reinigen;
- **Verwenden Sie keine** Lösungsmittel, Scheuermittel, Produkte mit einem sauren pH-Wert (Essig) oder Substanzen auf Chlorbasis (Bleichmittel, Salzsäure usw.) oder Mittel, die auf andere Weise toxisch sind, für die Reinigung oder in der Nähe des Geräts;
- **nur** lauwarmes Wasser und neutrales Reinigungsmittel oder Produkte, die ausdrücklich nach den im Aufstellungsland geltenden Hygienevorschriften für die Reinigung von Gastronomiegeräten zugelassen sind, verwenden; mit sauberem Wasser abspülen und mit einem weichen Tuch trocknen.

Empfohlene Reinigungs- und Wartungseingriffe

Vor dem Gebrauch

- Die innen und außen befindliche Schutzfolie entfernen; das Gerät und alle Zubehörteile mit lauwarmem Wasser und neutralem Reinigungsmittel oder mit Produkten reinigen, die nach den im Aufstellungsland geltenden Hygienevorschriften für die Reinigung von Gastronomiegeräten ausdrücklich zugelassen sind; mit sauberem Wasser abspülen und mit einem weichen Tuch trocknen.

Jeden Tag

- Eine sorgfältige Außenreinigung des Geräts.
- Eine sorgfältige Reinigung der Innenseite der Türe in der Nähe der Dichtung (siehe Punkt "**Reinigung der Türdichtung**").

Jede Woche
– Eine komplette Reinigung aller Innenteile des Geräts (Innenwände, Gitter, Boden und Führungsschienen).
Jeden Monat
– Eine sorgfältige Reinigung des Kondensators und der Kühleinheit (siehe Punkt "**Reinigung des Kondensators, des Kühlaggregates und des Verdampfers**").
Jedes Jahr
– Eine sorgfältige Reinigung des Verdampfers und der Lüfter (siehe Punkt "**Reinigung des Kondensators, des Kühlaggregates und des Verdampfers**").

4.2 Interne und externe Reinigung des Geräts

– Die Oberflächen des Geräts sorgfältig mit einem weichen Schwamm und neutralem Reinigungsmittel reinigen.
– Das Reinigungsmittel darf kein Chlor enthalten und muss ohne Schleifmittel sein. Verdünnen Sie die Reinigungsmittel vor der Verwendung eventuell gemäß den Anweisungen auf der Produktkennzeichnung.
– Die Reinigungsmittel für die Zeit einwirken lassen, die vom Hersteller selbst empfohlen wird.
– Die Innen- und Außenwände des Gerätes gründliche mit einem Schwamm und warmen Wasser reinigen.
– Trocknen Sie die Teile gründlich mit einem sauberen und trockenen Schwamm oder Tuch ab.

ACHTUNG GEFAHR
Verwenden Sie keinesfalls Werkzeuge oder Körper, die den Teilen Kratzer zufügen könnten, wodurch sich in Folge im Laufe der Zeit auf den beschädigten Teilen Rost bilden könnte.

4.3 Reinigung der Türdichtung

Die Sauberkeit der Türdichtung (1) ist ein unerlässlicher Faktor, um die maximale Effizienz des in Ihrem Besitz befindlichen Gerätes zu erreichen. Produktrückstände, Staub und/oder Eiskristalle, die sich auf der Dichtung ablagern oder bilden können, müssen ständig entfernt werden, um einen hermetischen Verschluss des Gerätes zu gewährleisten und eine Dispersion von Kaltluft zu vermeiden.
Benutzen Sie für die Reinigung der Dichtung ein weiches Tuch oder einen Schwamm und lauwarmes Wasser mit nicht aggressiven Reinigungsmitteln.
Diese Dichtung kann für eine optimale Reinigung aus ihrem Sitz entfernt werden.

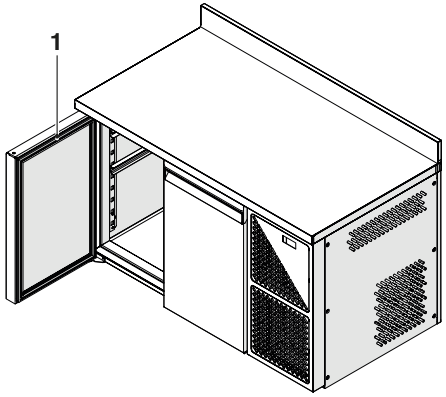

Abb. 24

VORSICHT WALTEN LASSEN
Sicherstellen, dass die Dichtung nach der Reinigung trocken bleibt.

4.4 Reinigung des Kondensators, des Kühlaggregates und des Verdampfers

Gehen Sie wie folgt vor, um den Kondensator, das Kühlaggregat und den Verdampfer zu reinigen:
- den Stromanschluss lösen
- Lösen Sie die beiden Schrauben (1), die die Zugangsplatte zum Kühlaggregat fixieren
- Kippen Sie das Platte leicht und entfernen Sie sie, indem Sie sie nach unten ziehen

Gehen Sie wie folgt vor, um den Kondensator, das Kühlaggregat und den Verdampfer zu reinigen:
- den Stromanschluss lösen
- Lösen Sie die beiden Schrauben (1), die die Zugangsplatte zum Kühlaggregat fixieren
- Kippen Sie das Platte leicht und entfernen Sie sie, indem Sie sie nach unten ziehen
- Verwenden Sie einen Staubsauger und eine weiche Bürste, um den auf dem Kondensator angesammelten Staub zu entfernen. Achten Sie darauf, die Lamellen gut zu reinigen
- bei Staubablagerungen, die mit einem Staubsauger und/oder einem Pinsel schwer zugänglich sind, diese mit einem Druckluftstrahl von den betroffenen Teilen entfernen
- dann mit einem feuchten Schwamm in den Zwischenräumen wischen und schließlich mit einem weichen, trockenen Tuch die gereinigten Teile vollständig trocknen.

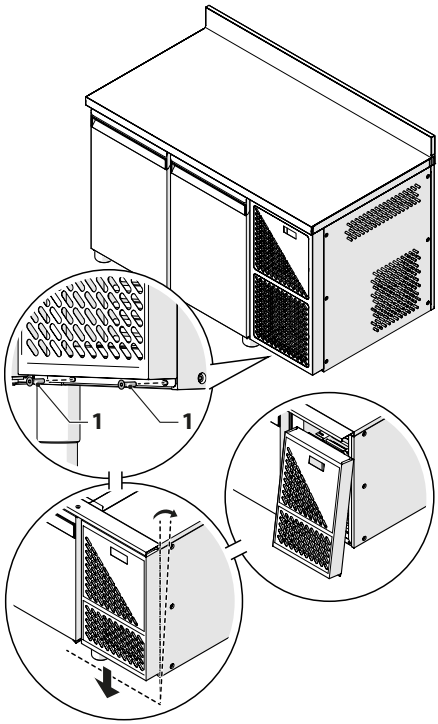

Abb. 25

ACHTUNG GEFAHR
- Verwenden Sie während der Reinigung niemals metallische und/oder scharfe Gegenstände, die die Komponenten beschädigen könnten.
- Bei der Reinigung wird empfohlen, Schutzhandschuhe zu tragen, da ein versehentlicher Kontakt mit den Kondensatorlamellen zu Schnittwunden und Abschürfungen an den Händen führen kann.

4.5 Außerordentliche Wartung des Geräts

Sämtliche Eingriffe am Gerät, die nicht unter den üblichen Eingriffen der „Ordentlichen Wartung" beschrieben sind, gehören zur „Außerordentlichen Wartung". Sie sind ausschließlich von qualifiziertem Fachpersonal am Standort des Kunden oder in autorisierten Kundendienstzentren durchzuführen.
Wir empfehlen Ihnen, von Ihrem Händler einen Vertrag über die „Regelmäßige Wartung" zu verlangen, gemäß dem sämtliche Eingriffe zur Kontrolle der korrekten Funktionsweise und gegebenenfalls der Ersatz von abgenutzten Teilen vorgesehen sind und durchgeführt werden, die im Laufe der Zeit anfallen und unter die außerordentlichen Wartungsarbeiten fallen.

Mindestens einmal im Jahr ist es ratsam, Folgendes von spezialisierten Technikern überprüfen zu lassen:
- Die korrekte Funktionsweise der Kühlanlage;
- der korrekte Druck des Kältemittels;
- die perfekte Funktionsweise der elektrischen Anlage in vollkommener Sicherheit. Wenn elektrische Teile gereinigt werden sollen, darf nur ein trockenes Tuch verwendet werden, um Verunreinigungen zu entfernen;
- jeder eventuelle Austausch von Maschinenteilen muss unter Verwendung von **Original-Ersatzteilen** erfolgen.

4.6 Vorbereitung des Geräts für einen längeren Stillstand

Bei längerer Inaktivität des Gerätes und um es in bestem Zustand zu halten, wie folgt vorgehen:
- wenn die Maschine mit einer Stecker ausgestattet ist, diesen aus der Steckdose ziehen
- Das Gerät entleeren und reinigen (siehe Punkt "**Interne und externe Reinigung des Geräts**");
- die Räume regelmäßig belüften.

4.7 Bestellen und Installieren von Zubehörteilen nach dem Erwerb

Falls Sie nach dem Erwerb eines oder mehrere optionale Zubehörteile benötigen:
- Fragen Sie Ihren Händler oder die nächstgelegene Verkaufsstelle nach dem optionalen, Original-Zubehörteil
- falls erforderlich, die Installation ausschließlich von „qualifiziertem Fachpersonal" oder „autorisiertem Fachpersonal" des nächstgelegenen Kundendienstzentrums vornehmen lassen.

5 STÖRUNGEN - MÖGLICHE URSACHEN - ABHILFEN

In diesem Abschnitt sind die häufigsten Fehler aufgeführt, die vor dem Start und während des Betriebs des Geräts auftreten können.
Sollte das Gerät nicht starten oder während des Betriebs stehenbleiben, nehmen Sie bitte die folgenden Kontrollen vor, bevor Sie sich an das Kundendienstzentrum wenden; es werden in diesen Seiten die richtigen Vorgehensweisen aufgeführt, die in einigen Fällen ausreichen, um mögliche kleine technische/funktionale Fehler zu beheben.

URSACHE	ABHILFE
Das Gerät startet nicht	
Der Fehlerstromschutzschalter ist ausgeschaltet.	Schalten Sie diesen auf „ON".
Der Stecker ist nicht korrekt in der Steckdose eingesetzt. Der Stecker ist falsch in der Steckdose eingesetzt.	Den Stecker korrekt in die Steckdose einsetzen.
Die vorhandene elektrische Anlage ist für die Spannung des Geräts nicht angemessen .	Überprüfen Sie, ob die elektrische Anlage über die für den Betrieb des Gerätes erforderliche Spannung verfügt, siehe CE-Kennzeichnung auf der Rückseite.
Das digitale Kontrollinstrument des Gerätes funktioniert nicht.	Die Unversehrtheit des digitalen Kontrollinstruments prüfen. Prüfen Sie die Stromanschlüsse des Instrumentes (lassen Sie dies von einem Fachtechniker vornehmen).
Das Gerät hat Probleme beim Erreichen und/oder Beibehalten der eingestellten Temperatur	
Es wurde eine zu niedrige Temperatur eingestellt.	Überprüfen Sie, ob die eingestellten Parameter Ihren Temperaturanforderungen entsprechen.
Gebrochene oder defekte Temperatursonden.	Überprüfen Sie die Integrität der Temperatursonden.
Es bestehen Lecks von Flüssigkeit oder Kältemittelgas.	Lokalisieren Sie das Leck und schließen Sie es (lassen Sie das Leck von einem qualifizierten Techniker überprüfen und reparieren).
Die Kondensatorlamellen sind verstaubt.	Führen Sie die Reinigung des Kondensators durch (siehe Punkt "**Reinigung des Kondensators, des Kühlaggregates und des Verdampfers**").
Verdampfer mit Staub bedeckt.	Führen Sie die Reinigung des Verdampfers durch (siehe Punkt "**Reinigung des Kondensators, des Kühlaggregates und des Verdampfers**").
Der interne Lüfter funktioniert nicht.	Überprüfen Sie die Integrität des Lüfters. Prüfen Sie die Stromanschlüsse des Lüfters (lassen Sie die Kontrolle von einem Fachtechniker vornehmen).
Die Türdichtung ist schmutzig, so dass das Gerät nicht hermetisch geschlossen werden kann.	Reinigen Sie die Türdichtung, indem Sie etwaige Schmutz- und/oder Eisreste entfernen.
Die Kühlleistung verringert sich, da die Tür häufig und/oder für längere Zeit geöffnet wird.	Halten Sie sich an die Gebrauchsanleitungen (siehe Punkt "**Bestimmungsgemäßer Gebrauch**") und prüfen Sie, dass die Anlage korrekt funktioniert. Stellen Sie sicher, dass die Luftein- und -Auslässe nicht versperrt sind.

URSACHE	ABHILFE
Das Gerät ist übermäßig laut	
Das Gerät wurde nicht perfekt eben positioniert. Eine nicht ebene Installation kann Vibrationen verursachen.	Führen Sie eine korrekte Nivellierung des Geräts aus (siehe Punkt "**Korrektes Aufstellen**").
Das Gerät berührt andere Teile/Gegenstände, die akustische Resonanzen verursachen.	Positionieren Sie das Gerät so, dass es keine anderen Teile/Gegenstände berührt.
In einigen Fällen können die internen Lüfter aufgrund einer schlechten Installation phasenverschoben sein.	Rufen Sie einen Techniker, der die Funktionsweise der Lüfter prüft.
Einige Teile der Maschine sind nicht gut befestigt.	Kontrollieren Sie die angemessene Befestigung aller mechanischen Komponenten am Sockel des Geräts.
Während des Betriebs bildet sich an den Wänden und der Tür oft Kondenswasser und Eis	
Die Tür ist nicht richtig geschlossen.	Prüfen Sie, ob irgendetwas ein richtiges Schließen der Tür verhindert. Schließen Sie dann die Türe richtig.
Häufiges und/oder langes Öffnen der Tür.	Halten Sie sich an die Gebrauchsanleitungen (siehe Punkt "**Bestimmungsgemäßer Gebrauch**") und prüfen Sie, dass die Anlage korrekt funktioniert.
Das Instrument zur Einstellung/Regulierung der Temperatur funktioniert nicht korrekt	
Die Stromanschlüsse sind defekt und/oder ohne Spannung.	Prüfen Sie die Stromanschlüsse des Instrumentes (lassen Sie dies von einem Fachtechniker vornehmen).
Die Netzstromversorgung hat Spannungsschwankungen von mehr als ±10%.	Lassen Sie die Prüfung des Stromnetzes von einem Fachmann vornehmen.

Wenn nach Befolgung der oben aufgeführten Ratschläge und Kontrollen das Problem weiterhin besteht, wenden Sie sich bitte an unser Unternehmen und geben Sie dabei Folgendes an:

- Die Art des Problems;
- die Seriennummer des Geräts und das Herstellungsdatum, die Sie auf dem Etikett auf der Rückseite des Geräts oder im Gebrauchs- und Wartungshandbuch finden können.

Die Alarme werden in der unteren Zeile des Reglers angezeigt:

ALARM	ERKLÄRUNG
Defekte Sonden	**Sensor offen oder kurzgeschlossen,Typ von Sensor nicht korrekt oder falsch verbunden**
Sonde 1 Defekt	Einstellsonde nicht funktionstüchtig. Die Regelung des Heizbetriebs ist unterbrochen, die Regelung des Kühlbetriebs ist zeitabhängig vom Kompressor
Sonde 2 Defekt	Feuchtigkeitssonde nicht funktionstüchtig, Regelung der Befeuchtung und Entfeuchtung unterbrochen. Bei Sättigung wendet der Regler eine voreingestellte Zeit an, bevor er einen Alarm erzeugt.
Sonde 3 Defekt	3a Sonde nicht funktionstüchtig. Im Falle, dass die Sonde als Abtausonde eingestellt ist, erfolgt das Ende der Abtauung ausschließlich mit Zeitsteuerung. Wenn sie als Kondensationssonde eingestellt ist, richtet sich der Ventilator nach dem Kompressor. Wenn sie als Hilfssonde eingestellt ist, schaltet sich das AUX-Relais aus.
MINDESTTEMPERATUR	Wenn die Temperatur den voreingestellten Wertbereich übersteigt
HÖCHSTTEMPERATUR	Wenn die Temperatur den voreingestellten Wertbereich übersteigt
VERZÖGERUNGEN TEMPERATURALARM	Die Alarme werden in den folgenden Fällen verzögert: bei der Einschaltung Normalbetrieb durch Abtauende während der offenen Türe durch Türschließung
ALARM NIEDRIGE FEUCHTIGKEIT	Wenn die Feuchtigkeit den voreingestellten Wertbereich übersteigt
ALARM HOHE FEUCHTIGKEIT	Wenn die Feuchtigkeit den voreingestellten Wertbereich übersteigt
VERZÖGERUNGEN FEUCHTIGKEITSALARM	Es ist möglich, die Feuchtigkeitsalarme zu verzögern
ALARM STROMAUSFALL (und Prüfung RTC)	Mit aktiver Uhr wird aufgezeichnet und gemeldet, wenn die Dauer der Verzögerung überschritten wird
ALARM RTC	Er erscheint nach ungefähr 1 Minute im Falle der Entfernung des Uhr-Moduls EVIF23TSX oder des Moduls EVLINK oder im Falle von niedriger Batterieladung
ALARM OFFENE TÜRE	Wird erzeugt, wenn die Türe mehr als die festgelegte maximale Zeit offen ist
ALARM "MULTIFUNKTION"	Vom Multifunktionseingang erzeugt
ALARM "THERMOSCHUTZ 1"	Wird erzeugt, wenn der Multifunktionseingang vom Thermoschutz betroffen ist
ALARM DRUCKWÄCHTER	Der Druckwächter befindet sich in Störabschaltung
ALARM KONDENSATOR ÜBERHITZT	Der Kondensator ist überhitzt und befindet sich in Störabschaltung
ALARM KOMPRESSOR BLOCKIERT AUFGRUND STARKER KONDENSATION	Der Kompressor befindet sich in Störabschaltung aufgrund starker Kondensation

Wenn nach Befolgung der oben aufgeführten Ratschläge und Kontrollen das Problem weiterhin besteht, wenden Sie sich bitte an unser Unternehmen und geben Sie dabei Folgendes an:

- Die Art des Problems;
- die Seriennummer des Geräts und das Herstellungsdatum, die Sie auf dem Etikett auf der Rückseite des Geräts oder im Gebrauchs- und Wartungshandbuch finden können.

6 ENTSORGUNG

Geben Sie am Ende der Lebensdauer des Geräts dieses nicht in die Umwelt ab. Eine vorübergehende Lagerung als „Sondermüll" ist zum Zweck der Entsorgung durch geeignete Behandlung und/oder Endlagerung zulässig.
In den verschiedenen Ländern gelten verschiedene Gesetze.Demzufolge sind jeweils die Vorschriften einzuhalten, die von den spezifischen Gesetzen und Einrichtungen des jeweiligen Landes vorgegeben werden, in dem das Gerät verschrottet und entsorgt wird. Im Allgemeinen muss der Schrank bei speziellen Abfallsammlungs- und Entsorgungszentren abgegeben werden.

Für die Außerbetriebnahme, Demontage, eventuelle Lagerung und Entsorgung der Materialien des Gerätes sind die folgenden Verfahren einzuhalten.

- **AUSSERBETRIEBNAHME**: Das Gerät von der Stromversorgung abtrennen. Machen Sie das Gerät angesichts der anstehenden Entsorgung unverwendbar und entfernen Sie jeglichen Verschluss der einzelnen Fächer, um sicherzustellen, dass niemand in seinem Inneren eingeschlossen werden kann.
- **DEMONTAGE**: **die Vorgänge der Demontage müssen von qualifiziertem Personal ausgeführt werden**. Das Gerät zerlegen und dabei darauf achten, dass die Materialien, aus denen es besteht, nach ihrer chemischen Beschaffenheit (Stahl, Glas, Kunststoff, etc....) unterteilt und gruppiert werden. Im Kompressor befinden sich Schmieröl und Kühlflüssigkeit, die zurückgewonnen und wiederverwendet werden können, und viele der verbleibenden Komponenten der Einheit sind Sonderabfälle ähnlich dem Hausmüll.
- **LAGERUNG**: Wenn das Gerät in Erwartung der Verschrottung im Freien gelagert wird, ist es mit Isolierfolien zu bedecken, damit Witterungseinflüsse wie Regen und Feuchtigkeit die Strukturen nicht beschädigen und Oxidation und Rost verursachen.
- **ENTSORGUNG**: Die anfallenden Abfälle müssen gemäß den geltenden Gesetzen des Landes, in dem das Gerät installiert wurde, entsorgt werden. Für die Aufbereitung und Entsorgung dieser Materialien wenden Sie sich an hierfür zugelassene Fachunternehmen und/oder beauftragen diese hiermit.

HINWEIS DES HERSTELLERS:
Der Hersteller erklärt, dass die Planung, Entwicklung und Erstellung des Geräts im Einklang mit der entsprechenden Richtlinie zur Reduzierung von Gefahrenstoffen und unter besonderer Beachtung der Umsetzung der Richtlinie über Elektro- und Elektronik-Altgeräten (WEEE) vorgenommen wurden, wobei unter den Gesichtspunkten der Umwelt und des Gesundheitsschutzes von Arbeitnehmern der Eingriff durch die Personen gefördert wird, die an der Verwendung, Nutzung und Entsorgung ihrer Produkte beteiligt sind (an der Aufbereitung der Elektro- und Elektronik-Altgeräte beteiligte Hersteller, Händler, Anwender).

Entsorgung des Geräts (Europäische Richtlinie 2012/19/EU)



Die Elektro- und Elektronikgeräte, die aus Fachzentren stammen oder am Ende ihrer Lebensdauer als Gewerbeabfälle klassifiziert werden können, dürfen nicht über den normalen gemischten Siedlungsabfall entsorgt werden, sondern müssen gemäß dem Gesetz gemäß den Richtlinien 2012/19/EU und GvD 49/2014 entsorgt werden. Informieren Sie sich bei Ihrem Händler über einen möglichen Umtausch oder Rücknahme, falls das Produkt durch ein ähnliches ersetzt wird. Obwohl Ihr Produkt so entwickelt und hergestellt wurde, dass es seine Auswirkungen auf Umwelt und Gesundheit auf ein Minimum reduziert, enthält es Komponenten, die bei falscher Handhabung schädlich sein können. Ihre Rolle als Käufer bei der Entsorgung von Altgeräten ist entscheidend, um die Auswirkungen von Abfällen auf die Umwelt, die Gesundheit der Menschen und die Recycling-Kette zu reduzieren. Das Symbol (durchgestrichene Mülltonne), das hier wiedergegeben und auch auf Ihrem Gerät abgebildet ist, bedeutet, dass es am Ende seiner Lebensdauer nicht als normaler gemischter Siedlungsabfall abgegeben, sondern gemäß den gesetzlichen Bestimmungen als Elektro- und Elektronikaltgerät entsorgt werden sollte. Jedes Land kann auch spezifische Vorschriften für die Behandlung von Elektro- und Elektronikaltgeräten festlegen. Bitte beachten Sie vor der Übergabe des Gerätes die in Ihrem Land geltenden Vorschriften.
Achten Sie besonders auf die korrekte Entsorgung aller Komponenten der Verpackung.

VERBOT
Entsorgen Sie das Produkt zusammen mit dem Hausmüll.

7 TECHNISCHER KUNDENDIENST UND ERSATZTEILE

Die Verwendung von **Original-Ersatzteilen** ist eine Garantie für Funktionalität und Effizienz während der Lebensdauer Ihres Geräts. Die Original-Ersatzteile können bei Folgenden erfragt werden:
- **KUNDENDIENSTBÜRO** des Herstellerunternehmens;
- **VERKAUFSSTELLE** , in der das Gerät erworben wurde;
- **KUNDENDIENST- UND ERSATZTEILZENTRUM**, das autorisiert ist und Ihnen am nächsten liegt.

Sollte dies erforderlich sein, bitten wir Sie im Sinne einer einfacheren Identifizierung der Ersatzteile, einer schellen Zusendung und der Vermeidung bedauerlicher und teurer Missverständnisse, bei der Bestellung der Ersatzteile die folgenden Daten anzugeben:
- NAME DES KUNDEN (genaue Anschrift und vollständige Firmenbezeichnung);
- IDENTIFIKATIONSDATEN des Geräts (siehe Modell und Seriennummer auf dessen Typenschild);
- BESTIMMUNGSORT DER WARE;
- TRANSPORTMITTEL DER WARE;
- IDENTIFIKATIONSDATEN ERSATZTEIL (genaue Beschreibung des Teils oder Anfrage auf Explosionszeichnung des Geräts und entsprechendes Bestellformular der Ersatzteile, das Ihnen geliefert wird).

Wenn das Kundendienstzentrum Ihnen auf Ihre Anfrage hin die Unterlagen und die dazugehörigen Formulare für die Ersatzteilbestellung zur Verfügung stellt, sind die auf dem Bestellformular anzugebenden Daten:

1. MODELL DER MASCHINE - (Siehe Typenschild auf dem Gerät)
2. ERSATZTEILTAFELNUMMER
3. EINBAUSTELLE
4. ARTIKELNUMMER
5. BESCHREIBUNG DES ERSATZTEILES
6. MENGE

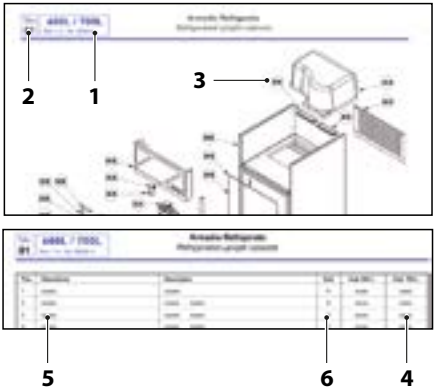

Abb. 26

8 ANHÄNGE

Anh. 01 Technisches Datenblatt Kältemittel

Ein zusammenfassendes technisches Datenblatt zu den verwendeten Kältemitteln einschließlich der wichtigsten Sicherheitsanweisungen und Erste Hilfe-Maßnahmen wird als Bestandteil dieses Handbuches mitgeliefert.
Für weitere und spezifischere Informationen zum in Ihrem Gerät verwendeten Kältemittel verweisen wir auf das Sicherheitsdatenblatt, das getrennt mit der Unterlagensendung geliefert wird.

Anh. 02 Technische Daten

Für sämtliche Daten in Bezug auf die Eigenschaften und technischen Merkmale des von Ihnen erworbenen Gerätes verweisen wir auf den zwischen den Parteien geschlossenen Vertrag und den allgemeinen Produktkatalog, in dem sämtliche technische/funktionale Daten des Gerätes aufgeführt sind.

Anh. 03 EG-Konformitätserklärung

Die EG-Konformitätserklärung befindet sich in der entsprechenden Unterlagensendung, die dem Kunden beim Kauf oder im Anschluss an die Installation (falls vorgesehen) ausgehändigt wird.

8.1 Anh. 01 - Technisches Datenblatt Kältemittel

KÄLTEMITTEL FREON R134a

Freon R134a	Gefahrstoff
Tetrafluorethan	(HFC 134a) 100%
Aussehen:	Farbloses Flüssiggas
Geruch:	Leichter Ethergeruch
GWP:	1300

KÄLTEMITTEL R290 (Propangas)

Propan R290	Entzündbare Gase, Kategorie 1 (H220)
Propangas	100%
Aussehen:	Farbloses Flüssiggas
Geruch:	Oft odoriert. Süßlich. Bei niedrigen Konzentrationen fast nicht wahrnehmbar.
GWP:	-



ACHTUNG GEFAHR

Vor jeglicher Tätigkeit müssen die Anweisungen in der Bedienungsanleitung sorgfältig gelesen und genau eingehalten werden.
Alle Servicearbeiten an Theken, die mit Kältemittel R290 beladen sind, dürfen ausschließlich von Fachpersonal ausgeführt werden, das in den R290-Gasmanagementverfahren geschult ist. Die Aktivitäten müssen von dem vom Hersteller angegebenen Personal oder von dem Vertriebshändler ausgeführt werden, der den Verkauf des Produkts vorgenommen hat.
Verwenden Sie nur geeignete Komponenten. Wenn die Komponenten ausgetauscht werden müssen, ist es wichtig, Original-Ersatzteile zu verwenden, die für den jeweiligen Verwendungszweck zugelassen sind.

IDENTIFIZIERUNGEN VON GEFAHREN

Inhalationen von höheren Konzentrationen können eine betäubende Wirkung haben. Inhalationen von sehr hohen Konzentrationen können zu Herzrhythmusstörungen und plötzlichem Tod führen. Das Produkt in zerstäubter Form oder in Form von Spritzern kann Gefrierbrand an den Augen oder der Haut auslösen.

ERSTE-HILFE-MASSNAHMEN

Rufen Sie im Notfall die 118 oder eine andere bei Ihnen vor Ort gültige Notrufnummer an.

Nehmen Sie die folgenden Erste Hilfe-Maßnahmen vor:

- **Inhalation**: In hoher Konzentration kann es zu Erstickung führen. Mögliche Symptome sind u.a. Mobilitäts- und/oder Bewusstseinsverlust. Eventuell merken die Opfer nicht, dass sie ersticken. Setzen Sie ein Atemgerät auf und bringen Sie die Opfer an eine belüftete Stelle.Legen Sie sie im Warmen hin. Nehmen Sie eine künstliche Beatmung vor, wenn die Atmung stillsteht. Holen Sie unverzüglich ärztliche Hilfe.
- **Hautkontakt**: Die betroffenen Teile mit Wasser auftauen lassen, die kontaminierten Kleidungsstücke ausziehen und vorsichtig sein, da sie bei Verbrennungen an der Haut haften können. Bei Hautkontakt spülen Sie diese sofort mit reichlich lauwarmem Wasser ab. Sollte es zu Hautreizungen oder Rötungen kommen, wenden Sie sich an einen Arzt.
- **Augenkontakt**: Spülen Sie Ihre Augen mit gut geöffneten Augenlidern für mindestens 15 Minuten mit einer Augenwaschlotion oder Wasser aus. Holen Sie unverzüglich ärztliche Hilfe.
- **Verschlicken**: Unwahrscheinliche Art der Exposition. Sollte es dennoch dazu kommen, veranlassen Sie kein Erbrechen. Ist der Verunglückte bei Bewusstsein, lassen Sie ihn 200-300 ml Wasser trinken. Holen Sie unverzüglich ärztliche Hilfe.
- **Hauptsächliche Symptome**: Erstickung.
- **Es ist die Konsultation eines Arztes oder eine besondere Behandlung notwendig**: Gegebenenfalls symptomatische Behandlung und unterstützende Therapie. Verabreichen Sie wegen des Herzrhythmusstörungsrisikos mit anschließendem möglichen Herzstillstand kein Adrenalin oder Sympathomimetika o.ä.

INTRODUCTION

Cher Client,
Nous vous remercions pour avoir choisi l'un de nos appareils.
Le modèle que vous avez choisi est un produit à haut rendement, d'une conception et technologie avancée, d'une fiabilité et d'une qualité de fabrication élevées.
Nous vous suggérons de confier la gestion et la maintenance à du personnel professionnellement qualifié et fiable qui n'utilise, lorsque cela est nécessaire, que des pièces de rechange originales.
Ce manuel contient des informations et des suggestions importantes qui doivent être observées pour une installation plus aisée et une utilisation optimale de l'appareil.

Le fabriquant :
DALMEC by DAL SANTO s.r.l.
Via Fabio Filzi, 46 - 31036 Istrana (TV) Italy
Ph. +39 0422 832679 - Fax +39 0422 677043
www.dal-mec.it - info@dal-mec.it

NOUS RÉSERVONS LE DROIT DE MODIFIER NOS PRODUITS SANS PRÉAVIS.

SYMBOLES UTILISÉS DANS LE MANUEL ET LEUR SIGNIFICATION



MISE EN GARDE
Pour indiquer des informations particulières.



PRÊTER ATTENTION
Pour indiquer des opérations particulièrement importantes et délicates.



ATTENTION DANGER
Pour indiquer des actions qui, si elles ne sont pas effectuées correctement, peuvent provoquer des accidents d'ordre général ou des dysfonctionnements ou des dégâts matériels de l'appareil ; ils nécessitent donc une attention particulière et une préparation adéquate.



ATTENTION DANGER ÉLECTRIQUE
Pour indiquer des actions qui, si elles ne sont pas effectuées correctement, peuvent provoquer des accidents d'origine électrique ; ils nécessitent donc une attention particulière et une préparation adéquate.



IL EST INTERDIT
Pour indiquer des actions qui NE DOIVENT PAS être effectuées.

GARANTIE

Le produit bénéficie d'une garantie **conventionnelle** , valable pendant un (1) an à partir de la date d'achat de l'appareil, dont les conditions sont précisées dans les CONDITIONS GÉNÉRALES DE VENTE disponibles à l'adresse www.dal- mec.it.

PRÊTER ATTENTION

- La garantie est annulée si l'appareil a été utilisé sans respecter les instructions de ce manuel.
- La garantie est annulée si le client agit de manière indépendante, ou par l'intermédiaire de tiers non autorisés par le fabricant/revendeur agréé, à apporter des modifications et/ou à tenter de réparer le produit.
- Le produit doit être destiné à l'usage prévu par le fabricant pour lequel il a été expressément fabriqué. Toute responsabilité contractuelle ou non contractuelle du fabricant pour les dommages causés aux personnes, aux animaux ou aux choses, résultant d'erreurs d'installation, de réglementation, de maintenance et d'usages non conformes est exclue.
- La garantie est limitée à la réparation ou au remplacement départ usine des pièces défectueuses en cas de constat de défaut matériel ou d'usinage.
- Les pièces remplacées restent la propriété du fabricant et le coût de la main-d'œuvre pour la réparation et les déplacements du personnel sont à la charge du client, ainsi que les frais d'expédition et de transport.
- Toute autre indemnité est exclue, ni aucun dommage direct et/ou indirect de quelque nature et espèce que ce soit ne pourra être réclamé.
- Les pièces électriques , les consommables, ou tout ce qui résulterait endommagé à cause d'une mauvaise utilisation, de l'inexpérience et de manœuvres d'utilisation non correctes sont exclus.
- La garantie est annulée si l'acheteur ne respecte pas les paiements.

CERTIFICAT DE GARANTIE

Entreprise: _____

Rue: _____

CP: _____ Localité: _____

Province: _____ **Date d'installation**: _____

MODÈLE: _____

NUMÉRO DE SÉRIE: _____

INDEX

1 Généralités 135
1.1 Mises en garde générales et règles pour la sécurité 135
1.2 Interdictions 138
1.3 Usage prévu 139
1.4 Conformité 139
1.5 Description de l'appareil 140
1.6 identification 141
1.7 Structure 142
1.8 Caractéristiques techniques 142
1.9 Identification produit 143

2 Installation 144
2.1 Réception du produit 144
2.2 Déballage 145
2.3 Local d'installation 145
2.4 Positionnement correct 146
2.5 Nivelage 146
2.6 Raccordement électrique 147

3 Mise en route et utilisation 148
3.1 Opérations préliminaires 148
3.2 Mode d'utilisation correct 148
3.3 Interface utilisateur - EV3B 150
3.3.1 Allumage/extinction 151
3.3.2 Blocage/Déblocage du clavier 151
3.3.3 Réglage de la consigne de travail 151
3.3.4 Activation du dégivrage en mode manuel 152
3.3.5 Charge des produits 152
3.4 Interface utilisateur - EVJ200 153
3.5 Équipement 155
3.5.1 Remplacement de porte avec élément à tiroirs 155

4 Entretien 162
4.1 Préparation aux opérations d'entretien 162
4.2 Nettoyage interne et externe de l'appareil 163
4.3 Nettoyage du joint de la porte 163
4.4 Nettoyage du condenseur, de l'unité de réfrigération et de l'évaporateur 164
4.5 Entretien extraordinaire de l'appareil 165
4.6 Prédisposition de l'appareil à une inactivité prolongée 165
4.7 Demande et installation des accessoires en option après l'achat 165

5 Anomalies - Causes possibles - Solutions 166

6 Mise au rebut 169

7 Service d'assistance technique et pièces de rechange 170

8 Annexes 171
8.1 PJ. 01 - Fiche technique du gaz réfrigérant 172

1 GÉNÉRALITÉS

1.1 Mises en garde générales et règles pour la sécurité

MISE EN GARDE

- Ce manuel est la propriété du fabricant et il est interdit de reproduire ou de céder à des tiers le contenu de ce document. Tous les droits sont réservés. Il fait partie intégrante du produit ; s'assurer qu'il est toujours fourni avec l'appareil, même en cas de vente/transfert à un autre propriétaire, afin qu'il puisse être consulté par l'utilisateur ou par le personnel autorisé pour les travaux d'entretien et de réparation.
- Lire attentivement ce manuel avant d'utiliser l'appareil et s'assurer qu'il fonctionne en toute sécurité.
- Ne rien négliger de ce qui est écrit et prêter une attention particulière aux messages mis en évidence. Le respect des règles et des recommandations contenues aidera l'utilisateur à en faire un usage approprié, correct et sûr.
- La traduction des contenus reportés dans le présent manuel dans la langue du client est réalisée avec le plus grand soin. Afin d'éviter des dommages possibles à personnes ou choses dus à une traduction erronée des instructions, nous recommandons au Client de ne pas réaliser d'opérations ou de manœuvres dans le doute ou l'incertitude sur l'opération à effectuer et de demander au service après-vente des explications sur les instructions contenues.
- En cas de perte de ce manuel, en demander une autre copie au fabricant.
- Le fabricant ne se retiendra pas responsable de casses, accidents ou autres inconvénients dus au non-respect (ou à la non-application) des prescriptions contenues dans le présent manuel. Il en est de même pour la réalisation de modifications, variantes, et/ou installations d'accessoires non autorisés.
- Lors de la livraison du produit, vérifier l'intégrité de la fourniture et, s'il n'est pas conforme à la commande, contacter le distributeur local qui a vendu l'appareil.
- En cas de dommages sur l'emballage de l'appareil, le signaler rapidement au transporteur et au fournisseur du produit.

MISE EN GARDE

- Cet appareil a été conçu exclusivement pour la conservation de produits potentiellement non dangereux. Il n'est pas adapté pour la conservation d'aliments potentiellement dangereux.
- Ne pas utiliser d'autres accessoires (grilles, glissières, supports, etc.) en plus de ceux déjà fournis.
- L'appareil n'est pas conçu pour être installé et utilisé dans des endroits exposés aux agents atmosphériques. Ne pas utiliser l'appareil à proximité de sources de chaleur (fours et/ou feux de cuisson, appareils de chauffage comme les radiateurs ou convecteurs, etc.), et ne pas l'exposer à la lumière directe du soleil, pour en éviter le surchauffage avec pour conséquence une diminution de l'efficacité.
- En cas de doutes sur l'état et/ou les fonctionnalités de l'appareil et des pièces annexes, contacter le distributeur local pour plus d'informations.
- Ne pas utiliser l'appareil en cas d'anomalies et/ou de dysfonctionnements non rapportés dans le paragraphe "**Anomalies - Causes possibles - Solutions**". Dans ce cas, demander l'assistance d'un technicien spécialisé. Ne jamais tenter d'effectuer des réparations de votre propre initiative.
- Contrôler que l'alimentation de réseau correspond à ce qui est prévu (voir caractéristiques d'alimentation sur la plaquette d'identification appliquée à l'appareil en votre possession).
- Une fois l'appareil mis en service, signaler toute anomalie ou dysfonctionnement constatés au fournisseur du produit.
- Vérifier périodiquement l'intégrité du cordon d'alimentation, de la fiche et de la prise. Si le cordon d'alimentation est endommagé, il ne peut être remplacé que par le fabricant ou le distributeur local qui a vendu l'appareil ou par le personnel autorisé aux opérations de maintenance et de réparation. Ne jamais débrancher la prise en la tirant par le câble.
- S'assurer qu'il ne subsiste jamais de danger de chute dû au câble d'alimentation et que personne ne puisse s'y prendre les pieds ou le piétiner.

MISE EN GARDE

- Ne pas utiliser l'appareil pendant une longue période implique au moins les opérations suivantes :
  - *débrancher la fiche du cordon d'alimentation de la prise. Si la fiche n'est pas facilement accessible, il est conseillé de débrancher l'interrupteur omnipolaire relatif à la prise de courant à laquelle l'appareil est connecté*
  - *le vider complètement et nettoyer ses parties internes à l'aide d'un chiffon imbibé d'eau ou de détergent neutre*
  - *Si nécessaire, interrompre toujours dans l'ordre, d'abord les lignes d'alimentation de la prise, puis celles de l'appareil.*
- Lorsque l'appareil est en marche, prêter attention lorsque vous touchez les surfaces internes en acier avec les mains mouillées ou humides, car la peau pourrait coller aux surfaces particulièrement froides.
- Utiliser uniquement des pièces de rechange originales ou approuvées par le fabricant afin d'éviter d'endommager le produit.
- Toujours exécuter les interventions de nettoyage et d'entretien signalées.
- En cas de panne et/ou de casse, demander et utiliser exclusivement des pièces de rechange originales et prévues par le fabricant.
- Les modifications, ajustements ou autres modifications éventuelles apportées aux appareils mis sur le marché ultérieurement n'obligent pas le fabricant à intervenir sur l'appareil précédemment fourni ni à considérer que l'appareil et le manuel correspondant soient inadaptés.
- Les instructions contenues dans ce manuel ne remplacent pas mais complètent les obligations de l'employeur pour le respect de la législation en vigueur sur les normes de prévention et de sécurité.
- Ces conditions sont en outre subordonnées au respect des indications relatives à l'installation correcte et à l'alimentation électrique qui devront être obligatoirement respectées.
- Le fabricant ne se retiendra pas responsable de casses, accidents ou autres inconvénients dus au non-respect (ou à la non-application) des prescriptions contenues dans le présent manuel. Il en est de même pour la réalisation de modifications, variantes, et/ou installations d'accessoires non autorisés.



MISE EN GARDE

– L'appareil convient à une utilisation par des enfants de 8 ans et plus et des personnes ayant des capacités physiques, sensorielles ou mentales réduites ou un manque d'expérience ou de connaissances uniquement lorsqu'ils sont correctement surveillés ou ont reçu des instructions sur l'utilisation en toute sécurité de l'appareil et en ont compris le dangers connexes. Ne pas laisser les enfants jouer avec l'appareil. Les opérations de nettoyage et d'entretien ne doivent pas être effectuées par des enfants sans surveillance.

1.2 Interdictions



IL EST INTERDIT

– Apporter des modifications et/ou des tentatives de réparation au produit. Toute réparation doit être effectuée par un technicien qualifié.

– Conserver des matériaux inflammables ou substances explosives (par exemple, les aérosols contenant un propulseur inflammable) à l'intérieur ou à proximité de l'appareil.

– Utiliser des appareils électriques de toute nature à l'intérieur des compartiments pour la conservation des aliments.

– Laisser l'appareil exposé aux agents atmosphériques.

– Toucher l'appareil avec des parties du corps mouillées, humides et/ou pieds nus. En cas de fuite de courant détectable lors du contact avec des pièces métalliques de l'appareil, débrancher l'interrupteur, débrancher la fiche de la prise de courant et contacter un revendeur agréé.

– Disperser dans l'environnement et laisser les matériaux d'emballage à la portée des enfants car ils pourraient constituer une source de danger. Il faut donc être mis au rebut conformément aux dispositions établies par la législation en vigueur.

1.3 Usage prévu

La table a été étudiée et réalisée afin de pouvoir atteindre et garder à l'intérieur une température en mesure de conserver les produits alimentaires de restauration et pâtisserie à la température idéale de conservation.

1.4 Conformité

Cet appareil a été conçu et construit selon les dispositions des directives et relatives normes spécifiques au secteur. Les spécifications pour l'utilisation et les avertissements reportés dans ce manuel, sont fournis pour la sauvegarde de l'utilisateur dans le respect des exigences requises par les directives : 2006/42/CE (Directive machines), 2014/35/UE (Directive basse tension), 2014/30/UE (Directive compatibilité électromagnétique), relative à la sécurité de la machine objet de la déclaration de conformité CE reportée ci-après.

DICHIARAZIONE DI CONFORMITA'
DECLARATION OF CONFORMITY
KONFORMITÄTSERKLÄRUNG
DECLARATION CE DE CONFORMITE
DECLARACIÓN DE CONFORMIDAD

CE

Costruttore / Manufacturer / Hersteller / Producteur / Fabricante	**DALMEC by DAL SANTO Srl** Via F. Filzi, 46 - 31036 Istrana (TV) - Italia
Macchinario: Machine: Bezeichnung der Machine: Machine: Máquina:	**Armadio refrigerato / Refrigerated cabinet** **Armoire réfrigérée / Kühlschrank**
Matricola / Serial number / Seriennummer / Matricule / Matrícula	**20270041**
Modello / Model / Modell / Modèle / Modelo Articolo / Article / Artikel / Article / Artículo	**PGCC070ANAF**
Inizio produzione / production start / début production / producto a partir de / Produktions-Beginn	**2020**

Direttive e norme di riferimento applicate per questo macchinario: / Regulations and rules for reference given to this machinery:
Angewendete bezughabende Vorschriften und Normen für dieses Gerät: / Directives et normes de référence adoptées pour cet appareil:
Directivas y normas de referencia aplicadas para esta maquina:

• DICHIARAZIONE CE DI CONFORMITA' ALLA "DIRETTIVA MACCHINE" • EC DECLARATION OF CONFORMITY TO "MACHINERY DIRECTIVE" • CE-KONFORMITÄTSERKLÄRUNG BEI DER "MASCHINEN RICHTLINIE" • DECLARATION CE DE CONFORMITE A LA "DIRECTIVE MACHINES" • CERTIFICACION CE EN CONFORMIDAD CON LA "DIRECTIVA MÁQUINAS"	**2006/42/EU**
• DICHIARAZIONE DI CONFORMITA' ALLA DIRETTIVA "COMPATIBILITA' ELETTROMAGNETICA" • EC DECLARATION OF CONFORMITY TO "ELECTROMAGNETIC COMPATIBILITY DIRECTIVE" • CE-KONFORMITÄTSERKLÄRUNG BEI DER VORSCHRIFT "ELEKTROMAGNETISCHE KOMPATIBILITÄT" • DECLARATION DE CONFORMITE A LA DIRECTIVE "COMPATIBILITE ELECTROMAGNETIQUE" • CERTIFICACION CE EN CONFORMIDAD CON LA DIRECTIVA "COMPATIBILIDAD ELECTROMAGNETICA"	**2004/108/EU**
• DIRETTIVA "SULLA RESTRIZIONE DELL'USO DI DETERMINATE SOSTANZE PERICOLOSE NELLE APPARECCHIATURE ELETTRICHE ED ELETTRONICHE" • DIRECTIVE "ON THE RESTRICTION OF THE USE OF CERTAIN HAZARDOUS SUBSTANCES IN ELECTRICAL AND ELECTRONIC EQUIPMENT" • CEKONFORMITÄTSERKLÄRUNG "ZUR BESCHRÄNKUNG DER VERWENDUNG BESTIMMTER GEFÄHRLICHER STOFFE IN ELEKTRO- UND ELEKTRONIKGERÄTEN" • DECLARATION CE DE CONFORMITE "À LA LIMITATION DE L'UTILISATION DE CERTAINES SUBSTANCES DANGEREUSES DANS LES ÉQUIPEMENTS ÉLECTRIQUES ET ÉLECTRONIQUES" • CERTIFICACION CE EN CONFORMIDAD CON LA DIRECTIVA SOBRE RESTRICCIONES A LA UTILIZACIÓN DE DETERMINADAS SUSTANCIAS PELIGROSAS EN APARATOS ELÉCTRICOS Y ELECTRÓNICOS	**2011/65/EU**

• Si dichiara che l'apparecchiatura è progettata e costruita in conformità ai requisiti essenziali di sicurezza dettati dalle direttive summenzionate. Vi rammentiamo che la presente dichiarazione perde validità in caso di modifica dell'apparecchiatura eseguita senza il nostro consenso.
• It is hereby declared that the mentioned machine is manufactured by us is designed and manufactured in compliance with the essential safety requirements as requested by the above mentioned directives. May we remind you that the present declaration shall be null and void should any modifications be carried out on the machine without our approval.
• Hiermit erklären wir, daß die bezeichnete Maschine bei uns hergestellt aufgrund ihren Konzipierung und Bauart sowie in der von uns in Verkehr Ausführung den einschlägigen grundlegenden Sicherheitsanforderungen aufgrund der oben aufgeführten Richtlinien. Bei einer nicht abgestimmten Änderung der Maschine verliert diese Erklärung ihre Gültigkeit.
• Nous déclarons que la machine de notre production spécifiée a été conçue et construite de façon à répondre aux conditions essentielles requises en matière de sécurité prévus par les directives susmentionnées. Nous vous rappelons que la présente déclaration perdra sa validité en cas de modifications apportées à la machine sans notre autorisation.
• El fabricante declara que la máquina de su producción especificada fue proyectada y fabricada de conformidad con los requisitos esenciales de seguridad prescritos establecidos por las Directivas mencionadas anteriormente. Se da la consiguia de que la presente declaración perderá su validez en caso de que se realicen modificaciones en los productos sin previa autorización del fabricante.

• Si dichiara che l'apparecchiatura è progettata e costruita in conformità alla:
• It is hereby declared that the mentioned machine manufactured by us is designed and manufactured in compliance with:
• Hiermit erklären wir, daß die bezeichnete Maschine bei uns hergestellt aufgrund ihren Konzipierung und Bauart:
•Nous déclarons que la machine de notre production spécifiée a été conçue et construite de façon à répondre aux:
•El fabricante declara que la máquina de su producción especificada fue proyectada y fabricada de conformidad con:

NORMA ARMONIZZATA / HARMONIZED STANDARD / ZUSAMMENPASSENDE VORSCHRIFTEN / NORME HARMONISÉE / NORMA ARMONIZADA
EN 60335-1; EN 60335-2-89 ; EN 62233 ; EN 378 ; EN 50014-1 ; EN 50014-2; EN50015;
EN61000-3-2 ; EN61000-3-3 ; EN61000-4-2 ; EN61000-4-3 ; EN61547 ; EN60079-15 [#]

Informazioni Supplementari / Additional Information:
[#] solo se utilizza gas refrigerante R290 / only if work with refrigerant R290
[] solo se applicabile / only if applicable
Il fascicolo tecnico è custodito presso il costruttore / The technical file is kept by the manufacturer / Die technischen Unterlagen wird vom Hersteller aufbewahrt / Le dossier technique est conservée par le fabricant / El expediente técnico se mantiene por el fabricante

Identificazione del firmatario / Identification of signer / Angaben zum Unterzeichner / Identification du signataire / Identificación del firmante

Istrana, li 02/07/2020

Preposto / Person in Charge

DAL SANTO s.r.l.

FAC-SIMILE

1.5 Description de l'appareil

La table à laquelle ce manuel se réfère a été étudiée et réalisée afin de pouvoir atteindre et garder à l'intérieur une température en mesure de conserver les produits alimentaires de restauration et pâtisserie à la température idéale de conservation.

La table se compose de :

- unité de refroidissement « monobloc » extractible.
- Structure intérieure et extérieure en acier inox. Angles intérieurs arrondis pour un meilleur nettoyage. Portes avec fermeture automatique et joint magnétique. Isolation en polyuréthane injecté à haute pression sans CFC ou HCFC.
- Contrôleur numérique avec sonde NTC. Réfrigération ventilée avec gaz R290. Dégivrage et évaporation de l'eau de condensation automatique.
- Glissières porte-grilles réglables et extractibles. Pieds en acier inox réglables en hauteur (avec roues sur demande). Poignée professionnelle et compacte avec design innovant.
- Suppléments : kit glissières pâtisserie, éclairage interne, portes vitrées, kit roues, éléments à tiroirs avec tiroirs en trois hauteurs différentes, rehausse.

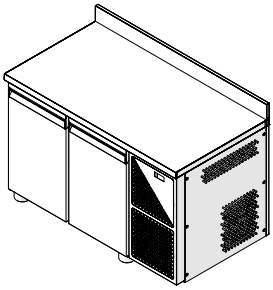

Fig. 1

1.6 identification

Une plaque d'identification et de marquage CE (typologie 1 ou typologie 2) est appliquée à chaque appareil. Sur celle-ci figurent les données d'identification et technico-fonctionnelles.
Celle-ci est fixée de manière inamovible à l'intérieur de l'appareil sur le côté droit ou gauche.
Suivant l'année de fabrication il peut y avoir l'une des deux plaquettes CE.

PRÊTER ATTENTION
L'altération, le retrait, l'absence des plaques d'identification ou de tout autre élément ne permet pas l'identification sûre du produit, rend difficile toute opération d'installation et de maintenance.

Typologie 1

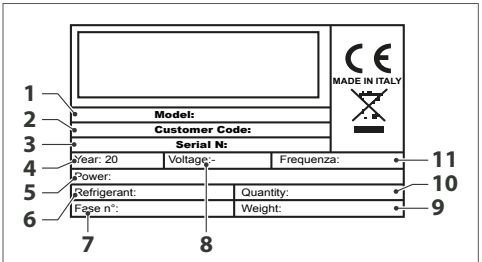

Fig. 2

1. Modèle
2. Code client
3. Numéro de série
4. Année
5. Puissance
6. Gaz réfrigérant
7. Nb de phase
8. Tension
9. Poids
10. Quantité
11. Fréquence

Typologie 2

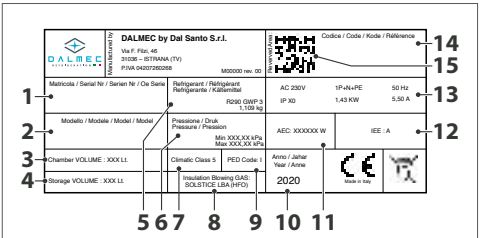

Fig. 3

1. Numéro de série
2. Modèle
3. Volume chambre
4. Volume stockage
5. Gaz réfrigérant
6. Pression
7. Classe climatique
8. Isolation gaz
9. Classe PED
10. Année
11. Consommation annuelle
12. Classe énergétique
13. Données techniques machine
14. Code client
15. Code QR qui permet l'accès au portail DALMEC

1.7 Structure

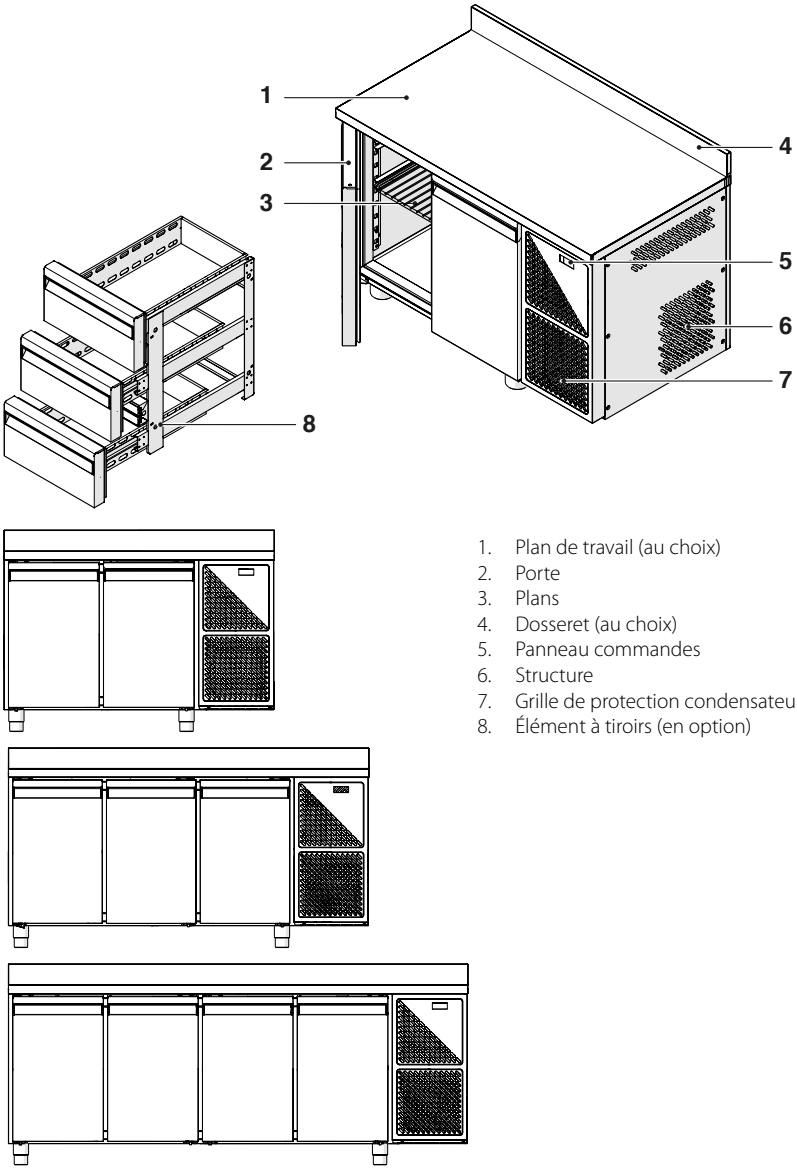

1. Plan de travail (au choix)
2. Porte
3. Plans
4. Dosseret (au choix)
5. Panneau commandes
6. Structure
7. Grille de protection condensateur
8. Élément à tiroirs (en option)

Fig. 4

1.8 Caractéristiques techniques

Pour consulter les données techniques et fonctionnelles de l'appareil, se reporter à la plaque d'identification apposée sur l'appareil (compartiment interne).

1.9 Identification produit

Le code des tables est composé de la manière suivante :

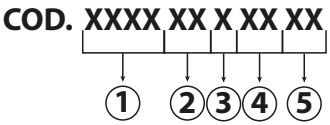

Fig. 5

Numéro	Description	Options
1	Modèle	-
2	Version	60 = 600 mm - 70 = 700 mm
3	Portes	2 = 2 portes - 3 = 3 portes - 4 = 4 portes
4	Moteur	DB - AN
5	Équipement	GL = porte en verre- SP = sans plan - AL = dosseret

Dans le code produit il se peut que l'indication du moteur (4) ne soit pas présente.

Catégorie	Gamme	Version
Catering	PECLXXXX	EASY
	PECTXXXX	
	PPCTXXXX	PLUS
	PPCLXXXX	
	PGCTXXXX	GOLD
	PPCSXXXX	-
	PPSAXXXX	
Pastry	CPCTXXXX	PLUS
	PPCTXXXX	
Bakery	BGCTXXXX	GOLD
	BPCPXXXX	PLUS

Moteur	Gaz	Températures
TN	R134A	0/+10
BT	R134A	-18/-22

Moteur	Gaz	Températures
AN	R290	0/+10
AB - DB	R290	-18/-22
T2	R290	-15/-20 -2/+10

La table Réfrigérée PPCT7A2ANGLSP, par exemple, est une table catégorie Pastry version Plus, profonde de 700 mm, avec 2 portes et motorisation AN. Elle est fournie avec des portes en verre et sans plan.

2 INSTALLATION

2.1 Réception du produit

L'appareil est fourni dans un colis unique et protégé par un emballage en carton.
Le manuel d'installation, d'utilisation et de maintenance est fourni avec l'appareil, placé à l'intérieur.

MISE EN GARDE
Le manuel faisant partie intégrante du produit, il est recommandé de le lire avant d'installer et de mettre en service l'appareil et de le conserver soigneusement pour pouvoir le consulter ultérieurement ou en cas de transfert à un autre propriétaire ou utilisateur.

IL EST INTERDIT
Jeter dans l'environnement et laisser les matériaux d'emballage à la portée des enfants constitue potentiellement une source de danger. Il faut donc être mis au rebut conformément aux dispositions établies par la législation en vigueur.

Le déplacement de l'appareil se fait avec la palette sur laquelle il est livré. Il doit toujours être maintenu en position verticale, comme indiqué sur l'emballage.

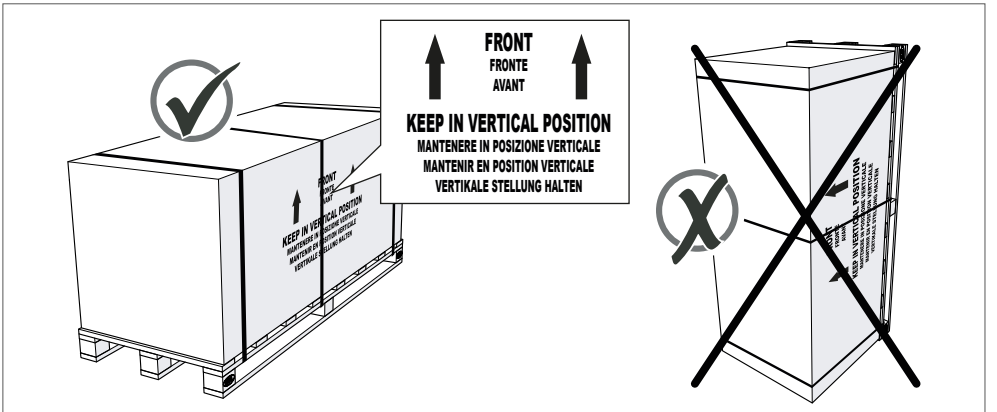

Fig. 6

L'emballage peut être facilement transporté à l'aide d'un chariot élévateur à fourche ou d'un autre appareil de levage d'une capacité adéquate. Ces engins sont utilisés pour les opérations de déchargement et déplacement.

ATTENTION DANGER
Les opérations de levage et de transport peuvent être très dangereuses et doivent, par conséquent, être effectuées avec grande précaution : éloigner toutes les personnes étrangères aux travaux puis nettoyer, dégager et limiter la zone de passage du chargement.

Avant de procéder aux opérations de levage, s'assurer que :
- avec le chariot élévateur, la prise des brides sur la palette sur laquelle elle est emballée s'effectue de façon à ce que l'appareil soit centré et son poids résulte équilibré ;
- le levage et le déplacement de l'emballage sont exécutés avec extrême prudence, lentement et sans secousses ou mouvements brusques ;
- au cours du déplacement de l'appareil, si possible, le chargement ne doit jamais être soulevé à plus de 10/15 cm du sol.

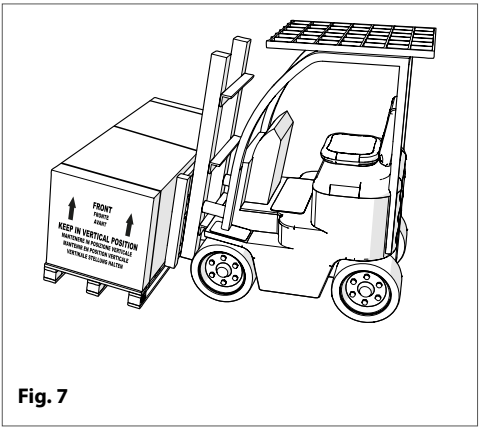

Fig. 7

2.2 Déballage

L'appareil est livré dans un emballage de protection en carton, polystyrène et nylon. Arrivés à proximité du lieu d'installation :
- s'occuper de dégager les emballages (cartons, polystyrène de protection, etc.) et du film de protection posé sur les surfaces en acier ;
- soulever l'appareil avec le chariot élévateur et le retirer de la palette sous-jacente en effectuant la manœuvre avec une extrême prudence, lentement, sans secousses ni mouvements brusques et sans endommager le fond de l'appareil.

ATTENTION DANGER
Éviter de laisser les matériaux d'emballage à la portée des enfants ou de personnes non adaptées, comme potentielles sources de dangers, donc pourvoir à leur élimination selon les dispositions en vigueur dans le pays d'installation.

Après avoir enlevé l'emballage :
- extraire tout le matériel fourni à l'intérieur de l'appareil (enveloppe avec documentation et instructions d'installation et d'utilisation) ;
- vérifier que la machine est conforme aux conditions dictées au moment de l'achat ou du contrat (type d'appareil, accessoires et éventuelles fournitures spécifiques) ;
- vérifier que l'appareil est intact et qu'il ne présente pas de défauts ni ruptures, bosses ou pièces endommagées - (**en présence de dommages constatés, NE PAS L'UTILISER et contacter dès que possible le fournisseur**).

2.3 Local d'installation

Afin de garantir un maximum d'efficacité de l'appareil durant son fonctionnement, il est indispensable qu'il soit placé dans un lieu adapté. Il est donc nécessaire de s'assurer que le lieu d'installation :
- est équipé d'une installation électrique en règle, avec prise de terre et prise de force placée à proximité de l'appareil ;
- garantit une aération suffisante, même durant les périodes de fermeture de la pièce ;
- n'est pas exposé aux rayons solaires et/ou à d'autres sources de rayonnement (ampoules d'illumination à incandescence à haute intensité, fours et feux de cuisson, éléments émettant des rayonnements pour le chauffage comme des radiateurs et/ou thermo-convecteurs, etc.) ;
- est suffisamment spacieux pour permettre une utilisation aisée ;
- est fermé et protégé contre l'accès à des personnes étrangères à son utilisation.

2.4 Positionnement correct

Positionner l'appareil au sol en appui sur les quatre pieds afin de garantir une efficacité maximale pendant le fonctionnement.
Il est conseillé d'installer l'appareil en appui contre la paroi postérieure ou à 100 mm d'éventuels autres meubles se trouvant sur les côtés.
Par ailleurs, il est indispensable de s'assurer que les prises d'air de l'unité de condensation (1), qui se trouvent dans le bas de la façade de l'appareil, ne soient en aucun cas obstruées par des meubles et/ou des corps étrangers.

ATTENTION DANGER
Ne pas couvrir les prises de l'unité de condensation avec des caisses, des seaux, etc. et ne pas poser sur le plan de torchons ou de linges qui pourraient pendre et couvrir les prises d'air.

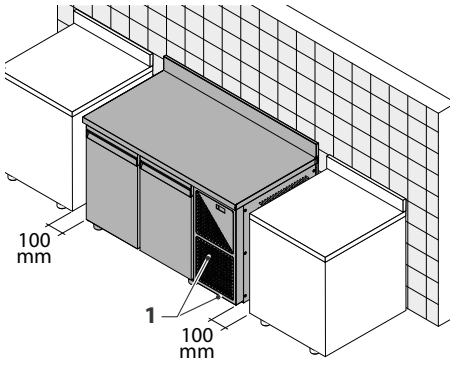

Fig. 8

2.5 Nivelage

Le nivelage est une procédure nécessaire pour garantir le bon fonctionnement de l'évacuation de l'eau de dégivrage et de lavage (le cas échéant) et pour éviter d'éventuelles vibrations gênantes du moteur.
Suivre cet ordre :

- un contrôle avec le niveau à bulle torique de la mise à niveau longitudinale et transversale correcte de l'appareil ; si nécessaire, agir sur les pieds à vis pour ajuster le niveau ;
- un contrôle du positionnement correct du bac à eau de condensation et de son tuyau d'évacuation (si présent).

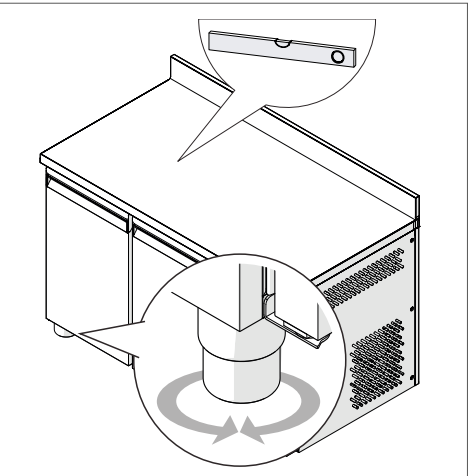

Fig. 9

2.6 Raccordement électrique

Dispositions générales

Le raccordement de l'appareil au réseau d'alimentation électrique doit être réalisé par un technicien qualifié.

- L'appareil doit être relié EN PERMANENCE au réseau électrique par un DISJONCTEUR qui doit se trouver le plus près possible de celui-ci et à portée de main de l'opérateur.
- Le disjoncteur doit être certifié (IMQ ou modèle équivalent) et doit être signalé comme dispositif d'interruption électrique de l'appareil.
- L'appareil quitte l'usine déjà prédisposé pour la tension monophasée 1/N 230 V 50 Hz et un câble d'alimentation avec système de verrouillage correspondant est fourni avec l'appareil.
- L'utilisateur est tenu d'installer le câble d'alimentation de l'appareil conformément aux normes techniques en vigueur dans le pays d'installation de l'appareil.
- S'assurer que la valeur mesurée de la tension du secteur corresponde à celle indiquée sur la plaque CE spécifique appliquée sur l'appareil.
- Assurez-vous que le câble d'alimentation de la machine soit intact. S'il est endommagé, il doit être remplacé par le fabricant, son service après-vente ou un personnel qualifié.

Raccordement électrique

L'appareil est livré avec un câble sans fiche d'alimentation. Ce sera au personnel technique de pourvoir au raccordement correct au réseau électrique.

- Connecter le câble d'alimentation de l'appareil à un disjoncteur, jamais directement à la ligne principale.
- La fréquence et la tension du secteur doivent correspondre à celles indiquées sur la plaque signalétique de l'appareil. Vérifier que la tension d'alimentation à la prise est celle nominale +- 10% au moment de l'allumage du compresseur.

PRÊTER ATTENTION

La mise à la terre de l'appareil est obligatoire. Nous conseillons de monter un interrupteur unipolaire (ou quadripolaire), de sectionnement avec ouverture des contacts d'au moins 3 mm au-dessus de la prise. Cet interrupteur est obligatoire lorsque la charge dépasse 1000W ou lorsque l'appareil est connecté directement sans utiliser la fiche. Il est conseillé, afin d'éviter de débrancher toute l'installation en cas de panne, d'utiliser comme sectionneur un disjoncteur avec différentiel à haute sensibilité.

3 MISE EN ROUTE ET UTILISATION

3.1 Opérations préliminaires

Avant de mettre en fonction l'appareil, vérifier que :
- l'installation électrique est réalisée conformément aux Normes spécifiques et par un personnel qualifié ;
- la tension de l'appareil, indiquée sur la Plaque Technique, correspond à la tension de secteur présente dans la prise d'alimentation ;
- soit présent un système adéquat de mise à la terre ainsi qu'un interrupteur bipolaire de réseau avec différentiel ;
- la prise d'alimentation est adéquate pouvant recevoir la fiche de l'appareil. Ne pas utiliser de rallonges ou de prises multiples ;
- la prise d'alimentation est facilement accessible après l'installation ;
- le local d'installation est dans tous les cas conforme aux Normes Techniques et Sanitaires et à la législation en vigueur.

3.2 Mode d'utilisation correct

Pour garantir une efficacité maximale de l'appareil, il est nécessaire de l'utiliser en respectant ces quelques précautions, mais importantes.
- Ne pas surcharger les grilles : la charge maximale autorisée pour chaque étagère est de 20 kg.
- Disposer les produits à l'intérieur de l'appareil sans obstruer la libre circulation de l'air réfrigéré interne. Pour ce faire, nous conseillons de disposer les produits sur les grilles en laissant quelques centimètres d'espace entre eux, pour exposer toutes les surfaces au flux d'air réfrigéré en favorisant ainsi un refroidissement rapide et uniforme de ces derniers.
- Éviter de surcharger les rayons de l'appareil, en particulier les rayons à proximité des bouches de refoulement et d'aspiration de l'air de réfrigération. À l'intérieur, une étiquette indiquant la limite de charge maximale est visible sur le côté de l'étagère.
- Ne JAMAIS placer les produits contre la paroi postérieure ou contre la porte antérieure, pour ne pas obstruer ou interrompre le flux d'air constant de réfrigération.
- S'assurer de la fermeture correcte de la porte de l'appareil après chaque ouverture.
- Limiter l'ouverture de la porte au strict nécessaire afin d'éviter la dispersion continue de l'air froid à l'extérieur et la hausse de la température interne qui en résulterait.
- Après avoir prélevé les produits de l'appareil, éviter de les laisser pendant une longue période dans des lieux non réfrigérés pour éviter la perte de froid excessive avant leur réinsertion dans l'appareil.
- Couvrir ou emballer les aliments avant de les placer dans l'appareil et éviter d'introduire des aliments chauds ou liquides en évaporation.

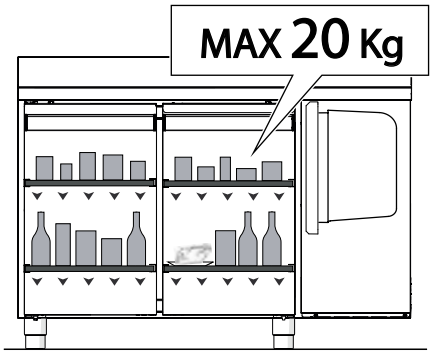

Fig. 10

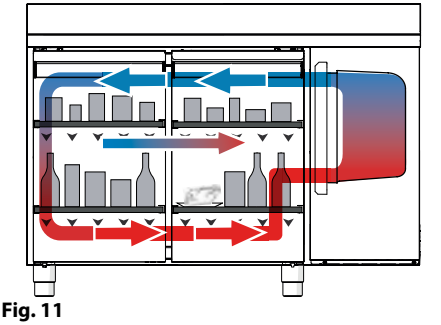

Fig. 11



MISE EN GARDE
Ouvrir la porte de l'appareil provoquera un déversement de froid. Éviter d'ouvrir la porte pendant le fonctionnement. En augmentant la fréquence des ouvertures et de la durée d'ouverture de la porte, le degré d'efficacité de l'appareil sera progressivement réduit et la température optimale de fonctionnement à l'intérieur ne pourra être garantie.



MISE EN GARDE
Une ouverture prolongée de la porte ou une fermeture non correcte de celle-ci peuvent causer la formation de glace à l'intérieur de l'appareil et/ou à proximité du joint d'étanchéité de la porte.



MISE EN GARDE
Nous vous rappelons que la loi sur la conservation des produits **INTERDIT** un deuxième processus de congélation ou surgélation des produits décongelés.

3.3 Interface utilisateur - EV3B

Toutes les opérations de mise en marche et de réglage des températures de fonctionnement de l'appareil sont effectuées par l'opérateur à l'aide du panneau de commande situé dans la partie supérieure de l'appareil.

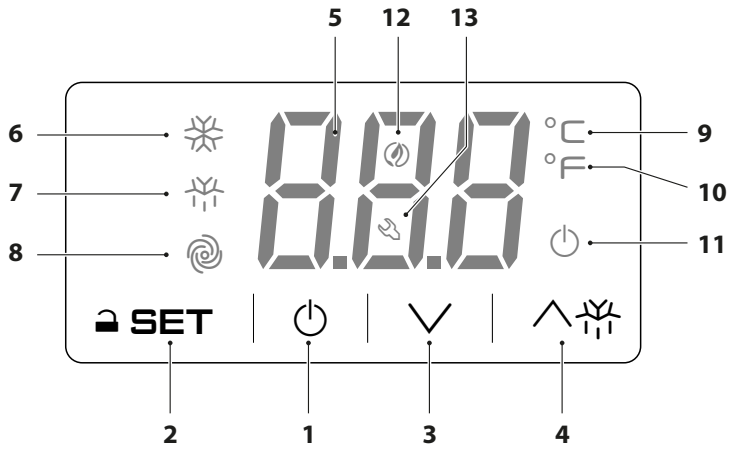

Fig. 12

Numéro	Touche	Description
1	⏻	Touche de marche/arrêt du dispositif d'interface de l'utilisateur (contrôleur). Le contrôleur a trois modes de fonctionnement : • État ON : le dispositif est alimenté et allumé ; les éléments peuvent être allumés • État « Stand-by » : le dispositif est alimenté mais coupé par le logiciel ; les éléments sont éteints. • État OFF : l'appareil n'est pas alimenté ; les éléments sont éteints.
2	SET	Touche d'accès aux paramètres de configuration/fonctionnement du dispositif (pendant les opérations de réglage/modification, appuyer sur la touche SET pour confirmer/enregistrer le jeu de données.
3	∨	Touche de navigation (vers le bas) des paramètres de fonctionnement du dispositif. En phase de réglage, la pression de la touche BAS fait baisser d'une unité la valeur enregistrée.
4	∧	Touche de navigation (vers le haut) des paramètres de fonctionnement du dispositif. En phase de réglage, la pression de la touche HAUT augmente d'une unité la valeur enregistrée.
5		Écran température/signalisation : affiche en temps réel la température interne de l'appareil. Les éventuelles leds actives (ou clignotantes) fournissent d'autres informations sur le mode de fonctionnement de l'appareil (consulter la fiche technique du contrôleur pour la description des leds).

Numéro	LED	Description
6	❄	Lorsque VERTE, cela signifie que le compresseur est en marche
7	❄	Lorsque ORANGE, cela signifie que le dégivrage est en cours (si présent)
8		Lorsque VERTE, cela signifie que le ventilateur de l'évaporateur est en marche (si présent)
9	°C	Indique les degrés en °C
10	°F	Indique les degrés en °F
11	⏻	Elle devient ROUGE lorsque la touche ⏻ est enfoncée pour l'extinction de l'appareil
12		Lorsqu'elle s'allume, cela signifie que la fonction « consommation basse » est active
13		Lorsqu'elle s'allume, cela signifie qu'une alarme est en cours

3.3.1 Allumage/extinction

- S'assurer que le clavier ne soit pas verrouillé et qu'aucun processus ne soit en cours.
- Appuyer sur la touche ⏻ pendant 4 secondes : la LED ⏻ clignotera, puis s'éteindra/s'allumera.

- Si le dispositif est éclairé, pendant le fonctionnement normal l'écran affiche la température de la cellule.
- Si le dispositif est éteint, l'écran sera éteint ; la LED ⏻ sera allumée.
- Si la modalité « consommation basse » est en cours, l'écran sera éteint et la LED sera allumée.

3.3.2 Blocage/Déblocage du clavier

Pour verrouiller le clavier :
- S'assurer de l'absence de procédures en cours.
- Ne pas intervenir pendant 30 secondes : l'écran affichera le message « Lco » pendant 2 secondes et le clavier sera automatiquement verrouillé.

Pour déverrouiller le clavier :
- Appuyer sur une touche pendant 1 seconde : l'écran affichera le message « UnL » pendant 1 seconde.

3.3.3 Réglage de la consigne de travail

- S'assurer que le clavier ne soit pas verrouillé et qu'aucun processus ne soit en cours.
- Appuyer sur la touche **SET**: la led ❄ clignotera.
- Appuyer sur la touche ∧❄ ou la touche ∨ dans les 15 secondes. (Voir aussi les paramètres r1 e r2 sur la fiche technique)
- Appuyer sur la touche **SET** ou ne pas intervenir pendant 15 secondes : la LED ❄ s'éteindra et après le dispositif sortira de la procédure.

Pour sortir avant de la procédure :
- Appuyer sur la touche ⏻ (aucune modification ne sera enregistrée).

Il est également possible de configurer la valeur de consigne de travail à travers le paramètre SP (voir fiche technique).

3.3.4 Activation du dégivrage en mode manuel

– S'assurer que le clavier ne soit pas verrouillé et qu'aucun processus ne soit en cours.
– Appuyer sur la touche ⌃❄ pendant 4 secondes pour démarrer le cycle de dégivrage manuel.

Remarque : Si la fonction de la sonde de l'évaporateur est celle de sonde de dégivrage (à savoir si le paramètre P4 est configuré sur 1 - voir fiche technique) et lors de l'activation du dégivrage, la température de l'évaporateur est au-dessus de celle définie avec le paramètre d2 (voir fiche technique), le dégivrage ne sera pas activé.

3.3.5 Charge des produits

IMPORTANT
Attendre que la température souhaitée et configurée sur le panneau de contrôle soit atteinte avant de charger les produits dans l'appareil.

– Pour un rendement maximum de l'appareil, il est nécessaire d'effectuer la charge des produits en suivant les indications reportées au paragraphe « **Mode d'utilisation correct** ».

3.4 Interface utilisateur - EVJ200

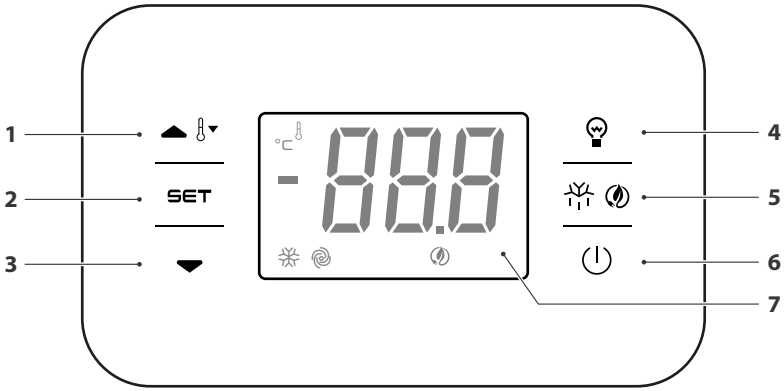

Fig. 13

1	∧	Touche de navigation (vers le haut) des paramètres de fonctionnement du dispositif. En phase de réglage, la pression de la touche fait monter d'une unité la valeur enregistrée. Si vous appuyez pendant 2 secondes consécutives, la touche commande le début du cycle de surrefroidissement ou de surchauffe.
2	SET	Déverrouiller le clavier et la touche de fonction jusqu'au point de consigne de fonctionnement de l'appareil. Pendant les opérations de réglage / modification, appuyer sur la touche pour confirmer / enregistrer le jeu de données.
3	∨	Touche de navigation (vers le bas) des paramètres de fonctionnement du dispositif. En phase de réglage, la pression de la touche fait baisser d'une unité la valeur enregistrée.
4		Appuyer sur la touche pour allumer ou éteindre la lumière à l'intérieur de la cellule.
5		Une pression sur la touche pendant 2 secondes consécutives commande le début du cycle de dégivrage.
6		Touche de marche/arrêt du dispositif d'interface de l'utilisateur (contrôleur). Le contrôleur a trois modes de fonctionnement : **ON :** le dispositif est alimenté et allumé ; les éléments peuvent être allumés. **Veille :** le dispositif est alimenté mais coupé par le logiciel ; les éléments sont éteints. **OFF :** l'appareil n'est pas alimenté ; les éléments sont éteints.
7		Affichage de la température / du signal : lorsque l'appareil est allumé et pendant un cycle de travail normal, il affiche la température interne de l'appareil en temps réel. Les éventuelles LEDS actives (ou clignotantes) fournissent d'autres informations sur le mode de fonctionnement de l'appareil (consulter la fiche technique du contrôleur pour la description des LEDS).

Allumer / éteindre l'appareil

- S'assurer que le clavier n'est pas verrouillé et qu'aucun processus n'est en cours ;
- appuyer sur la touche ⏻ pendant 2 s : l'écran s'éteint / s'allume.

Si le dispositif est éclairé, pendant le fonctionnement normal l'écran affiche la température de la cellule.
Si le dispositif est éteint, l'écran sera éteint ; la LED rouge ⏻ sera allumée.

Blocage/Déblocage du clavier

Pour verrouiller le clavier :
- S'assurer de l'absence de procédures en cours ;
- Ne pas intervenir pendant 30 secondes : l'écran affiche le message « Loc » pendant 2 secondes et le clavier est automatiquement verrouillé.

Pour déverrouiller le clavier :
- Effleurer une touche pendant 1 seconde : l'écran affiche le message « UnL » pendant 1 seconde.

Réglage de la consigne de travail

- S'assurer que le clavier n'est pas verrouillé et qu'aucun processus n'est en cours ;
- appuyer sur la touche SET: la led clignote
- utiliser les touches et dans les 15 s pour régler le paramètre ;
- confirmer avec la touche SET ou ne pas toucher pendant 15 s : la LED s'éteindra, après quoi l'appareil quittera la procédure.

Pour quitter la procédure sans confirmer la modification, appuyer sur la touche .

Activation du dégivrage en mode manuel

- S'assurer que le clavier n'est pas verrouillé et qu'aucun processus n'est en cours ;
- appuyer sur la touche pendant 2 s pour démarrer le cycle de dégivrage manuel.

MISE EN GARDE
Le dégivrage est activé automatiquement et / ou manuellement si les conditions le permettent.
Sur les tables à température positive, le dégivrage sera effectué à l'arrêt du compresseur et ventilation forcée.
Sur les armoires à température négative, le dégivrage sera effectué avec résistance et avec arrêt du ventilateur.

3.5 Équipement

ATTENTION
Tout remplacement de pièces de la machine doit être effectué avec des pièces de rechange originales. Ne jamais utiliser d'ustensiles ou de corps tranchants afin d'éviter de rayer les parois et de prévenir la formation de rouille au fil du temps.

3.5.1 Remplacement de porte avec élément à tiroirs

Sur les tables, il est possible de monter un bloc à tiroirs (en option) à la place d'une ou plusieurs portes.
Il existe 3 typologies de blocs à tiroirs :

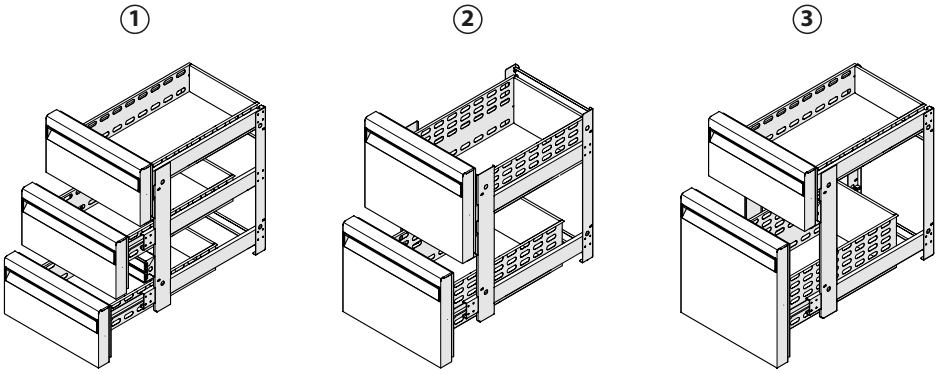

Fig. 14

Numéro	Code	Typologie	Dimensions (mm) W x D x H	Emballage (mm) W x D x H	Poids net (kg)	Poids brut (kg)
1	PEK3C13	3 x 1/3	430 x 625 x 685	450 x 660 x 770	30	24
2	PEK2C12	2 x 1/2	430 x 625 x 685	450 x 660 x 770	18	24
3	PEK2C23	1/3 + 2/3	430 x 625 x 685	450 x 660 x 770	18	24

Pour remplacer une porte avec l'élément à tiroirs, suivre les indications décrites ci-dessous :
- Couper l'alimentation électrique de la machine.
- S'assurer de l'absence de produits à l'intérieur de l'appareil et le vider éventuellement.
- Retirer les étagères (1).
- Retirer la vis de blocage (2) de la charnière inférieure (3).

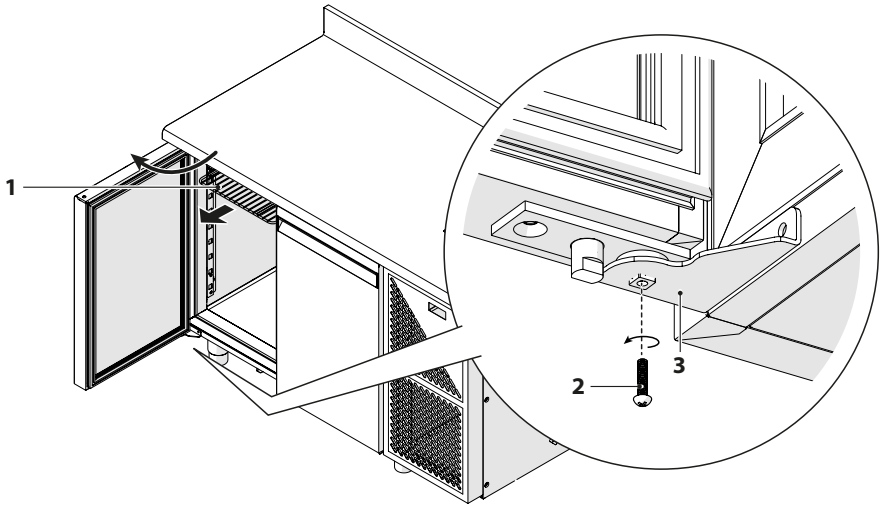

Fig. 15

- Enlever les vis (4) qui bloquent la charnière supérieure.

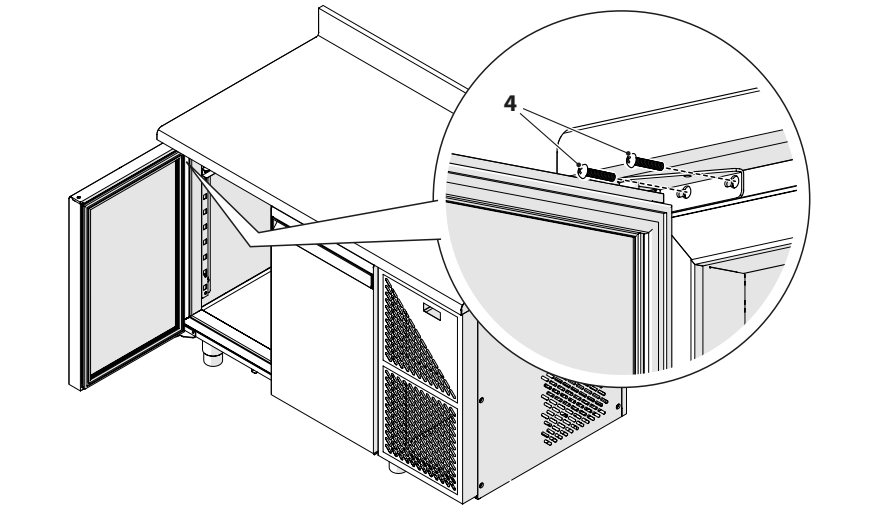

Fig. 16

– Soulever la porte en l'inclinant légèrement pour l'extraire de la charnière inférieure, puis la retirer.

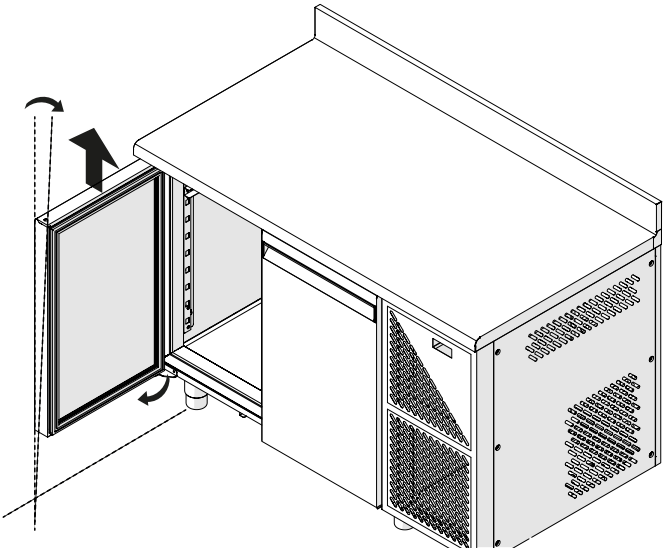

Fig. 17

– Retirer la charnière inférieure (3) de la structure de la table en retirant les deux vis de fixation (4).

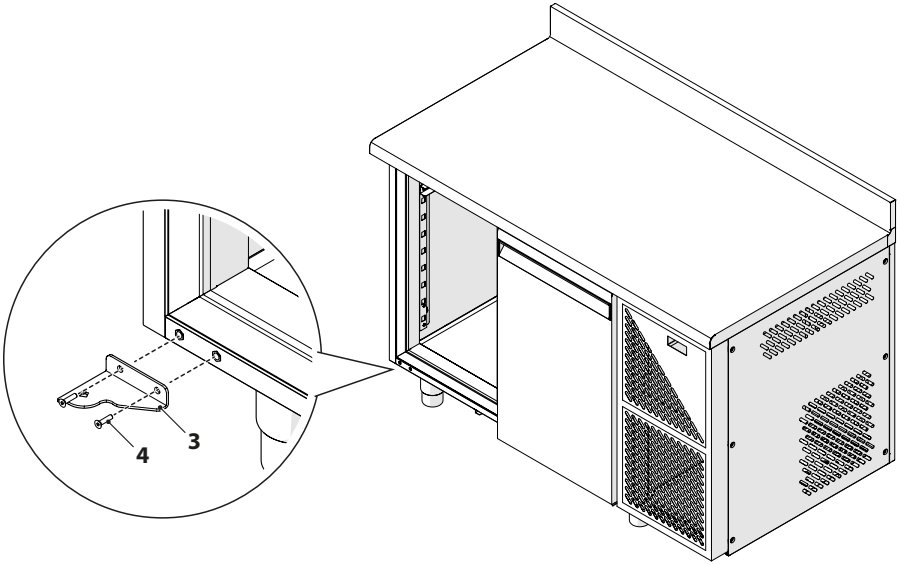

Fig. 18

– Retirer de la table toutes les éventuelles glissières de support des plateaux (5) en les décrochant des relatives brides de support (6).

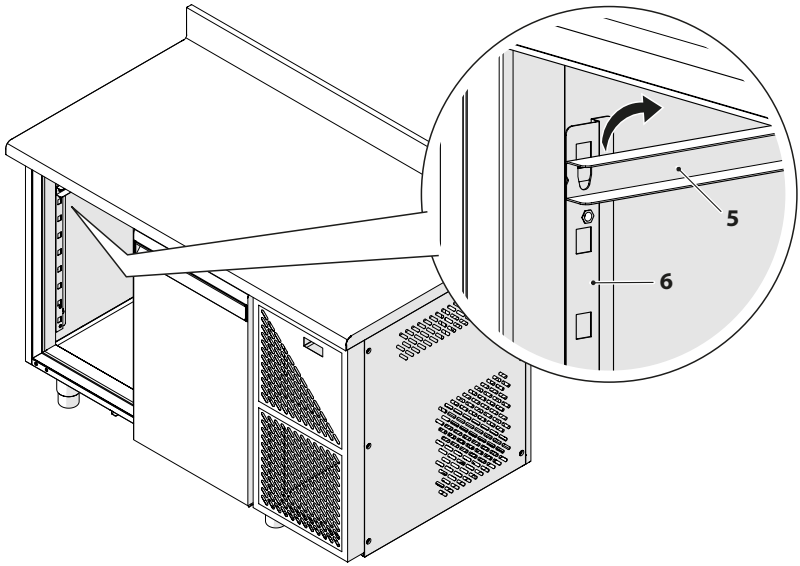

Fig. 19

– Retirer tous les tiroirs (7) de la structure (8) de l'élément à tiroirs.

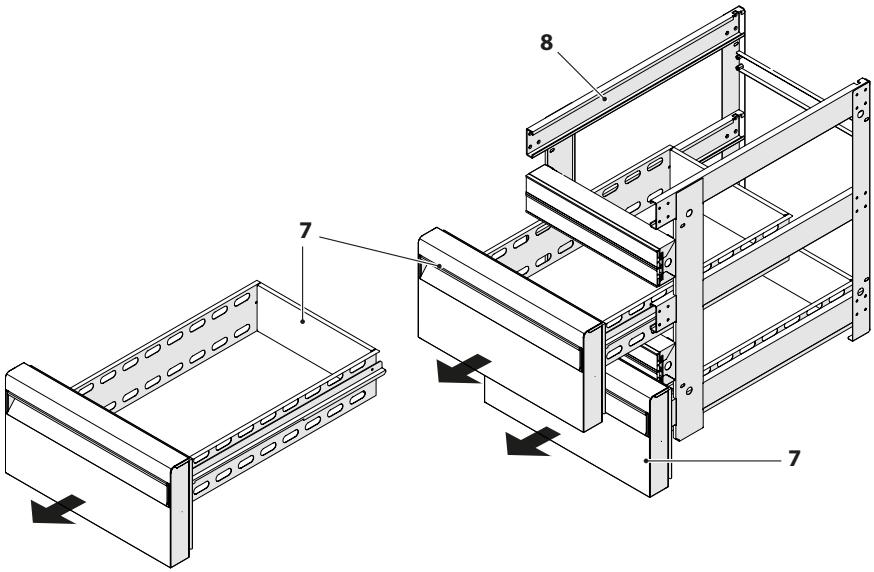

Fig. 20

– Insérer la structure (8) de l'élément à tiroirs à l'intérieur de la table jusqu'à atteindre le fond du compartiment.
– Bloquer la structure de l'élément à tiroirs à la structure de la table (9) en appliquant les 8 vis de fixation (10) prévues.

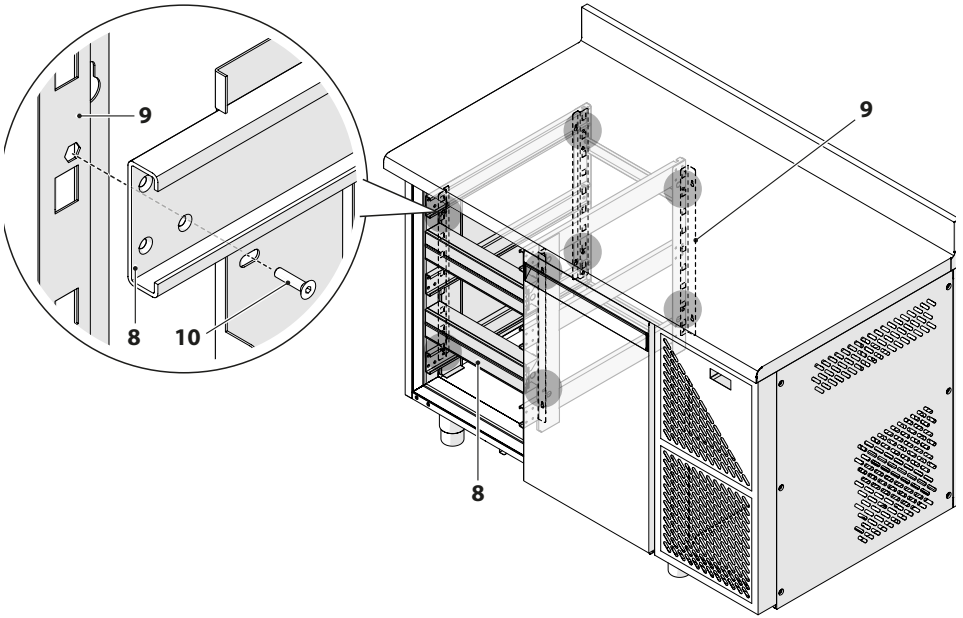

Fig. 21

– Fixer les quatre vis (10) avec les relatifs écrous de blocage (11).

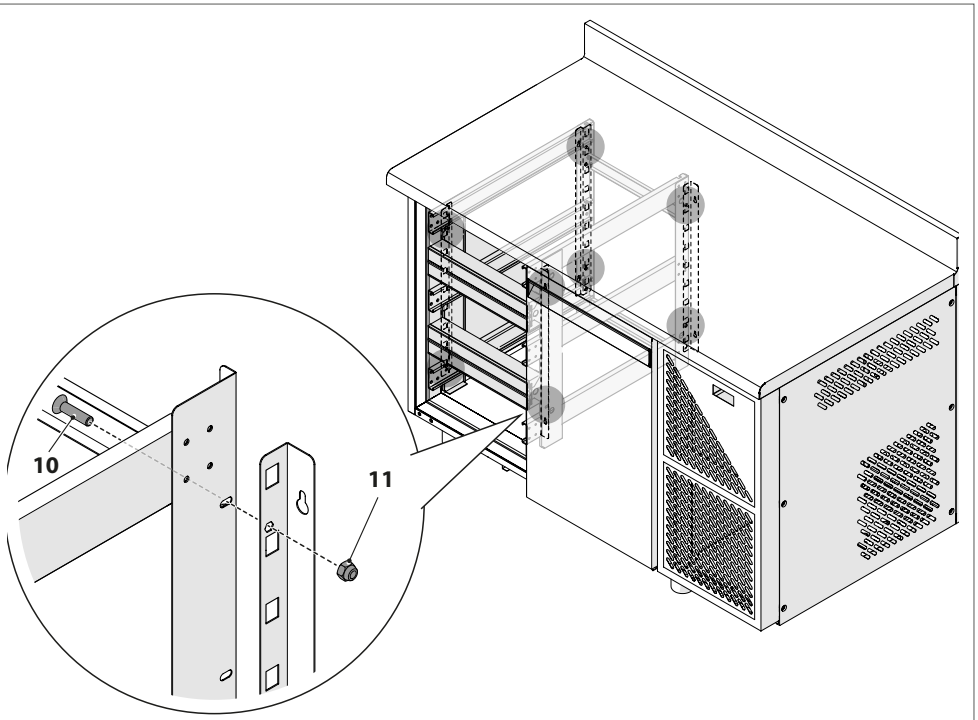

Fig. 22

ATTENTION
Au cas où l'élément à tiroirs serait installé à la place d'une des portes centrales de la table, les huit vis de fixation doivent être bloquées par les respectifs écrous.

– Positionner les tiroirs en veillant à les insérer dans les glissières prévues à cet effet.

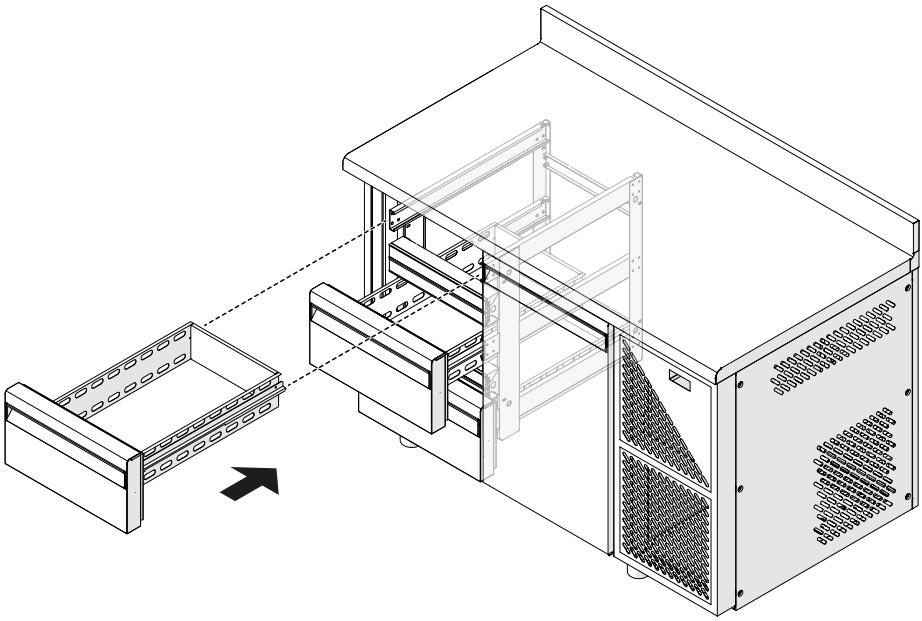

Fig. 23

4 ENTRETIEN

Les interventions de maintenance ordinaires concernent toutes les opérations visant à maintenir les différentes parties de l'appareil propres et fonctionnelles et doivent être effectuées périodiquement ou lorsque cela est jugé nécessaire, en prenant en compte une diminution des performances de refroidissement de l'appareil.
S'agissant de simples opérations de nettoyage, elles sont normalement réalisées par l'utilisateur lui-même.

ATTENTION DANGER

- Par sécurité nous vous rappelons que toutes les opérations de nettoyage et d'entretien doivent être réalisées sur un appareil éteint et débranché. Régler l'interrupteur d'alimentation au réseau électrique en position "OFF". Avec la machine dotée d'une prise d'alimentation, enlever la fiche de la prise.
- Ne pas enlever les avertissements de sécurité ni l'étiquette signalétique de la machine ;,en cas de réparation, si l'absence d'un seul d'entre eux est constatée, la machine est considérée comme hors garantie.
- Ne pas essayer pas de modifier les paramètres vous-même. Cette opération ne doit être effectuée que par le fabricant ou un personnel qualifié.
- Ne pas essayer pas de remplacer les pièces électroniques et/ou mécaniques vous-même.
- Seul le personnel qualifié peut effectuer des remplacements, des modifications et des opérations d'entretien extraordinaires.
- NE JAMAIS nettoyer les pièces mécaniques en mouvement.
- NE JAMAIS nettoyer les pièces électriques si l'appareil est sous tension. Pour tout type de nettoyage et/ou d'entretien, nous vous recommandons d'utiliser des gants en latex.

4.1 Préparation aux opérations d'entretien

Pour le bon fonctionnement de l'appareil et compte tenu du fait qu'il est destiné à la conservation de produits alimentaires emballés et non emballés, il est essentiel de garder toutes ses pièces (parois internes, grilles, glissières de fond et glissières) propres dans le temps. Pour réaliser les opérations de nettoyage nous conseillons de :

- **couper l'alimentation électrique de l'appareil ;**
- **ne pas utiliser** de jets d'eau directs et à haute pression pour laver la machine à l'intérieur et à l'extérieur ;
- **ne pas utiliser** de solvants, de détergents abrasifs, de produits à pH acide (vinaigre) ou de substances à base de chlore (eau de javel, acide muriatique, etc.) ni de produits toxiques en général pour le nettoyage de l'appareil et de son environnement proche ;
- **utiliser seulement** de l'eau tiède et savon neutre, ou des produits expressément autorisés par les réglementations d'hygiène en vigueur dans le pays d'installation pour le nettoyage des équipements de restauration ; rincer à l'eau claire et sécher avec un chiffon doux.

Interventions de nettoyage et d'entretien recommandées

Avant l'utilisation

- Retirer le film protecteur situé à l'intérieur et à l'extérieur ; nettoyer l'appareil et tous les accessoires à l'eau tiède et au savon neutre, ou avec des produits expressément autorisés par les règlementations d'hygiène en vigueur dans le pays d'installation pour le nettoyage des équipements de restauration ; rincer à l'eau claire et sécher avec un chiffon doux.

Tous les jours

- Un nettoyage extérieur complet de l'appareil.
- Un nettoyage minutieux de l'intérieur de la porte à proximité du joint d'étanchéité (consulter la rubrique "**Nettoyage du joint de la porte**").

Toutes les semaines
– Un nettoyage minutieux de toutes les parties internes de l'appareil (parois internes, grilles, fond et glissières).
Tous les mois
– Un nettoyage minutieux du condenseur et du groupe réfrigérant (consulter la rubrique "**Nettoyage du condenseur, de l'unité de réfrigération et de l'évaporateur**").
Tous les ans
– Un nettoyage minutieux de l'évaporateur et des ventilateurs (consulter la rubrique "**Nettoyage du condenseur, de l'unité de réfrigération et de l'évaporateur**").

4.2 Nettoyage interne et externe de l'appareil

– Nettoyer soigneusement les surfaces de l'appareil avec une éponge douce et un détergent neutre.
– Le détergent ne doit pas contenir de chlore et il ne doit pas être abrasif. Avant l'utilisation, diluer éventuellement les détergents selon les instructions reportées sur l'étiquette.
– Laisser agir les nettoyants le temps conseillé par le fabricant.
– Soigneusement rincer les parois intérieures et extérieures de l'appareil en utilisant une éponge et de l'eau tiède propre.
– Sécher soigneusement en utilisant une éponge ou un chiffon propre et sec.

ATTENTION DANGER
Ne jamais utiliser d'ustensiles ou de corps tranchants afin d'éviter de rayer les parois et de prévenir la formation de rouille au fil du temps.

4.3 Nettoyage du joint de la porte

Maintenir propre le joint de la porte (1) est un facteur indispensable pour obtenir la plus grande efficacité de l'appareil en votre possession. Au cas où des résidus de produit, de la poussière et/ou des cristaux de glace se déposeraient ou se formeraient sur le joint, ceux-ci doivent toujours être nettoyés afin de garantir une fermeture hermétique de l'appareil et éviter des dispersions d'air froid.
Pour le nettoyage du joint, utiliser un chiffon souple ou une éponge et de l'eau tiède avec des détergents non agressifs.
Le joint peut être démonté pour faciliter et optimiser le nettoyage.

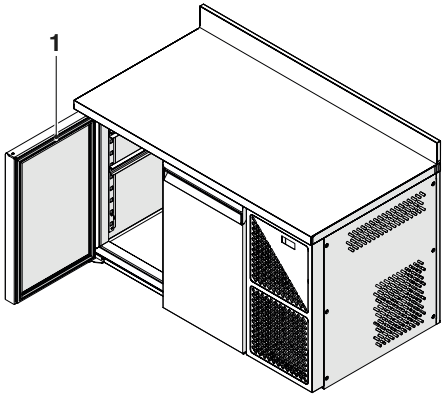

Fig. 24

PRÊTER ATTENTION
S'assurer que le joint reste sec une fois le nettoyage terminé.

4.4 Nettoyage du condenseur, de l'unité de réfrigération et de l'évaporateur

Pour nettoyer le condenseur, l'unité de réfrigération et l'évaporateur, suivre la procédure ci-dessous :
- débrancher la fiche d'alimentation
- Dévisser les deux vis (1) qui bloquent le panneau d'accès à l'unité frigorifique
- Incliner légèrement le panneau et le retirer en tirant vers le bas

Pour nettoyer le condenseur, l'unité de réfrigération et l'évaporateur, suivre la procédure ci-dessous :
- débrancher la fiche d'alimentation
- Dévisser les deux vis (1) qui bloquent le panneau d'accès à l'unité frigorifique
- Incliner légèrement le panneau et le retirer en tirant vers le bas
- utiliser un aspirateur et un pinceau à poils doux pour éliminer toute la poussière résiduelle accumulée sur le condenseur, en prenant soin de bien nettoyer les ailettes
- En cas de dépôts de poussière difficiles à atteindre avec l'aspirateur et/ou le pinceau, utiliser un souffle d'air comprimé pour les éliminer des parties intéressées
- passer ensuite une éponge humide entre les espaces, puis sécher complètement les pièces nettoyées avec un chiffon doux et sec.

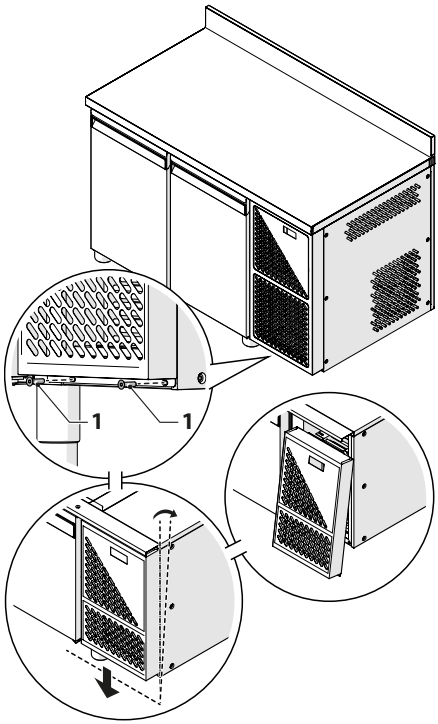

Fig. 25

ATTENTION DANGER
- Pendant le nettoyage, ne jamais utiliser d'objets métalliques et/ou pointus qui pourraient endommager les composants.
- Lors du nettoyage, il est recommandé d'utiliser des gants de protection, car tout contact accidentel avec les ailettes du condenseur peut provoquer des coupures et des excoriations aux mains.

4.5 Entretien extraordinaire de l'appareil

Toutes les opérations sur l'appareil qui ne sont pas signalées dans les interventions de normal "Entretien Ordinaire" doivent être effectuées exclusivement par un personnel qualifié chez le client ou dans les services après-vente autorisés.
Nous vous conseillons de demander à votre vendeur un contrat d'"entretien périodique" dans lequel sont comprises et effectuées toutes les opérations de contrôle de la fonctionnalité, du bon fonctionnement et de l'éventuel remplacement de pièces sujettes à usure nécessaires avec le temps et qui font partie des interventions d'entretien de type extraordinaire.

Au moins une fois par an, il est conseillé de faire vérifier par des techniciens spécialisés :
- Le bon fonctionnement du système de refroidissement ;
- la pression correcte du gaz réfrigérant ;
- Le fonctionnement parfait de l'installation électrique en toute sécurité. S'il est nécessaire de procéder au nettoyage des parties électriques, seul un chiffon sec est autorisé pour éliminer les impuretés ;
- tout remplacement éventuel de pièces de la machine doit être effectué avec **des pièces de rechange originales**.

4.6 Prédisposition de l'appareil à une inactivité prolongée

En cas d'inactivité prolongée de l'appareil et pour le maintenir dans les meilleures conditions, procéder comme suit :
- avec une machine dotée d'une prise de courant, retirer la fiche de la prise
- vider et nettoyer l'appareil (consulter la rubrique "**Nettoyage interne et externe de l'appareil**") ;
- aérer les pièces régulièrement.

4.7 Demande et installation des accessoires en option après l'achat

Si après l'achat naît l'exigence de l'installation d'un ou plusieurs accessoires optionnels :
- demander la pièce originale en option, à votre vendeur ou point de vente le plus proche de chez vous
- si nécessaire, faire effectuer l'installation seulement par un "personnel qualifié" ou par un "personnel technique certifié" du service après-vente le plus proche de chez vous.

5 ANOMALIES - CAUSES POSSIBLES - SOLUTIONS

Dans ce paragraphe, sont reportés les inconvénients les plus probables que l'on peut rencontrer avant la mise en marche et pendant le fonctionnement de l'appareil.
Au cas où l'appareil ne se mettrait pas en marche ou au cas où il s'arrêterait durant le fonctionnement, avant de demander l'intervention du service après-vente nous vous conseillons d'effectuer les contrôles suivants ; à ces pages, nous vous y indiquons les procédures correctes qui dans certains cas sont suffisantes pour résoudre les petits inconvénients techniques et fonctionnels qui peuvent se présenter.

CAUSE	SOLUTION
L'appareil ne démarre pas	
Interrupteur électrique désactivé.	Mettre l'interrupteur en position "ON".
Fiche non introduite dans la prise de courant. Fiche mal introduite dans la prise de courant.	Introduire la fiche dans la prise de courant de manière correcte.
Installation existante non adéquate à la tension de la machine.	Vérifier que l'installation électrique dispose de la tension nécessaire pour faire fonctionner l'appareil, voir la plaque signalétique CE située à l'arrière.
L'outil de contrôle numérique de l'appareil ne fonctionne pas.	Vérifier l'intégrité du contrôleur numérique. Contrôler les raccordements électriques de l'appareil (faire effectuer le contrôle par un technicien spécialisé).
L'appareil a des difficultés à atteindre et/ou maintenir la température configurée	
Une température trop basse a été configurée.	Contrôler que les paramètres configurés correspondent à ceux qui sont vos exigences de température.
Sondes de température cassées ou fonctionnent mal.	Contrôler l'intégrité des sondes de température.
Il y a des pertes de liquide ou du gaz réfrigérant.	Déterminer la perte et la fermer (faire effectuer le contrôle et la réparation à un technicien spécialisé).
Les ailettes du condensateur sont recouvertes de poussière.	Nettoyer le condenseur (voir « **Nettoyage du condenseur, de l'unité de réfrigération et de l'évaporateur** »).
Évaporateur recouvert de poussière.	Effectuer le nettoyage de l'évaporateur (voir « **Nettoyage du condenseur, de l'unité de réfrigération et de l'évaporateur** »).
Ventilateur interne ne fonctionne pas.	Vérifier l'intégrité du ventilateur. Vérifier les branchements électriques du ventilateur (faire effectuer le contrôle à un technicien spécialisé).
Le joint de la porte est sale et ne permet pas une fermeture hermétique de l'appareil.	Nettoyer le joint de la porte, enlever d'éventuels résidus de crasse et/ou de glace.
Dispersion d'énergie réfrigérante à cause d'ouvertures fréquentes et/ou prolongées de la porte.	Suivre les instructions d'utilisation (consulter la rubrique "**Usage prévu**") et vérifier que l'installation fonctionne correctement. S'assurer que les bouches d'aération ne sont pas obstruées.

CAUSE	SOLUTION
L'appareil est excessivement bruyant	
L'appareil n'a pas été placé parfaitement à plat. Une installation non à niveau peut créer des vibrations.	Effectuer un nivellement correct de l'appareil (consulter la rubrique "**Positionnement correct**").
L'unité touche d'autres pièces/objets qui provoquent des résonances sonores.	Placer l'appareil de sorte qu'il ne touche pas d'autres pièces/objets.
Dans certains cas, en raison d'une mauvaise installation, les ventilateurs internes peuvent être déphasés.	Appeler un technicien pour vérifier le fonctionnement des ventilateurs.
Certaines pièces de la machine ne sont pas bien fixées.	Contrôler la bonne fixation de toutes les pièces mécaniques dans la base de l'appareil.
Pendant le fonctionnement on observe une formation fréquente de buée et de glace sur les parois et sur la porte	
Mauvaise fermeture de la porte.	Contrôler qu'il n'y a pas d'obstacles à la fermeture de la porte. Puis refermer correctement la porte.
Ouvertures fréquentes et/ou prolongées de la porte.	Suivre les instructions d'utilisation (consulter la rubrique "**Usage prévu**") et vérifier que l'installation fonctionne correctement.
L'appareil de programmation /réglage de la température installé ne fonctionne pas correctement	
Raccordements électriques défectueux et/ou desserrés.	Contrôler les raccordements électriques de l'appareil (faire effectuer le contrôle par un technicien spécialisé).
L'alimentation du réseau électrique subit des écarts de tension supérieurs ± 10 %.	Faire effectuer le contrôle du réseau électrique par un technicien spécialisé.

Si le problème persiste après avoir suivi les conseils et les contrôles énumérés ci-dessus, contacter notre société et signaler :

- le type de problème ;
- le numéro de série de l'appareil et la date de fabrication, que vous pouvez trouver sur l'étiquette au dos de l'appareil ou sur le manuel d'utilisation et d'entretien.

Les alarmes sont visualisées sur la ligne en bas du régulateur :

ALARME	EXPLICATION
Sondes en panne	**Capteur ouvert ou en court-circuit, type de capteur non correct ou branché de manière erronée**
Sonde 1 En panne	La sonde réglage ne fonctionne pas. Le réglage chaud est suspendu, le réglage froid suit les durées des cycles d'allumage et d'arrêt du compresseur
Sonde 2 En panne	La sonde humidité ne fonctionne pas, réglage humidifier et déshumidifier suspendu. Par saturation, le régulateur applique un temps préconfiguré avant de générer une alarme.
Sonde 3 En panne	La 3e sonde ne fonctionne pas. Si la sonde est programmée comme sonde de dégivrage, la fin du dégivrage passe au seul contrôle à temps. Si elle est programmée comme sonde de condensation, le ventilateur du condenseur suit le compresseur. Si elle est programmée comme sonde auxiliaire, le relais AUX s'éteint.
TEMP. MINIMALE	Si la température dépasse la plage de valeurs préconfigurée
TEMP. MAXIMALE	Si la température dépasse la plage de valeurs préconfigurée
RETARDS ALARME TEMPÉRATURE	Les alarmes sont retardées dans les cas suivants : à l'allumage fonction normale par fin dégivrage durant porte ouverte par fermeture porte
ALARME BASSE HUMIDITÉ	Si l'humidité dépasse la plage de valeurs préconfigurée
ALARME HAUTE HUMIDITÉ	Si l'humidité dépasse la plage de valeurs préconfigurée
RETARDS ALARME HUMIDITÉ	Il est possible de retarder les alarmes d'humidité
ALARME ABSENCE DE TENSION (et vérification RTC)	Avec l'horloge active, elle est enregistrée et signalée si elle dépasse la durée du retard
ALARME RTC	Elle comparaît après environ 1 minute en cas de retrait du module horloge EVIF23TSX ou du module EVLINK ou en cas de faible charge de batterie
ALARME PORTE OUVERTE	Générée si la porte est ouverte au-delà du temps maximal préétabli
ALARME « MULTIFONCTION"	Générée par l'entrée multifonction
ALARME "PROT. THERMIQUE 1"	Générée si l'entrée multifonction va en protection thermique
ALARME PRESSOSTAT	Le pressostat est bloqué
ALARME CONDENSEUR SURCHAUFFÉ	Le condenseur a surchauffé et s'est bloqué
ALARME COMPRESSEUR BLOQUÉ POUR CONDENSATION ÉLEVÉE	Le compresseur est bloqué à cause de la condensation élevée

Si le problème persiste après avoir suivi les conseils et les contrôles énumérés ci-dessus, contacter notre société et signaler :

- le type de problème ;
- le numéro de série de l'appareil et la date de fabrication, que vous pouvez trouver sur l'étiquette au dos de l'appareil ou sur le manuel d'utilisation et d'entretien.

6 MISE AU REBUT

À la fin du cycle de vie de l'appareil, ne pas le mettre au rebut dans l'environnement. Un stockage provisoire comme "déchet spécial" est admis en vue d'une élimination à travers un traitement adapté et/ou un stockage définitif.
Dans chaque pays sont en vigueur différentes lois desquelles il faudra observer les prescriptions des organismes préposés par les pays où la démolition et l'élimination ont lieu. Généralement il est nécessaire de rapporter l'appareil aux centres spécialisés pour le ramassage et la démolition.

Pour mettre hors service, démanteler, stocker et mettre au rebut les matériaux constituant l'appareil, suivre les procédures ci-dessous.

- **MISE HORS SERVICE** : débrancher l'appareil du réseau d'alimentation électrique. Rendre l'appareil inutilisable, en vue de sa mise au rebut, en retirant tout dispositif de fermeture des espaces afin d'éviter que quelqu'un ne puisse rester enfermé à l'intérieur.
- **DÉMONTAGE** : **les opérations de démontage doivent être effectuées par du personnel qualifié**. Procéder au démontage de l'appareil en faisant attention à trier et regrouper les matériaux qui le composent en fonction de leur nature chimique (acier, verre, plastique, etc.). Le compresseur contient de l'huile de graissage et du liquide de refroidissement qui peuvent être récupérés et réutilisés et bon nombre des composants restants de l'appareil sont des déchets spéciaux similaires aux déchets urbains.
- **STOCKAGE** : si l'appareil est stocké à l'extérieur dans l'attente d'être mis au rebut, le couvrir au moyen de bâches isolantes afin d'éviter que les agents atmosphériques tels que la pluie et l'humidité endommagent les structures, causant oxydation et rouille.
- **MISE AU REBUT** : les déchets produits doivent être éliminés conformément à la législation en vigueur dans le pays où l'appareil a été installé. Pour le traitement et l'élimination des matériaux en question, consulter et/ou charger les sociétés spécialisées et agréées à cette fonction.

REMARQUES DU FABRICANT :
Le fabricant déclare que la conception, le développement et la réalisation de l'appareil ont été effectués dans le respect de la directive en matière de réduction de l'usage de substances dangereuses avec une attention particulière à l'application d'appareils électriques et électroniques (DEEE) favorisant l'environnement et la tutelle de la santé du travailleur, l'intervention des acteurs qui participent à l'application , à l'utilisation et à l'écoulement de ses produits (producteur, distributeurs, consommateurs engagés dans le traitement des DEEE).

Mise au rebut de l'appareil (Directive européenne 2012/19/UE)

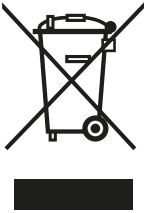

Les équipements électriques et électroniques provenant de noyaux professionnels ou classifiés comme déchets professionnels, en fin de vie, ne doivent pas être confondus avec les déchets urbains normaux mais conférés conformément à la loi, sur la base des directives 2012/19 / EU et Décret Législatif 49/2014. Demandez à votre distributeur un éventuel retrait ou remplacement si le produit est remplacé par un produit similaire. Bien que votre produit soit conçu et construit de manière à minimiser son impact sur l'environnement et la santé, il contient des composants qui, s'ils sont mal traités, peuvent s'avérer nocifs. Votre rôle, en tant qu'acheteur, dans la gestion de l'apparail en fin de vie, est essentiel pour réduire l'impact des déchets sur l'environnement, la santé des personnes et pour favoriser la chaîne de recyclage. Le symbole (poubelle barrée), reproduit ici et indiqué sur votre appareil, signifie que ce dernier, en fin de vie, ne doit pas être considéré comme un déchet urbain normal mixte, mais traité, conformément à la loi, comme un déchet d'équipements électriques et électroniques. Chaque pays peut également définir des règles spécifiques pour le traitement des déchets électriques et électroniques. Avant de confier l'appareil, consultez la réglementation en vigueur dans votre pays.
Porter une attention particulière aux méthodes d'élimination correctes de tous les composants de l'emballage.

IL EST INTERDIT
Éliminer le produit avec les déchets urbains.

7 SERVICE D'ASSISTANCE TECHNIQUE ET PIÈCES DE RECHANGE

L'utilisation de **pièces de rechange originales** est un gage de fonctionnement et d'efficacité de votre appareil au fil du temps. Les pièces de rechange peuvent être demandées auprès du :
- **BUREAU ASSISTANCE** de la société constructrice ;
- **POINT DE VENTE** où a été acheté l'appareil ;
- **CENTRE ASSISTANCE ET PIÈCES DE RECHANGE** autorisé le plus proche.

Si nécessaire, pour rendre plus aisée l'identification des pièces de rechange, obtenir une livraison plus rapide, et afin d'éviter de désagréables et coûteux malentendus, nous vous prions de commander les pièces de rechange en fournissant les données suivantes :
- COORDONNÉES DU DEMANDEUR (adresse exacte et raison sociale complète) ;
- DONNÉES D'IDENTIFICATION appareil (voir modèle et numéro matricule sur plaque CE d'identification appliquée sur celui-ci) ;
- LIEU DE DESTINATION MARCHANDISE ;
- MOYEN DE TRANSPORT MARCHANDISE ;
- DONNÉES D'IDENTIFICATION PIÈCES DE RECHANGE (fournir une description détaillée ou demander une vue éclatée de l'appareil, et sa fiche de commande des pièces de rechanges qui vous sera fournie).

Si, à votre demande, le centre d'assistance vous fournit la documentation et les formulaires de commande relatifs aux pièces de rechange, les données à rapporter sur le formulaire de commande sont les suivantes :

1. MODÈLE MACHINE - (Voir plaque signalétique CE appliquée sur l'appareil)
2. NUMÉRO DE PLANCHE
3. POSITION DE LA PIÈCE
4. CODE DE LA PIÈCE
5. DESCRIPTION DE LA PIÈCE
6. QUANTITÉ

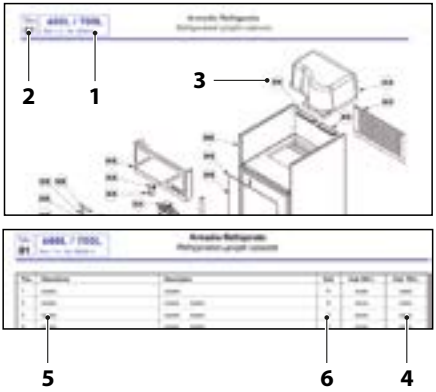

Fig. 26

8 ANNEXES

PJ. 01 Fiche technique gaz réfrigérant

Une fiche technique synthétique du gaz réfrigérant utilisé comprenant les diverses consignes de sécurité et premières interventions est fournie comme partie intégrante du présent manuel.
Pour de plus amples informations sur le gaz réfrigérant utilisé pour l'appareil en votre possession, consulter la fiche de sécurité fournie séparément dans l'emballage de la documentation.

PJ. 02 Spécifications techniques

Pour toutes les données concernant les caractéristiques techniques de l'appareil acheté ,se reporter au contrat passé entre les parties et au catalogue général des produits où sont reportées toutes les données techniques/fonctionnelles spécifiques à l'appareil.

PJ. 03 Déclaration de conformité CE

La déclaration de conformité CE est incluse dans l'emballage de la documentation qui sera livrée au client au moment de l'achat ou une fois l'installation effectuée (si celle-ci est prévue).

8.1 PJ. 01 - Fiche technique du gaz réfrigérant

GAZ RÉFRIGÉRANT FRÉON R134a

Fréon R134a	Substance dangereuse
Tétrafluoroéthane	(HFC 134a) 100%
Aspect :	Gaz liquide incolore
Odeur :	Léger en éther
PRG :	1300

GAZ RÉFRIGÉRANT G290 (propane)

Propane R290	Gaz inflammables, catégorie 1 (H220)
Propane	100%
Aspect :	Gaz liquide incolore
Odeur :	Souvent odorisé. Douceâtre. Peu perceptible aux basses concentrations.
PRG :	-

ATTENTION DANGER

Avant d'effectuer toute opération, il est nécessaire de lire et de suivre attentivement les instructions contenues dans le manuel d'utilisation.

Toute opération d'assistance sur des bancs chargés de réfrigérant R290 doit être effectuée exclusivement par du personnel expert formé aux procédures de gestion des gaz R290. Les activités doivent être effectuées par le personnel indiqué par le fabricant ou par le distributeur qui a vendu le produit.

Utiliser uniquement des composants appropriés si les composants doivent être remplacés, il est important d'utiliser des pièces de rechange d'origine approuvées pour l'utilisation spécifique.

IDENTIFICATION DES DANGERS

Les expositions prolongées par inhalation peuvent provoquer des effets anesthésiques. Les expositions excessivement prolongées peuvent provoquer des anomalies du rythme cardiaque voire la mort subite. Le produit vaporisé ou sous forme d'éclaboussures peut provoquer des brûlures par le froid aux yeux ou à la peau.

PREMIERS SECOURS

En cas de besoin, contacter les urgences (112) ou un autre numéro de secours disponible sur le territoire.

Ci-dessous les mesures de premiers secours à suivre en cas de :

- **Inhalation** : en concentration élevée, peut provoquer une asphyxie. Les symptômes peuvent inclure la perte de la mobilité et/ou de la connaissance. Les victimes peuvent ne pas se rendre compte de l'asphyxie. En portant le scaphandre autonome sur vous, déplacer les victimes en zone aérée et les garder étendues au chaud. Pratiquer la respiration artificielle seulement si la respiration a cessé. Demander une assistance médicale immédiate.
- **Contact avec la peau** : laisser décongeler les parties intéressées avec de l'eau, enlever les vêtements contaminés, en faisant attention car, en cas de brûlure, ils peuvent coller à la peau. En cas de contact avec la peau, laver immédiatement et abondamment avec de l'eau tiède. Demander une visite médicale en cas d'apparition d'irritations ou de rougeurs.
- **Contact avec les yeux** : laver immédiatement avec des solutions pour lavage oculaire ou avec de l'eau pendant au moins 15 minutes en tenant les paupières bien ouvertes. Demander une assistance médicale immédiate.
- **Ingestion** : voie d'exposition peu probable. Au cas où cela arriverait, il ne faut pas provoquer le vomissement. Si le patient est conscient, lui faire boire 200-300 ml d'eau. Demander une assistance médicale immédiate.
- **Principaux symptômes** : asphyxie.
- **La consultation d'un médecin ou des traitements spéciaux s'imposent** : traitement symptomatique et thérapie de soutien si nécessaire. Ne pas administrer d'adrénaline ni de médicaments sympathicomimétiques et autres du même genre après exposition, à cause de la possibilité d'arythmie cardiaque avec risque d'arrêt cardiaque.

INTRODUCCIÓN

Estimado cliente,
Gracias por elegir uno de nuestros aparatos.
El modelo que ha elegido es un producto de alto rendimiento, de diseño y tecnología avanzada, de alta fiabilidad y calidad de fabricación.
Le sugerimos que confíe la gestión y el mantenimiento a personal profesionalmente cualificado de su confianza, que utilice, cuando sea necesario, sólo repuestos originales.
Este manual contiene información importante y consejos que deben seguirse para la instalación más fácil y el mejor uso posible del aparato.

El fabricante:
DALMEC by DAL SANTO s.r.l.
Via Fabio Filzi, 46 - 31036 Istrana (TV) Italy
Ph. +39 0422 832679 - Fax +39 0422 677043
www.dal-mec.it - info@dal-mec.it

EL FABRICANTE SE RESERVA EL DERECHO DE REALIZAR MODIFICACIONES SIN NECESIDAD DE AVISO PREVIO.

SIMBOLOGÍAS UTILIZADAS EN EL MANUAL Y SU SIGNIFICADO



ADVERTENCIA
Para indicar información especiales.



TENER PRECAUCIÓN
Para indicar operaciones particularmente importantes y delicadas.



ATENCIÓN PELIGRO
Para indicar acciones que, si no se llevan a cabo correctamente, pueden causar accidentes de origen general o mal funcionamientos o daños materiales en el aparato, por lo que requieren una atención especial y una preparación adecuada.



ATENCIÓN PELIGRO ELÉCTRICO
Para indicar acciones que, si no se llevan a cabo correctamente, pueden causar accidentes eléctricos, por lo que requieren una atención especial y una preparación adecuada.



ESTÁ PROHIBIDO
Para indicar acciones que NO SE DEBEN realizar.

GARANTÍA

El producto está cubierto por una **garantía convencional**, válida durante un (1) año a partir de la fecha de compra del aparato, cuyas condiciones se especifican en las CONDICIONES GENERALES DE VENTA disponibles en la dirección www.dal-mec.it.

TENER PRECAUCIÓN

- La garantía caduca en caso que el aparato haya sido utilizado sin respetar las indicaciones presentes en este manual.
- La garantía caduca en caso que el cliente realice cambios y/o intentos de reparación al producto por sí mismo o a través de terceros no autorizados por el fabricante o distribuidor autorizado.
- El producto debe estar destinado al uso previsto por el fabricante para el que ha sido expresamente realizado. Se excluye cualquier responsabilidad contractual y extracontractual del fabricante por daños causados a personas, animales o cosas, debido a errores de instalación, de ajuste, de mantenimiento o de usos incorrectos.
- La garantía se limita a la reparación o sustitución franco fábrica, de las piezas defectuosas, por defecto de material o fabricación comprobado.
- Las partes sustituidas son propiedad del fabricante y el coste de la mano de obra para la reparación y el desplazamiento del personal correrá a cargo del cliente, así como los gastos de envío y transporte.
- Queda excluido cualquier otro tipo de indemnización, tampoco podrán exigirse daños directos y/o indirectos de cualquier naturaleza y especie.
- Quedan excluidas las partes eléctricas, los materiales de consumo, y todo aquello que resulte averiado debido a utilización incorrecta, impericia y maniobras de utilización incorrectas.
- La garantía caduca si el comprador no cumple con los pagos.

CERTIFICADO DE GARANTÍA

Empresa: _____

Calle: _____

Cap: _____ Localidad: _____

Provincia: _____ **Fecha de instalación**: _____

MODELO: _____

MATRÍCULA: _____

ÍNDICE

1 Generalidades 178
1.1 Advertencias generales y reglas para la seguridad 178
1.2 Prohibiciones 181
1.3 Uso previsto 182
1.4 Conformidad 182
1.5 Descripción del aparato 183
1.6 Identificación 184
1.7 Estructura 185
1.8 Datos técnicos 185
1.9 Identificación producto 186

2 Instalación 187
2.1 Recepción del producto 187
2.2 Desembalaje 188
2.3 Lugar de instalación 188
2.4 Correcto emplazamiento 189
2.5 Nivelación 189
2.6 Conexión eléctrica 190

3 Puesta en marcha y uso 191
3.1 Operaciones preliminares 191
3.2 Modo correcto de utilización 191
3.3 Interfaz usuario - EV3B 193
3.3.1 Encendido/apagado 194
3.3.2 Bloqueo/Desbloqueo del teclado 194
3.3.3 Configuración del setpoint de trabajo 194
3.3.4 Activación de la descongelación en modo manual 195
3.3.5 Carga de los productos 195
3.4 Interfaz usuario - EVJ200 196
3.5 Equipamiento 198
3.5.1 Sustitución de puerta por cajonera 198

4 Mantenimiento 205
4.1 Predisposición para las operaciones de mantenimiento 205
4.2 Limpieza interior y exterior del aparato 206
4.3 Limpieza guarnición puerta 206
4.4 limpieza del condensador, unidad frigorífica y evaporador 207
4.5 Mantenimiento extraordinario del equipo 208
4.6 Predisposición del aparato para inactividad prolongada 208
4.7 Solicitud e instalación de los accesorios opcionales posteriormente a la compra 208

5 Anomalías - Posibles causas - Soluciones 209

6 Eliminación 212

7 Servicio de asistencia técnica y repuestos 213

8 Anexos 214
8.1 Ad. 01 - Ficha técnica gas refrigerante 215

1 GENERALIDADES

1.1 Advertencias generales y reglas para la seguridad

ADVERTENCIA

- Este manual es propiedad del fabricante y está prohibida la reproducción o la cesión a terceros de los contenidos de este documento. Todos los derechos reservados. Es parte integrante del producto; asegúrese de que siempre se suministre con el aparato, incluso en caso de venda/transferencia a otro propietario, para que pueda ser consultado por el usuario o por personal autorizado para el mantenimiento y las reparaciones.
- Lea atentamente este manual antes de utilizar el aparato y para garantizar su funcionamiento seguro.
- No olvide nada de lo indicado en el presente y preste atención especial a los mensajes evidenciados. El cumplimiento de las normas y recomendaciones incluidas, le permitirá al usuario utilizar el equipo de manera apropiada, correcta y segura.
- La traducción al idioma del cliente del contenido de este manual, será realizada con atención máxima. Con el fin de evitar posibles accidentes a personas o cosas debidas a una traducción no correcta de las instrucciones, se recomienda al Cliente no llevar a cabo operaciones o maniobras en la máquina en el caso en que tenga dudas acerca de la tarea que debe realizar, en cambio deberá contactar con el servicio de asistencia para que le proporcione aclaraciones sobre el equipo.
- En caso de extravío de este manual, solicite otra copia al fabricante.
- El fabricante no se considerará responsable por las roturas, accidentes o inconvenientes varios debidos al incumplimiento (de todas formas el no aplicar) de las indicaciones incluidas en este manual. Lo mismo vale para la realización de modificaciones, variantes y/o instalaciones de accesorios no autorizados.
- En el momento de la entrega del producto, asegurarse de la integridad del suministro y, en caso de incumplimiento del pedido, ponerse en contacto con el distribuidor local que vendió el aparato.
- En caso de daños en el embalaje del aparato, comunicar rápidamente el problema al transportista y al proveedor del producto.

ADVERTENCIA

- Este aparato ha sido diseñado exclusivamente para la conservación de productos que no son potencialmente peligrosos. No es adecuado para la conservación de alimentos potencialmente peligrosos.
- No utilice accesorios (parrillas, guías, soportes, etc.) que no están incluidos en el suministro.
- El aparato no está destinado para ser instalado y utilizado en lugares expuestos a los agentes atmosféricos. No utilice el aparato cerca de fuentes de calor (hornos y/u hornallas, elementos de calentamiento tale como radiadores o convectores etc), tampoco exponerlo a la luz directa el sol, para evitar el sobrecalentamiento con la consecuente pérdida de eficiencia.
- Si tiene alguna duda sobre las condiciones y/o la funcionalidad del aparato y sus componentes, póngase en contacto con el distribuidor local para obtener más información.
- No utilice el aparato en caso de detectar anomalías y/o mal funcionamientos que no se describen en el apartado "**Anomalías - Posibles causas - Soluciones**". En dicho caso, solicite la asistencia de un técnico especializado. Nunca intente realizar reparaciones por iniciativa propia.
- Asegúrese de que la alimentación de red se corresponda con lo previsto (véanse las características de alimentación en la placa de identificación aplicada al aparato adquirido).
- Después de la puesta en marcha del aparato, informe al proveedor del producto de cualquier anomalía o mal funcionamiento hallado.
- Compruebe periódicamente la integridad del cable de alimentación, el enchufe y la toma de corriente. Si el cable de alimentación está dañado, sólo puede ser sustituido por el fabricante o el distribuidor local que vendió el aparato o por personal autorizado para el mantenimiento y las reparaciones. Nunca extraiga el enchufe de la toma de alimentación tirando del cable.
- Asegúrese de que no nunca exista el peligro de tropezar con el cable de alimentación, asimismo asegúrese de que nadie pueda quedarse enganchado en éste o lo pise.

ADVERTENCIA

- Si el dispositivo no se utiliza durante un largo período de tiempo, deberán realizarse al menos las siguientes operaciones:
  - *desconecte el enchufe del cable de alimentación de la toma de corriente. Si el enchufe no es fácilmente accesible, se recomienda desconectar el interruptor omnipolar del enchufe al que está conectado el aparato*
  - *vaciarlo completamente y limpiar sus partes internas con un paño humedecido con agua o detergente neutro*
  - *en caso de que fuera necesario, siempre desconecte, según este orden, primero las líneas de alimentación de la toma y sucesivamente las del aparato.*
- Cuando el aparato está en funcionamiento prestar atención para no tocar las superficies internas de acero con las manos húmedas o mojadas, ya que la piel puede adherirse a superficies particularmente frías.
- Utilice únicamente repuestos originales o aprobados por el fabricante para evitar eventuales daños en el producto.
- Siempre lleve a cabo las operaciones de limpieza y mantenimiento indicadas.
- En caso de averías y/o roturas pida y utilice únicamente los repuestos originales previstos por el fabricante.
- Las eventuales modificaciones, adaptaciones u otras operaciones que fuera necesario realizar en los aparatos que se han introducido sucesivamente en el mercado, no obligan al fabricante a intervenir en el aparato suministrado anteriormente, ni tampoco considerará el equipo y su respectivo manual de uso como carente o inadecuado.
- Las instrucciones contenidas en este manual no sustituyen sino que integran las obligaciones del empresario para el cumplimiento de la legislación vigente acerca de las normas de prevención y seguridad.
- Asimismo estas condiciones están sometidas al cumplimiento de las indicaciones relativas a la correcta instalación y alimentación eléctrica que deberán ser respetadas rigurosamente.
- El fabricante no se considerará responsable por las roturas, accidentes o inconvenientes varios debidos al incumplimiento (de todas formas el no aplicar) de las indicaciones incluidas en este manual. Lo mismo vale para la realización de modificaciones, variantes y/o instalaciones de accesorios no autorizados.



ADVERTENCIA

– El aparato puede ser utilizado por niños a partir de los 8 años de edad y por personas con capacidades físicas, sensoriales o mentales reducidas, o con falta de experiencia o conocimiento siempre y cuando están bajo supervisión o si han recibido las instrucciones relativas al uso seguro del aparato y han comprendido los peligros relacionados. No permitir que los niños jueguen con el aparato. Las operaciones de limpieza y mantenimiento no deben ser llevadas a cabo por niños sin supervisión.

1.2 Prohibiciones



ESTÁ PROHIBIDO

– Realizar modificaciones y/o intentos de reparación del producto. Cualquier reparación debe ser realizada por un técnico cualificado.

– Almacenar materiales inflamables o sustancias explosivas (por ejemplo, paquetes de aerosol con propulsor inflamable) en el interior o cerca del aparato.

– Usar aparatos eléctricos de cualquier tipo dentro de los compartimentos de conservación de alimentos.

– Dejar la unidad expuesta a los agentes atmosféricos.

– Tocar el aparato con partes del cuerpo mojadas, húmedas y/o pies descalzos. Si se encuentra una dispersión de corriente detectable por contacto con partes metálicas del aparato, desconecte el interruptor, quite el enchufe de la toma de corriente de la alimentación eléctrica y póngase en contacto con un distribuidor autorizado.

– Arrojar material de embalaje en el medio ambiente y dejarlo al alcance de los niños, ya que puede ser una fuente potencial de peligro. Por lo tanto se debe eliminar de acuerdo a lo establecido en la legislación vigente.

1.3 Uso previsto

La mesa ha sido concebida y fabricada con la finalidad de poder alcanzar en un plazo de tiempo muy breve y mantener en su interior una temperatura capaz de conservar los productos alimentarios de gastronomía y pastelería a la temperatura ideal de conservación.

1.4 Conformidad

Este aparato se ha diseñado y fabricado de acuerdo con las disposiciones de las directivas y respectivas normas armonizadas específicas del sector.
Las especificaciones para la utilización y las advertencias incluidas en este manual se proporcionan con el fin de garantizar la protección del usuario de conformidad con los requisitos de las directivas: 2006/42/CE (Directiva de máquinas), 2014/35/UE (Directiva sobre baja tensión), 2014/30/UE (Directiva de compatibilidad electromagnética), que atañen a la seguridad de la maquinaria a la que se hace referencia en la declaración CE de conformidad que se muestra a continuación.

DICHIARAZIONE DI CONFORMITA'
DECLARATION OF CONFORMITY
KONFORMITÄTSERKLÄRUNG
DECLARATION CE DE CONFORMITE
DECLARACIÓN DE CONFORMIDAD

CE

Costruttore / Manufacturer / Hersteller / Producteur / Fabricante	**DALMEC by DAL SANTO Srl** Via F. Filzi, 46 - 31036 Istrana (TV) - Italia
Macchinario Machine: Bezeichnung der Machine: Machine: Máquina:	**Armadio refrigerato / Refrigerated cabinet** **Armoire réfrigérée / Kühlschrank**
Matricola / Serial number / Seriennummer / Matricule / Matrícula	**20270041**
Modello / Model / Modell / Modèle / Modelo Articolo / Article / Artikel / Article / Artículo	**PGCC070ANAF**
Inizio produzione / production start / debut production / producto a partir de / Produktions-Beginn	**2020**

Direttive e norme di riferimento applicate per questo macchinario / Regulations and rules of reference given to this machinery:
Angewendete bezugnehmende Vorschriften und Normen für dieses Gerät / Directives et normes de référence adoptées pour cet appareil :
Directivas y normas de referencia aplicadas para esta máquina:

• DICHIARAZIONE CE DI CONFORMITA' ALLA "DIRETTIVA MACCHINE" • EC DECLARATION OF CONFORMITY TO "MACHINERY DIRECTIVE" • CE-KONFORMITÄTSERKLÄRUNG BEI DER "MASCHINEN RICHTLINIE" • DECLARATION DE CE DE CONFORMITE A LA "DIRECTIVE MACHINES" • CERTIFICACION CE EN CONFORMIDAD CON LA "DIRECTIVA MÁQUINAS"	**2006/42/EU**
• DICHIARAZIONE DI CONFORMITA' ALLA DIRETTIVA "COMPATIBILITA' ELETTROMAGNETICA" • EC DECLARATION OF CONFORMITY TO "ELECTROMAGNETIC COMPATIBILITY DIRECTIVE" • CE-KONFORMITÄTSERKLÄRUNG BEI DER VORSCHRIFT "ELEKTROMAGNETISCHE VERTRÄGLICHKEITSBILITÄT" • DECLARATION DE CONFORMITE A LA DIRECTIVE "COMPATIBILITE ELECTROMAGNETIQUE" • CERTIFICACION CE EN CONFORMIDAD CON LA DIRECTIVA "COMPATIBILIDAD ELECTROMAGNETICA"	**2004/108/EU**
• DIRETTIVA "SULLA RESTRIZIONE DELL'USO DI DETERMINATE SOSTANZE PERICOLOSE NELLE APPARECCHIATURE ELETTRICHE ED ELETTRONICHE" • DIRECTIVE "ON THE RESTRICTION OF THE USE OF CERTAIN HAZARDOUS SUBSTANCES IN ELECTRICAL AND ELECTRONIC EQUIPMENT" • CEKONFORMITÄTSERKLÄRUNG "ZUR BESCHRÄNKUNG DER VERWENDUNG BESTIMMTER GEFÄHRLICHER STOFFE IN ELEKTRO- UND ELEKTRONIKGERÄTEN" • DECLARATION CE DE CONFORMITE "A LA LIMITATION DE L'UTILISATION DE CERTAINES SUBSTANCES DANGEREUSES DANS LES EQUIPEMENTS ÉLECTRIQUES ET ÉLECTRONIQUES" • CERTIFICACION CE EN CONFORMIDAD CON LA DIRECTIVA SOBRE RESTRICCIONES A LA UTILIZACIÓN DE DETERMINADAS SUSTANCIAS PELIGROSAS EN APARATOS ELÉCTRICOS Y ELECTRÓNICOS	**2011/65/EU**

• Si dichiara che l'apparecchiatura di nostra produzione, specificata sopra, è progettata e costruita in conformità ai requisiti essenziali di sicurezza dettati dalle direttive summenzionate. Vi rammentiamo che la presente dichiarazione perde validità in caso di modifiche dell'apparecchiatura eseguite senza il nostro consenso.
• It is hereby declared that the mentioned machine manufactured by us is designed and manufactured in compliance with the essential safety requirements as requested by the above mentioned directives. May we remind you that the present declaration shall be not and void should any modifications be carried out on the machine without our approval.
• Hiermit erklären wir, daß die bezeichnete Maschine bei uns hergestellt aufgrund ihren Konzipierung und Bauart sowie in der von uns in Verkehr Ausführung den einschlaggigen grundlegenden Sicherheitsanforderungen aufgrund der oben aufgeführten Direktiven. Bei einer mit uns nicht abgestimmten Änderung der Maschine verliert diese Erklärung ihre Gültigkeit.
• Nous déclarons que la machine de notre production spécifiée a été conçue et construite de façon à répondre aux conditions essentielles requises en matière de sécurité prévus par les directives susmentionnées. Nous vous rappelons que la présente déclaration perdra sa validité en cas de modifications apportées à la machine sans notre autorisation.
• El fabricante declara que la máquina de su producción especificada fue proyectada y fabricada de conformidad con los requisitos esenciales de seguridad prescritos establecidos por las Directivas mencionadas anteriormente. Se deja constancia de que la presente declaración perderá su validez en caso de que se realicen modificaciones en los productos sin previa autorización del fabricante.

• Si dichiara che l'apparecchiatura è progettata e costruita in conformità alla:
• It is hereby declared that the mentioned machine manufactured by us is designed and manufactured in compliance with:
• Hiermit erklären wir, daß die bezeichnete Maschine bei uns hergestellt aufgrund ihren Konzipierung und Bauart.
•Nous déclarons que la machine de notre production spécifiée a été conçue et construite de façon à répondre aux
•El fabricante declara que la máquina de su producción especificada fue proyectada y fabricada de conformidad con:

NORMA ARMONIZZATA / HARMONIZED STANDARD / ZUSAMMENPASSENDE VORSCHRIFTEN / NORME HARMONISÉE / NORMA ARMONIZADA
EN 60335-1; EN 60335-2-89 ; EN 62233 ; EN 378 ; EN 55014-1 ; EN 55014-2; EN55015;
EN61000-3-2 ; EN61000-3-3 ; EN61000–4-2 ; EN61000-4-3 ; EN61547 ; EN60079-15 [#]

Informazioni Supplementari / Additional Information:
[#] solo se utilizza gas refrigerante R290 / only if work with refrigerant R290
[§] solo se applicabile / only if applicable
Il fascicolo tecnico è custodito presso il costruttore / The technical file is kept by the manufacturer / Die technischen Unterlagen wird vom Hersteller aufbewahrt / Le dossier technique est conservée par le fabricant / El expediente técnico se mantiene por el fabricante

Identificazione del firmatario / Identification of signer / Angaben zum Unterzeichner / Identification du signataire / Identificación del firmante

Istrana, li 02/07/2020

Preposto / Person in Charge

DAL SANTO s.r.l.

FAC-SIMILE

1.5 Descripción del aparato

La mesa a la cual el presente manual hace referencia ha sido estudiada y fabricada para poder alcanzar y mantener en su interior una temperatura capaz de conservar los productos alimentarios de gastronomía y pastelería a la temperatura ideal de conservación.

La mesa está formada por:

- Grupo refrigerante "monobloque" extraíble.
- Estructura interna y externa de acero inoxidable. Rincones internos redondeados para una mejor limpieza. Puertas con cierre automático y junta de imán. Aislamiento de poliuretano inyectado a alta presión sin CFC o HCFC.
- Controlador digital con sonda NTC. Refrigeración ventilada con gas R290. Descongelación y evaporación del agua de condensación automáticas.
- Guías porta-rejillas ajustables y extraíbles. Patas de acero inoxidable ajustables en altura (con ruedas bajo pedido). Tirador profesional y compacto con diseño innovador.
- Accesorios: kit de guías para pastelería, luz interna, puertas de vidrio, kit de ruedas, cajoneras con cajones de tres alturas distintas, copete.

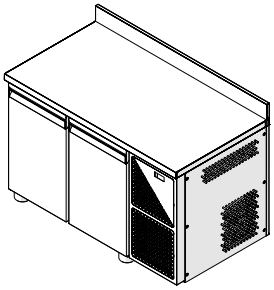

Fig. 1

1.6 Identificación

En cada aparato se aplica una placa de identificación y de marcado CE (tipo 1 o tipo 2). En esta se muestran los datos e identificación y técnico-funcionales.
Esta está fijada de modo inamovible en el interior del aparato en el lado derecho o izquierdo.
Según el año de producción puede estar presente una de las dos placas CE.

TENER PRECAUCIÓN
La alteración, la remoción, la falta de placas de identificación o cualquier otra cosa que no permita una identificación fiable del producto, dificulta cualquier operación de instalación y mantenimiento.

Tipo 1

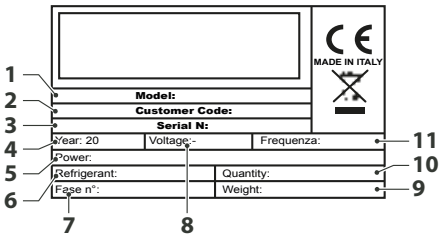

Fig. 2

1. Modelo
2. Código del cliente
3. Número de serie
4. Año
5. Potencia
6. Refrigerante
7. Fase n°
8. Voltaje
9. Peso
10. Cantidad
11. Frecuencia

Tipo 2

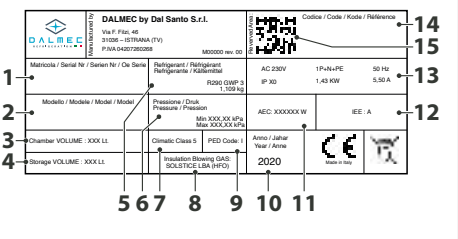

Fig. 3

1. Número de serie
2. Modelo
3. Volumen cámara
4. Volumen almacenamiento
5. Refrigerante
6. Presión
7. Clase climática
8. Aislamiento gas
9. Clase PED
10. Año
11. Consumo anual
12. Clase energética
13. Datos técnicos de a máquina
14. Código del cliente
15. Código QR que permite el acceso al portal DALMEC

1.7 Estructura

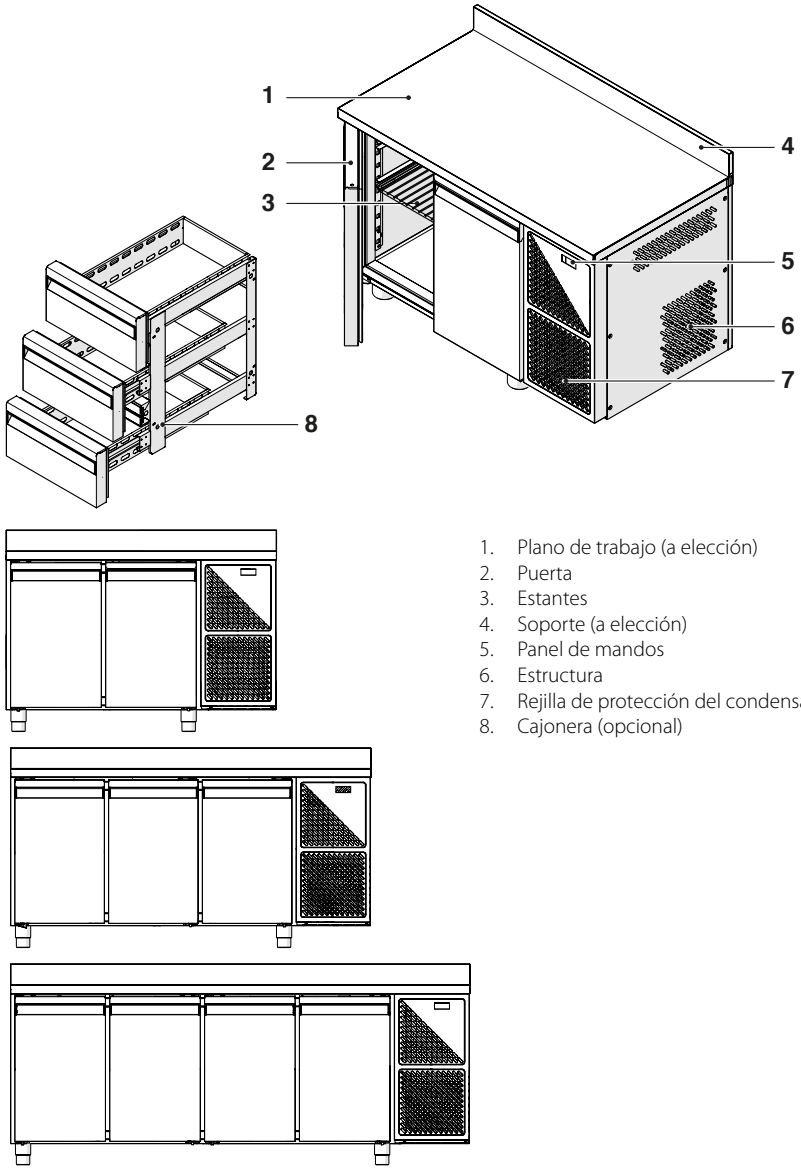

1. Plano de trabajo (a elección)
2. Puerta
3. Estantes
4. Soporte (a elección)
5. Panel de mandos
6. Estructura
7. Rejilla de protección del condensador
8. Cajonera (opcional)

Fig. 4

1.8 Datos técnicos

Para la consulta de los datos técnico-funcionales del aparato hacer referencia a la placa de identificación que se encuentra a bordo del aparato mismo (interior del compartimiento).

1.9 Identificación producto

El código de las mesas está compuesto del siguiente modo:

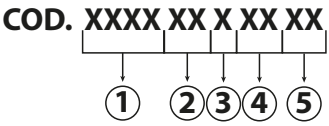

Fig. 5

Número	Descripción	Opciones
1	Modelo	-
2	Versión	60 = 600 mm - 70 = 700 mm
3	Puertas	2 = 2 puertas - 3 = 3 puertas - 4 = 4 puertas
4	Motor	DB - AN
5	Equipamiento	GL = puerta de vidrio - SP = sin plano - AL = soporte

En el código de producto puede no estar presente la indicación del motor (4).

Categoría	Gama	Versión
Catering	PECLXXXX	EASY
	PECTXXXX	
	PPCTXXXX	PLUS
	PPCLXXXX	
	PGCTXXXX	GOLD
	PPCSXXXX	-
	PPSAXXXX	
Pastelería	CPCTXXXX	PLUS
	PPCTXXXX	
Panadería	BGCTXXXX	GOLD
	BPCPXXXX	PLUS

Motor	Gas	Temperatura
TN	R134A	0/+10
BT	R134A	-18/-22

Motor	Gas	Temperatura
AN	R290	0/+10
AB - DB	R290	-18/-22
T2	R290	-15/-20 -2/+10

La mesa refrigerada PPCT7A2ANGLSP, por ejemplo, es una mesa categoría Pastry versión Plus, profundo 700 mm, con 2 puertas y motorización AN. Se suministra con puertas de vidrio y sin plano.

2 INSTALACIÓN

2.1 Recepción del producto

El aparato se suministra en un solo bulto y protegido por un embalaje de cartón.
El manual de instalación, uso y mantenimiento se suministra junto con el aparato, colocado en su interior.

ADVERTENCIA
El manual es parte integrante del producto, por lo que se recomienda leerlo antes de instalar y poner en funcionamiento el aparato y guardarlo cuidadosamente para su posterior consulta o para su transferencia a otro Propietario o Usuario.

ESTÁ PROHIBIDO
Arrojar material de embalaje en el medio ambiente y dejarlo al alcance de los niños, ya que puede ser una fuente potencial de peligro. Por lo tanto se debe eliminar de acuerdo a lo establecido en la legislación vigente.

El desplazamiento del aparato se realiza por medio del palé con el que se entrega. El mismo siempre debe mantenerse en posición vertical tal y como indicado en el embalaje mismo.

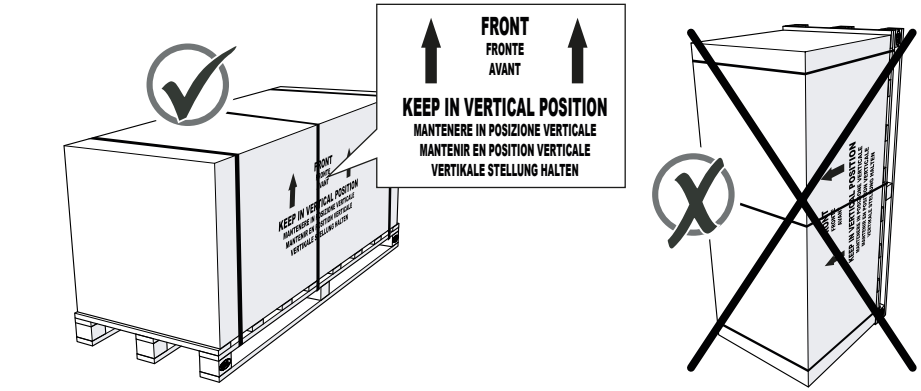

Fig. 6

El embalaje se puede transportar fácilmente con una carretilla elevadora u otro dispositivo de elevación con capacidad adecuada. Estos medios se utilizan para las operaciones de descarga y desplazamiento.

ATENCIÓN PELIGRO
Las operaciones de elevación y transporte puede ser muy peligrosas cuando no se realizan con máximo cuidado: por lo tanto es preciso alejar a las personas ajenas a la obra, y luego limpiar, despejar y delimitar la zona de tránsito de la carga.

Antes de proceder a las operaciones de elevación, verifique que:
- con la carretilla elevadora, el agarre de los estribos en el palé sobre el que está embalado se realice de manera tal que el aparato se encuentre centrado y su peso resulte equilibrado;
- la elevación y el desplazamiento del embalaje, se lleve a cabo con máximo cuidado y despacio, sin sacudidas ni movimientos bruscos;
- durante el desplazamiento del aparato, si fuera posible, nunca debe elevarse la carga por más de 10/15 cm del suelo.

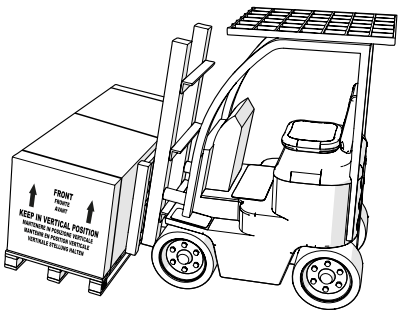

Fig. 7

2.2 Desembalaje

El aparato se entrega con embalaje de protección en cartón, poliestireno y nylon. Estando en el lugar de instalación:
- quite los embalajes (precintos, cartones, poliestireno de protección, etc.) y de las películas de protección situadas en las superficies en acero;
- eleve el aparato usando la carretilla elevadora y retire el palé debajo del equipo procurando realizar esta maniobra con extremo cuidado, despacio, sin sacudidas ni movimientos bruscos y sin dañar el fondo del aparato.

ATENCIÓN PELIGRO
Evite dejar materiales de embalaje al alcance de los niños en cuanto fuentes potencial de peligro, entonces encárguese de su eliminación de acuerdo con los requisitos vigentes en el país de instalación.

Después de retirar el embalaje:
- extraiga del interior del aparato todo el material incluido en el suministro (bolsa con documentación e instrucciones de instalación y uso);
- verifique que el equipo cumpla con lo establecido durante la fase de compra o contrato (tipo de aparato, accesorios y, en su caso, suministros específicos);
- verifique que el aparato esté íntegro y no presente defectos o roturas, abolladuras o partes dañadas - (**en presencia de daño comprobado, NO UTILIZARLO y contacte lo antes posible a su vendedor**).

2.3 Lugar de instalación

Para garantizar la eficiencia máxima del aparato durante el funcionamiento, es indispensable colocarlo en un lugar idóneo. Por lo tanto es necesario asegurarse de que el lugar de instalación:
- esté equipado con una instalación eléctrica según normativa que cuenta con puesta a tierra y toma de fuerza ubicada cerca del aparato mismo;
- garantice una renovación de aire suficiente, incluso en los periodos de cierre de la sala;
- no debe estar expuesto a los rayos del sol y/o de otras fuentes de irradiación (p.ej. lámparas de iluminación de incandescencia de alta intensidad, hornos y hornallas, elementos irradiantes para la calefacción tipo radiadores y/o termoconvectores etc.);
- sea lo suficientemente amplio para poderlo utilizar de manera cómoda;
- esté cerrado y protegido contra el acceso de personas no autorizadas para su utilización.

2.4 Correcto emplazamiento

Coloque el aparato en el suelo, apoyado sobre los cuatro pies, para garantizar la máxima eficiencia durante el funcionamiento.
Se recomienda colocar el aparato apoyado contra la pared trasera y a 100 mm de distancia de otros muebles situados a los lados.
Además, es indispensable asegurarse que las tomas de aire de la unidad condensadora (1), presentes en la parte delantera e inferior del aparato, no estén obstruidas de ningún modo por muebles y/o cuerpos extraños.

ATENCIÓN PELIGRO
No cubrir la tomas de aire de la unidad condensadora apoyando delante del aparato cajas, cubos, etc. y/o apoyando en el plano trapos o telas que se puedan colgar cubriendo las tomas de aire.

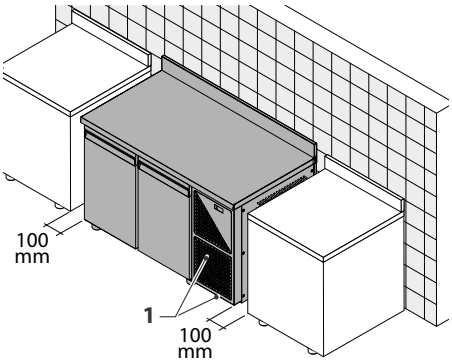

Fig. 8

2.5 Nivelación

La nivelación es un procedimiento necesario para asegurar el correcto funcionamiento de la salida del agua de descongelación y lavado (cuando esté presente) y para evitar las posibles y molestas vibraciones del motor.
En el siguiente orden, realizar:
- un control con la niveladora de burbuja tórica de la correcta nivelación longitudinal y transversal del aparato; si es necesario regule el nivel mediante las patas de tornillo;
- una verificación del correcto posicionamiento de la bandeja recoge condensación y del respectivo tubo de descarga (si está previsto).

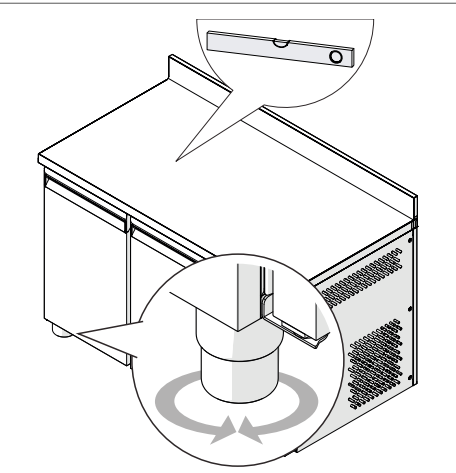

Fig. 9

2.6 Conexión eléctrica

Medidas generales

La acometida de la máquina a la red de alimentación eléctrica debe ser llevada a cabo por personal experto y cualificado.

- El aparato debe estar conectado DE MODO PERMANENTE a la red eléctrica mediante un INTERRUPTOR MAGNETOTÉRMICO que debe encontrarse cerca del mismo además de ser fácilmente accesible por parte del operador.
- El interruptor magnetotérmico debe contar con el marcado concedido por una Entidad de Certificación de Calidad (IMQ o equivalente) y debe ser marcado como dispositivo de interrupción eléctrica de la máquina.
- El aparato sale de la fábrica ya preparado para la tensión 1/N 230 V 50 Hz monofásica y equipado con cable de alimentación con el respectivo sistema de bloqueo en el aparato.
- El usuario tiene la obligación de instalar el cable de alimentación del aparato de acuerdo con las normas técnicas vigentes en el país en el que está instalado el aparato.
- Asegúrese de que el valor medido de la tensión de red se corresponda con el valor que aparece en la placa CE específica montada en el aparato.
- Asegurarse que el cable de alimentación de la máquina esté intacto. Si está dañado debe ser sustituido por el fabricante, desde su servicio de asistencia o por el personal cualificado.

Conexión eléctrica

El aparato se entrega con cable sin enchufe de alimentación. El personal técnico autorizado por el Cliente deberá llevar a cabo la correcta conexión a la red eléctrica de alimentación.

- Conecte el cable de alimentación del aparato a un interruptor magnetotérmico, nunca directamente en la línea principal.
- La frecuencia y la tensión de red deben coincidir con lo que se muestra en la placa de identificación del aparato. Asegúrese de que la tensión de alimentación en el punto de toma sea la nominal +10% en el momento de la puesta en marcha del compresor.



TENER PRECAUCIÓN

La puesta a tierra del aparato es obligatoria. Se recomienda instalar un interruptor omnipolar (o cuadripolar) de corte con apertura de los contactos de al menos 3 mm antes de la toma. Este interruptor es obligatorio cuando la carga supera los 1000W o cuando el aparato se conecta directamente sin el empleo de la clavija. Se aconseja, para evitar tener que desconectar toda la instalación en caso de avería, utilizar como seccionador un interruptor magnetotérmico con diferencial de alta sensibilidad.

3 PUESTA EN MARCHA Y USO

3.1 Operaciones preliminares

Antes de poner en funcionamiento el aparato, asegúrese de que:
- la instalación eléctrica esté realizada en conformidad con las normas específicas y por personal profesionalmente cualificado;
- la tensión del aparato, indicada en la Placa Técnica, corresponda con la tensión de línea presente en la toma de corriente;
- cuente con un sistema de puesta a tierra adecuado y un interruptor bipolar de red con diferencial;
- la toma de corriente sea del tipo adecuado para recibir el enchufe del aparato. No utilizar alargadores o adaptadores múltiples;
- la toma de corriente sea fácilmente accesible después de la instalación;
- el local de instalación cumpla con las Normas Técnicas y Sanitarias y con la Legislación vigente.

3.2 Modo correcto de utilización

Para garantizar máxima eficiencia del aparato es preciso utilizarlo siguiendo estas pocas pero importantes medidas.
- No sobrecargar las parrillas: el límite máximo de carga para cada una de las parrillas sea de 20Kg.
- Colocar los productos dentro del aparato procurando no obstruir la libre circulación del aire refrigerado dentro del mismo. Con este fin se recomienda colocar los productos en las parrillas dejando unos centímetros de espacio entre uno y otro, para que toda la superficie de cada producto quede expuesta al flujo de aire refrigerada favoreciendo una refrigeración más rápida y uniforme de los mismos.
- Evitar sobrecargar las parrillas del aparato, en particular la parrilla cercana a las bocas de envío y de aspiración del aire de refrigeración. En el interior, al lado de la parrilla, se ve una etiqueta que indica el límite de carga máximo.
- No apoye NUNCA los productos en la pared trasera ni en la puerta delantera para no obstaculizar o interrumpir el flujo constante de aire de refrigeración.
- Asegúrese de que la puerta del aparato esté cerrada correctamente después de cada apertura.
- Limite la apertura de la puerto lo estricto necesario para evitar la continua dispersión al exterior del aire frío con el consecuente aumento de la temperatura interna.
- Después de haber extraído productos del aparato, evitar dejar por un largo tiempo los lugares no refrigerados para evitar la excesiva pérdida de frío antes de su nueva introducción en el interior del aparato mismo.
- Cubrir o envolver los alimentos antes de introducirlos en el interior del aparato y evitar la introducción de comidas calientes o líquidos en evaporación.

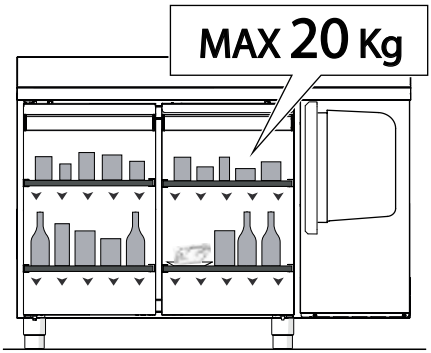

Fig. 10

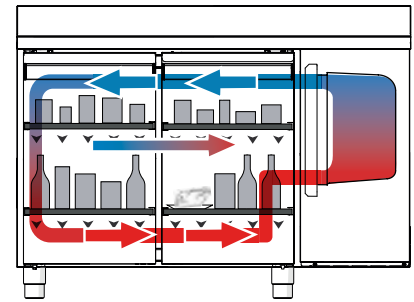

Fig. 11



ADVERTENCIA
La apertura de la puerta del aparato provoca el escape de frío. Durante el funcionamiento evite abrir la puerta. Con el aumento de la frecuencia de apertura y del tiempo de permanencia de la puerta en la posición abierto, se reducirá de manera progresiva el nivel de eficiencia del aparato y no quedará garantizada la temperatura óptima de ejercicio en el interior de aparato mismo.



ADVERTENCIA
La apertura prolongada de la puerta o el cierre incorrecto de la misma, puede provocar la formación de hielo en el interior del aparato y/o cerca de la junta de estanqueidad de la puerta misma.



ADVERTENCIA
Cabe señalar que la ley sobre la conservación de los productos **PROHÍBE** un segundo proceso de congelación o ultra congelación de productos descongelados.

3.3 Interfaz usuario - EV3B

Todas las operaciones de encendido y de configuración de las temperaturas de ejercicio del aparato son realizadas por el operador mediante el panel de mandos colocado en la parte superior del aparato.

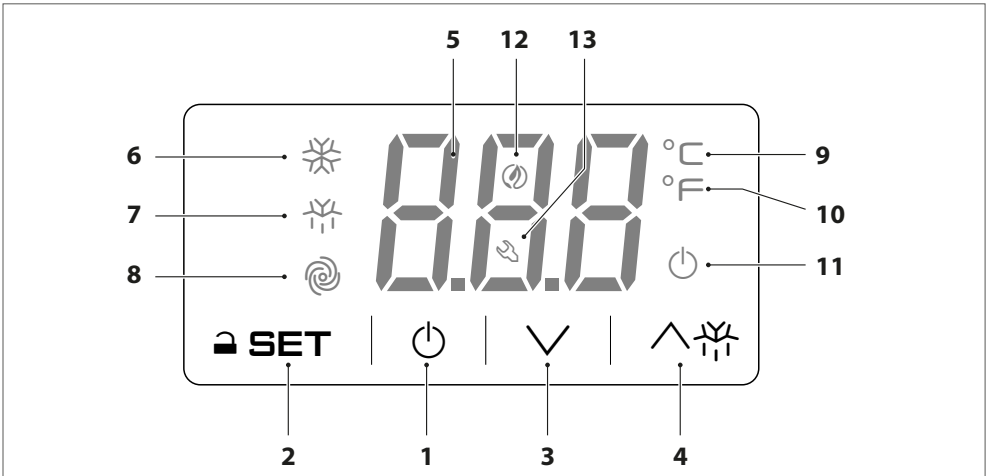

Fig. 12

Número	Tecla	Descripción
1	⏻	Tecla digital de Encendido/Apagado dispositivo de interfaz usuario (controlador). El controlador puede asumir tres estados de funcionamiento: • Estado ON: el dispositivo está alimentado y está encendido; pueden activarse las funciones • Estado "Stand-by": el dispositivo está alimentado pero está apagado vía software; las funciones están apagadas. • Estado OFF: el dispositivo no está alimentado; las funciones están apagadas.
2	SET	Tecla de función para acceder a los parámetros de configuración/funcionamiento del dispositivo (durante las operaciones de configuración/modificación, al pulsar la tecla SET se confirmará/guardará el dato ajustado).
3	∨	Tecla de función de navegación (hacia abajo) de los parámetros de funcionamiento del dispositivo. Durante el ajuste, al pulsar la tecla ABAJO se reduce el valor ajustado en una unidad.
4	∧	Tecla de función de navegación (hacia arriba) de los parámetros de funcionamiento del dispositivo. Durante el ajuste, al pulsar la tecla ARRIBA se aumenta el valor ajustado en una unidad.
5		Pantalla de temperatura/señalización: muestra en tiempo real la temperatura interna del aparato. Los ledes activos (o parpadeando) proporcionan información adicional sobre el estado de funcionamiento del aparato (véase la ficha técnica del controlador para indicaciones las y el significado de los ledes).

Número	LED	Descripción
6	❄	Cuando se enciende en VERDE significa que el compresor está funcionando
7	❄	Cuando se enciende en NARANJA significa que se está realizando la descongelación (si está disponible)
8		Cuando se enciende en VERDE significa que el ventilador del evaporador está funcionando (si lo hay)
9	°C	Indica los grados en °C
10	°F	Indica los grados en °F
11	⏻	Se enciende en ROJO cuando se presiona la tecla ⏻ para apagar el aparato
12		Cuando se enciende significa que la función de "bajo consumo" está activa
13		Cuando se enciende significa que hay una alarma en curso

3.3.1 Encendido/apagado

– Asegúrese de que el teclado no esté bloqueado y no haya ningún procedimiento en curso.
– Presione la tecla ⏻ durante 4 segundos: el led ⏻ y luego se apagará/encenderá.

– Si el dispositivo está encendido, durante el normal funcionamiento la pantalla visualizará la temperatura de la celda.
– Si el dispositivo está apagado, la pantalla estará apagada; el led ⏻ estará encendido.
– Si está activo el modo "bajo consumo", la pantalla estará apagada y el led estará encendido.

3.3.2 Bloqueo/Desbloqueo del teclado

Para bloquear el teclado:
– Asegúrese de que no haya ningún procedimiento en curso.
– No realice ninguna operación durante 30 segundos: la pantalla mostrará "Lco" durante 2 segundos y el teclado se bloqueará automáticamente.

Para desbloquear el teclado:
– Presione una tecla durante 1 segundo: la pantalla mostrará "UnL" durante 1 segundo.

3.3.3 Configuración del setpoint de trabajo

– Asegúrese de que el teclado no esté bloqueado y no haya ningún procedimiento en curso.
– Presione la tecla SET: el led ❄ parpadeará.
– Presione la tecla ∧ ❄ o la tecla ∨ antes de 15 segundos (véanse también los parámetros r1 y r2 en la ficha técnica)
– Presione la tecla SET o no realice ninguna operación durante 15 s: el led ❄ se apagará, y luego el dispositivo saldrá del procedimiento.

Para salir del procedimiento antes de tiempo:
– Presione la tecla ⏻ (no se guardarán los cambios).

También se puede definir el setpoint de funcionamiento a través del parámetro SP (véase la ficha técnica).

3.3.4 Activación de la descongelación en modo manual

– Asegúrese de que el teclado no esté bloqueado y no haya ningún procedimiento en curso.
– Presione la tecla ∧❄ durante 4 segundos para iniciar el ciclo de descongelación manual.

Nota: si la sonda del evaporador tiene función de sonda de descongelación (es decir, si el parámetro P4 está ajustado a 1 - véase la ficha técnica) y, al activarse la descongelación, la temperatura del evaporador es superior a la definida con el parámetro d2 (véase la ficha técnica), la descongelación no se activará.

3.3.5 Carga de los productos



IMPORTANTE
Espere hasta que se alcance la temperatura deseada y ajustada en el panel de control antes de cargar los productos en el aparato.

– Para obtener la máxima eficiencia de su aparato, es necesario cargar los productos siguiendo las instrucciones indicadas en el apartado "**Modo correcto de utilización**".

3.4 Interfaz usuario - EVJ200

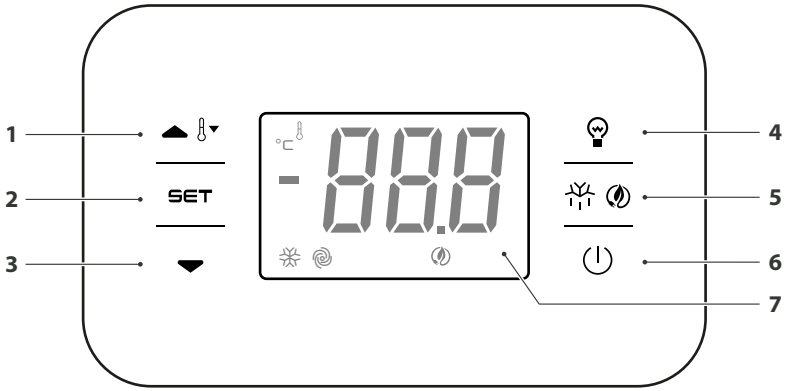

Fig. 13

1	∧	Tecla función de navegación (hacia arriba) de los parámetros de funcionamiento del dispositivo. En la fase de programación, la presión de la tecla aumenta de a una unidad del valor configurado. Si se toca por 2 segundos consecutivos, la tecla ordena la puesta en marcha del ciclo de sobreenfriamiento o sobrecalentamiento.
2	SET	Desbloqueo del teclado y tecla de función de acceso al set point operativo del dispositivo. Durante las operaciones de configuración/modificación, la presión de la tecla permite la confirmación/guardado del dato configurado.
3	∨	Tecla función de navegación (hacia abajo) de los parámetros de funcionamiento del dispositivo. En la fase de programación, la presión de la tecla disminuye de a una unidad del valor configurado.
4		La presión de la tecla ordena el encendido o el apagado de la luz en el interior de la celda.
5		La presión de la tecla por 2 segundos consecutivos ordena la puesta en marcha del ciclo de descongelación.
6	⏻	Tecla digital de Encendido/Apagado dispositivo de interfaz usuario (controlador). El controlador puede asumir tres estados de funcionamiento: **Estado ON:** el dispositivo está alimentado y está encendido; los usos pueden ser activados. **Estado "Stand-by":** el dispositivo está alimentado pero está apagado vía software; los usos están apagados. **Estado OFF:** el dispositivo no está alimentado; los usos están apagados.
7		Pantalla de temperatura/señalización: con el encendido del dispositivo y durante un ciclo de trabajo normal, se muestra en tiempo real la temperatura interna del aparato. Los eventuales ledes activos (o parpadeantes) suministran informaciones adicionales sobre el estado de funcionamiento del aparato (véase ficha técnica del controlador para indicaciones y significado de los ledes).

Encendido/apagado del dispositivo

- Asegúrese de que el teclado está bloqueado y no haya ningún procedimiento en ejecución;
- tocar la tecla ⏻ por 2 s: la pantalla se apagará/encenderá.

Si el dispositivo está encendido, durante el normal funcionamiento la pantalla visualizará la temperatura de la celda.
Si el dispositivo está apagado, la pantalla estará apagada; el LED rojo ⏻ estará encendido.

Bloqueo/Desbloqueo del teclado

Para bloquear el teclado:
- Asegúrese de que no se esté ejecutando ningún procedimiento;
- no operar por 30 s: la pantalla visualizará "Loc" por 2 s y el teclado se bloqueará automáticamente.

Para desbloquear el teclado:
- Toque una tecla por 1 s: la pantalla visualizará "UnL" por 1 s.

Configuración del setpoint de trabajo

- Asegúrese de que el teclado está bloqueado y no haya ningún procedimiento en ejecución;
- tocar la tecla SET: el led parpadeará
- utilizar las teclas ∧ y ∨ dentro de 15 s para configurar el parámetro;
- confirmar con la tecla SET o no operar por 15 s: el LED se apagará, luego el dispositivo saldrá del procedimiento.

Para salir del procedimiento sin confirmar la modificación, tocar la tecla ⏻.

Activación de la descongelación en modo manual

- Asegúrese de que el teclado está bloqueado y no haya ningún procedimiento en ejecución;
- tocar la tecla por 2 s. para poner en marcha el ciclo de descongelación manual.

ADVERTENCIA
La descongelación se activa automáticamente y/o en modo manual si las condiciones lo permiten.
En código con temperatura positiva la descongelación se realizará con la detención del compresor y la ventilación forzada.
En armarios con temperatura negativa la descongelación se realizará con la resistencia y con el ventilador detenido.

3.5 Equipamiento

ATENCIÓN
Todas las sustituciones de partes de la máquina deben ser llevadas a cabo usando repuestos originales. No use por ningún motivo herramientas u objetos que puedan producir cortes con la consecuente formación de herrumbre en las partes dañadas a lo largo del tiempo.

3.5.1 Sustitución de puerta por cajonera

En las Mesas pueden montarse cajoneras (opcionales) en el lugar de una o varias puertas.
Existen 3 tipos de cajoneras:

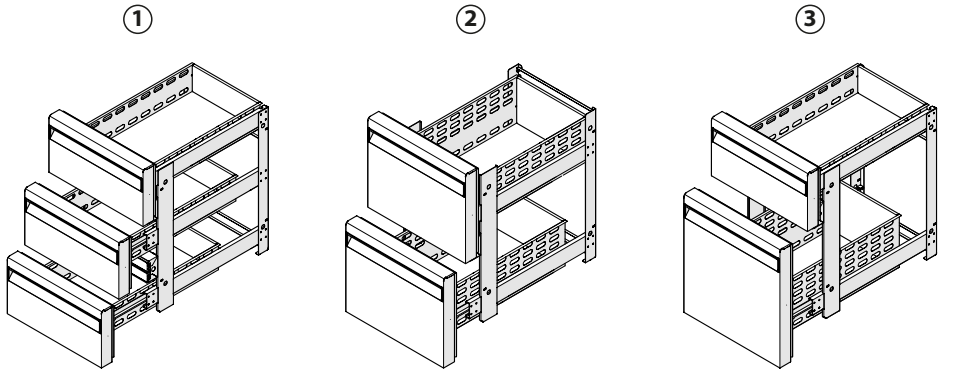

Fig. 14

Número	Código	Tipo	Dimensiones (mm) W x D x H	Embalaje (mm) W x D x H	Peso neto (kg)	Peso bruto (kg)
1	PEK3C13	3 x 1/3	430 x 625 x 685	450 x 660 x 770	30	24
2	PEK2C12	2 x 1/2	430 x 625 x 685	450 x 660 x 770	18	24
3	PEK2C23	1/3 + 2/3	430 x 625 x 685	450 x 660 x 770	18	24

Para sustituir una puerta por una cajonera, siga estas instrucciones:
- Desconecte la alimentación eléctrica de la máquina.
- Asegúrese de que dentro del aparato no haya productos; de lo contrario vacíe el aparato.
- Retire los estantes (1).
- Quite el tornillo de bloqueo (2) de la bisagra inferior (3).

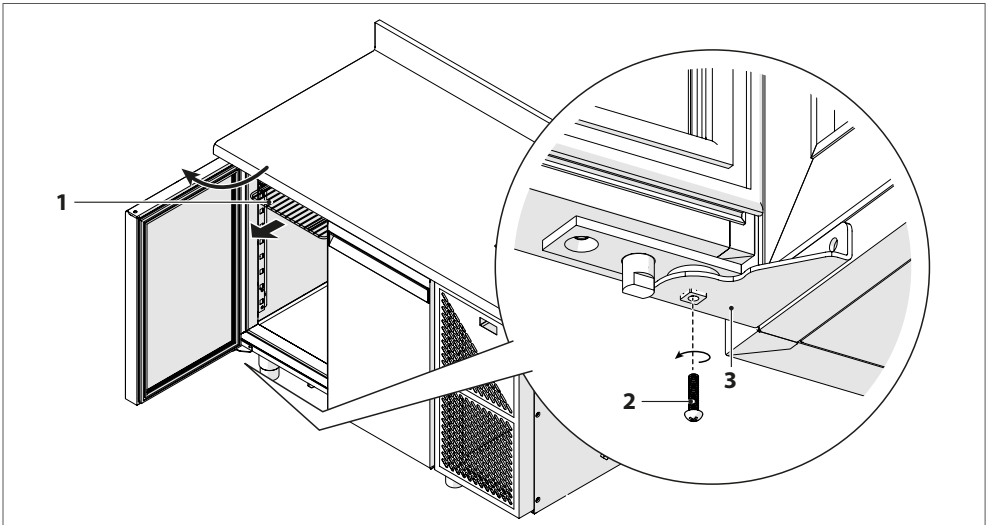

Fig. 15

- Remover los tornillos (4) que bloquean la cremallera superior.

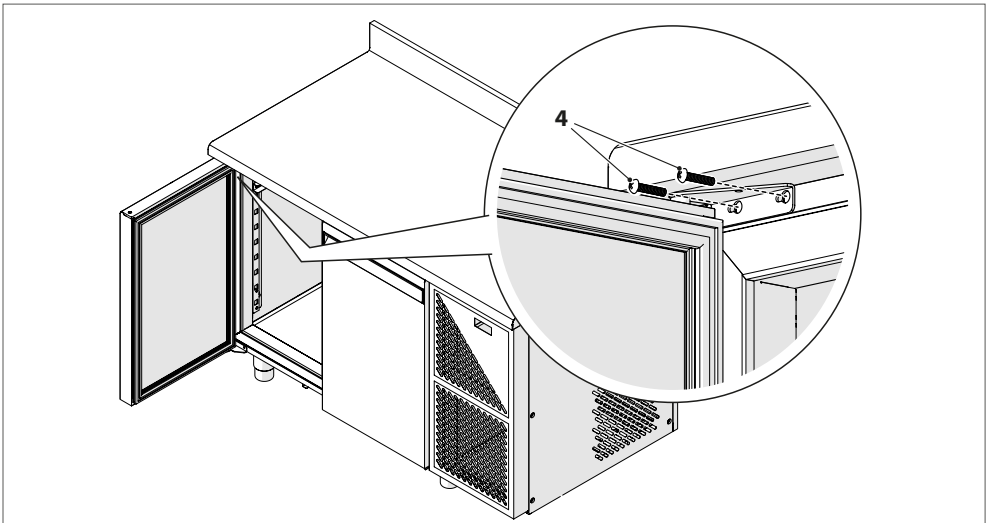

Fig. 16

– Levante la puerta inclinándola ligeramente para separarla de la bisagra inferior, y luego retírela.

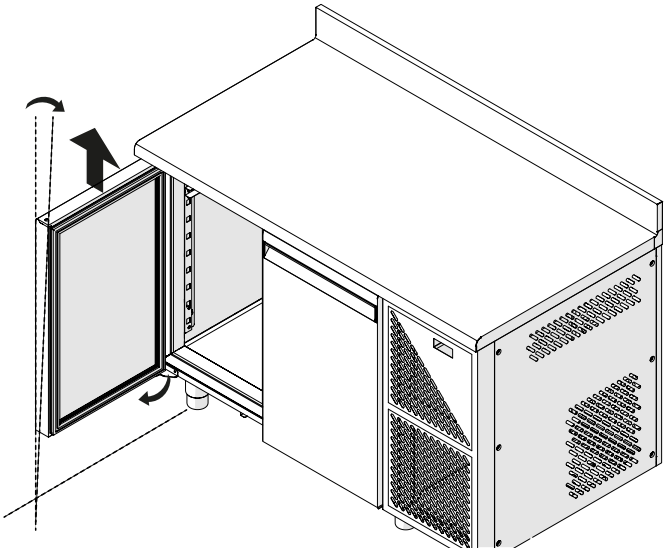

Fig. 17

– Retire la bisagra inferior (3) de la estructura de la mesa quitando los dos tornillos de fijación (4).

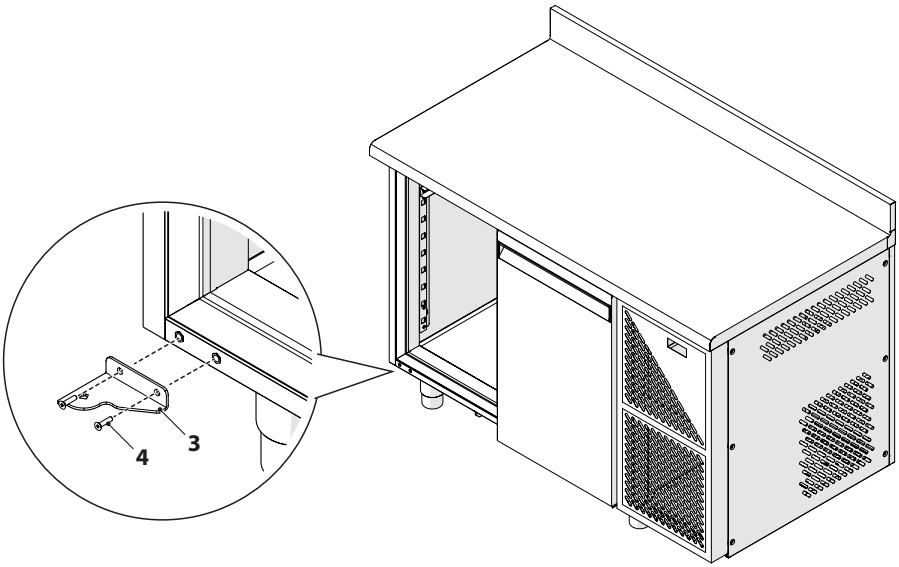

Fig. 18

– Retire de la mesa todas las guías de soporte de bandejas (5) desenganchándolas de sus estribos de soporte (6).

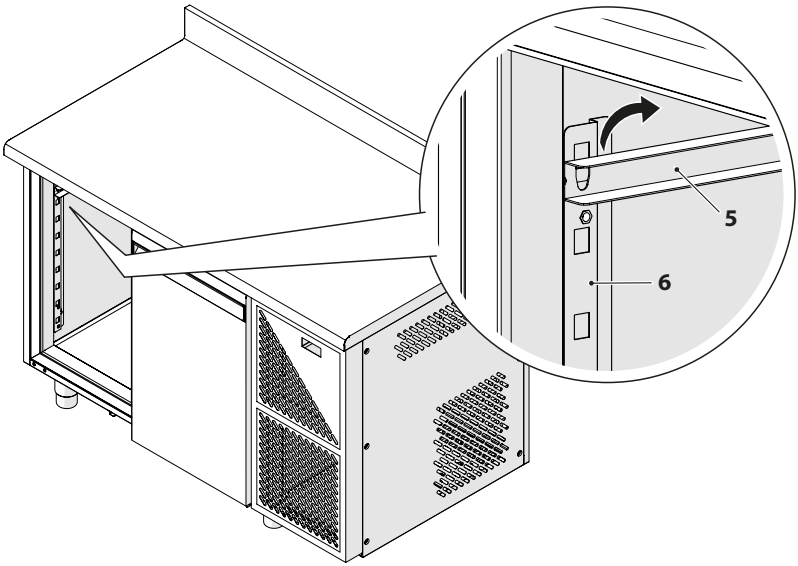

Fig. 19

– Retire todos los cajones (7) de la estructura (8) de la cajonera.

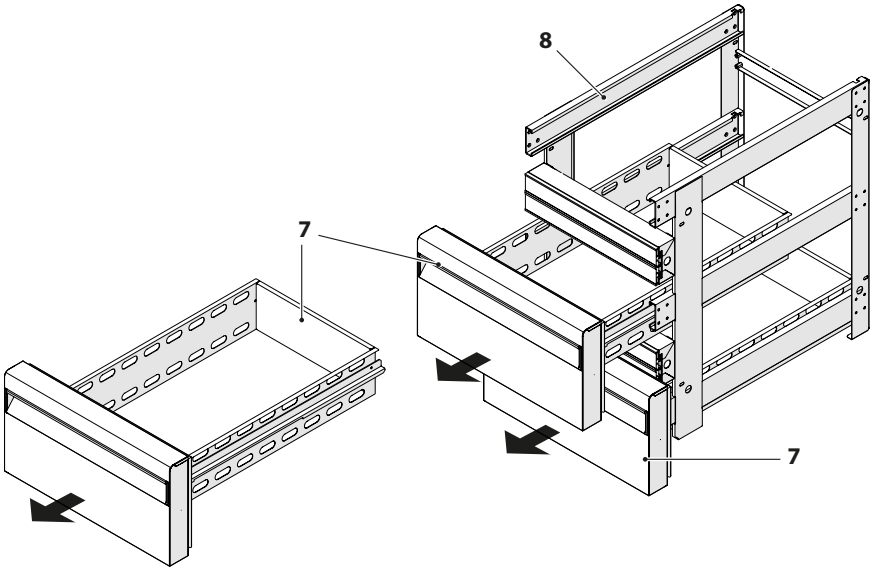

Fig. 20

– Introduzca la estructura (8) de la cajonera en la mesa hasta que llegue al fondo del compartimento.
– Fije la estructura de la cajonera a la de la mesa (9) aplicando los 8 tornillos de fijación (10) previstos.

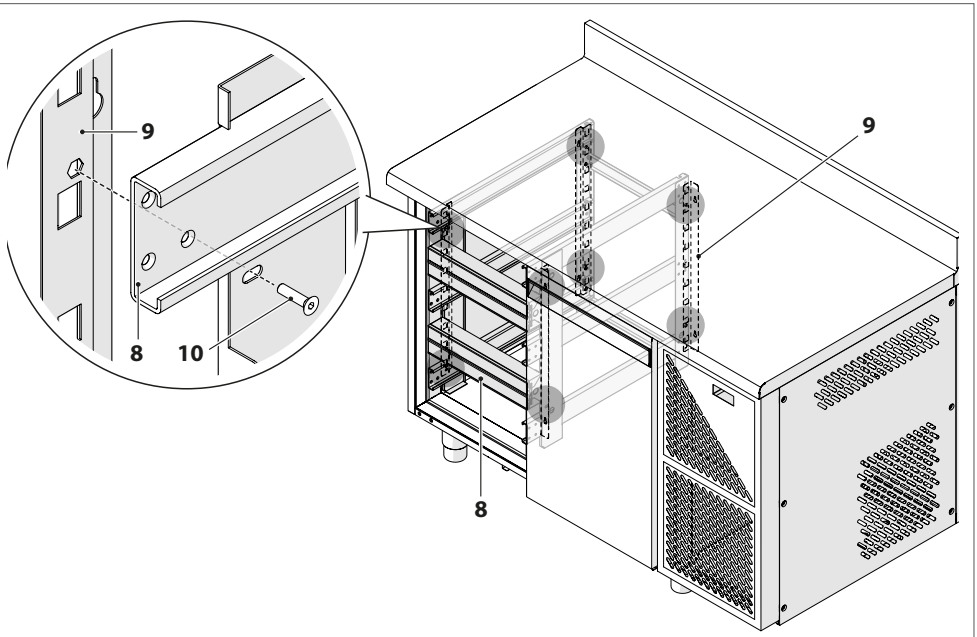

Fig. 21

– Fije los cuatro tornillos (10) con sus tuercas de bloqueo (11).

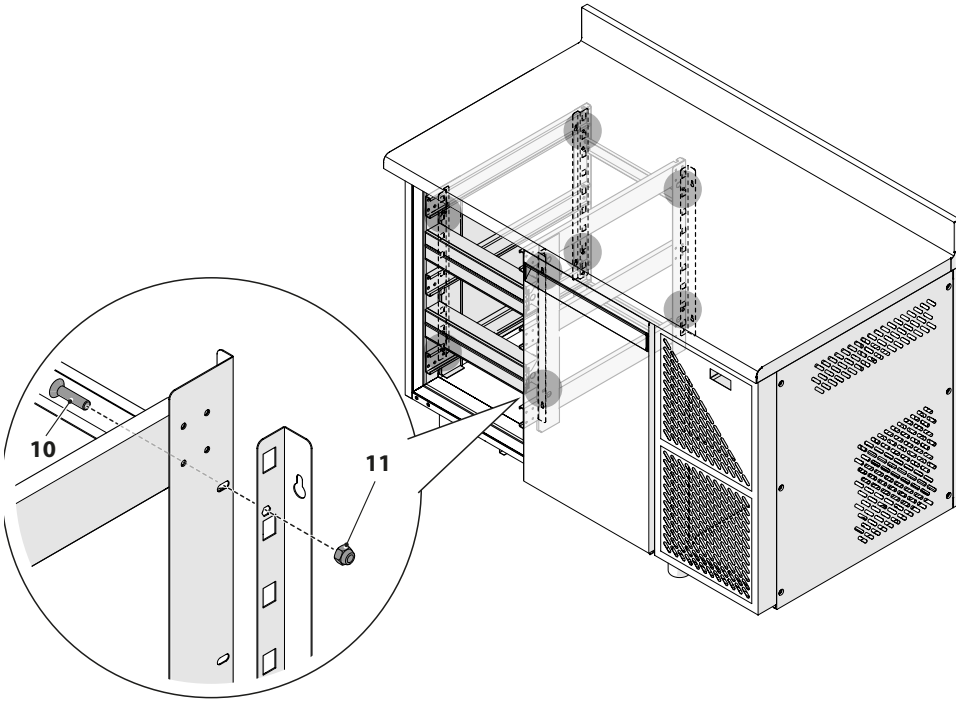

Fig. 22

ATENCIÓN
Si se instala la cajonera en lugar de una de las puertas centrales de la mesa, los ocho tornillos de fijación deben estar bloqueados con sus respectivas tuercas.

– Coloque los cajones asegurándose de insertarlos en las guías correspondientes.

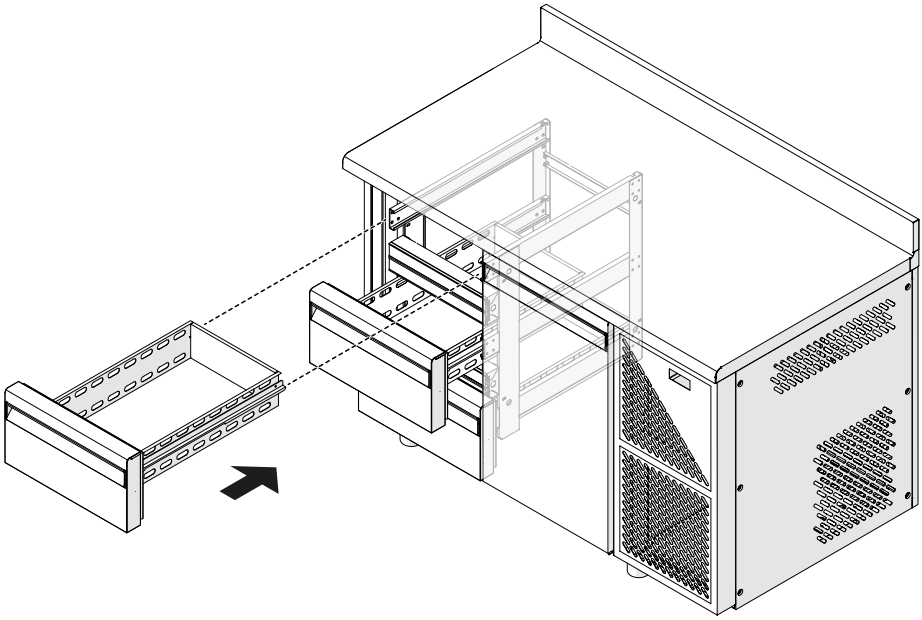

Fig. 23

4 MANTENIMIENTO

Las intervenciones de mantenimiento ordinario son todas aquellas operaciones cuya finalidad es mantener limpias y eficientes las distintas partes del aparato y deben ser llevadas a cabo periódicamente o cuando se considere necesario tras constatar la disminución del rendimiento de refrigeración del aparato.
Tratándose de sencillas operaciones de limpieza, estas operaciones por lo general las lleva a cabo el usuario.

ATENCIÓN PELIGRO

- Para la seguridad, cabe señalar que todas las intervenciones de limpieza y mantenimiento deben ser llevadas a cabo cuando el aparato está apagado y desconectado de la fuente de alimentación eléctrica. Coloque el interruptor de alimentación en la red eléctrica en la posición "OFF". Con la máquina dotada de toma de alimentación, quite el enchufe de la toma.
- No desmonte los avisos de seguridad ni tampoco la etiqueta de señalización de la máquina; en caso de reparación, cuando se detecte la falta de una de éstas, la máquina se considerará no cubierta por la garantía.
- No intente modificar los parámetros por su cuenta. Esta operación debe ser llevada a cabo únicamente por el fabricante o personal cualificado.
- No intente sustituir las partes electrónicas y/o mecánicas por su propia cuenta.
- Solamente el personal cualificado podrá realizar sustituciones, modificaciones y operaciones de mantenimiento extraordinario.
- NUNCA realice la limpieza de las partes mecánicas en movimiento.
- NUNCA realice la limpieza de las partes eléctricas si el aparato se encuentra bajo tensión. Para cualquier tipo de limpieza y/o mantenimiento, recomendamos utilizar guantes de látex.

4.1 Predisposición para las operaciones de mantenimiento

Para el correcto funcionamiento del aparato y teniendo en cuenta el hecho de que el mismo está destinado a la conservación de productos alimenticios, envasados o sin envasar, es indispensable mantener todas sus partes (paredes internas, parrillas, fondo y guías de deslizamiento) limpias a lo largo del tiempo. Para realizar las operaciones de limpieza en general recomendamos lo siguiente:

- **desconectar la alimentación eléctrica del aparato;**
- **no usar**chorros directos de agua y de alta presión para lavar interna y externamente la máquina;
- **no usar** solventes, detergentes abrasivos, productos con pH ácido (vinagre) sustancias a base de cloro (lejía, ácido muriático, etc...) o de todos modos tóxicas para la limpieza cerca del aparato;
- **usar sólo** agua tibia y jabón neutro, o productos expresamente admitidos por las normas de higiene vigentes en el país de instalación para la limpieza de los aparatos para la restauración; enjuagar con agua limpia y secar con un paño suave.

Intervenciones de limpieza y mantenimiento recomendadas

Antes del uso

- Quite la película protectora situada interna y externamente; limpie el aparato y todos los accesorios con agua tibia y jabón neutro, o con productos expresamente admitidos por las normas de higiene vigentes en el país de instalación para la limpieza de los aparatos para la restauración; enjuague con agua limpia y seque con un paño suave.

Todos los días

- Una atenta limpieza externa del aparato.
- Una atenta limpieza de la parte interna de la puerta en cercanía de la guarnición de estanqueidad (consultar el punto "**Limpieza guarnición puerta**").

Cada semana
- Una limpieza semanal completa de todas las partes internas del aparato (paredes internas, parrillas, fondo y guías de deslizamiento).

Cada mes
- Limpieza a fondo del condensador y de la unidad de refrigeración (consultar el punto "**limpieza del condensador, unidad frigorífica y evaporador**").

Cada año
- Una limpieza atenta del evaporador y de los ventiladores (consultar el punto "**limpieza del condensador, unidad frigorífica y evaporador**").

4.2 Limpieza interior y exterior del aparato

- Limpie cuidadosamente las superficies del aparato con una esponja suave y detergente neutro.
- El detergente no debe contener cloro ni tiene que ser abrasivo. Antes del uso, diluir en su caso los detergentes según las instrucciones que figuran en la etiqueta.
- Dejar actuar los detergentes durante el tiempo aconsejado por el fabricante mismo.
- Enjuagar cuidadosamente las paredes internas y externas del aparato utilizando una esponja y agua tibia limpia.
- Seque cuidadosamente usando una esponja o un paño limpio y seco.

ATENCIÓN PELIGRO
No use por ningún motivo herramientas u objetos que puedan producir cortes con la consecuente formación de herrumbre en las partes dañadas a lo largo del tiempo.

4.3 Limpieza guarnición puerta

Mantener limpia la junta de estanqueidad de la puerta (1) es un factor indispensable para obtener la máxima eficiencia del aparato en su posesión. residuos de producto, polvos y/o cristales de hielo que se fueran a depositar o formar en la junta de estanqueidad deben ser constantemente removidos para garantizar un cierre hermético del aparato y evitar dispersiones del aire frío.
Para la limpieza de la junta utilice un paño suave o una esponja y agua tibia con detergentes no agresivos.
Es posible desmontar esta junta de su asiento para conseguir una limpieza óptima de la misma.

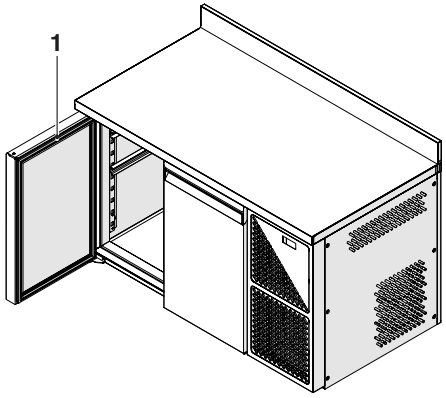

Fig. 24

TENER PRECAUCIÓN
Asegúrese de que la guarnición permanezca seca después de la limpieza.

4.4 limpieza del condensador, unidad frigorífica y evaporador

Para realizar la limpieza del condensador, de la unidad frigorífica y del evaporador respetar el procedimiento que se muestra a continuación:

- desconecte el enchufe de alimentación
- Desenrosque los dos tornillos (1) que fijan el panel de acceso a la unidad frigorífica
- Incline ligeramente el panel y retírelo tirando de él hacia abajo

Para realizar la limpieza del condensador, de la unidad frigorífica y del evaporador respetar el procedimiento que se muestra a continuación:
- desconecte el enchufe de alimentación
- Desenrosque los dos tornillos (1) que fijan el panel de acceso a la unidad frigorífica
- Incline ligeramente el panel y retírelo tirando de él hacia abajo
- utilizar una aspiradora y una brocha para eliminar los posibles residuos de polvo que se han acumulado en el condensador procurando limpiar bien las aletas
- en el caso en que se detecte la presencia de acumulaciones de polvo difíciles de alcanzar con la aspiradora y/o con la brocha, utilice un soplo de aire comprimido para eliminarlas de las partes involucradas
- a continuación, pase una esponja húmeda entre los espacios y, por último, seque completamente las partes limpias con un paño suave y seco.

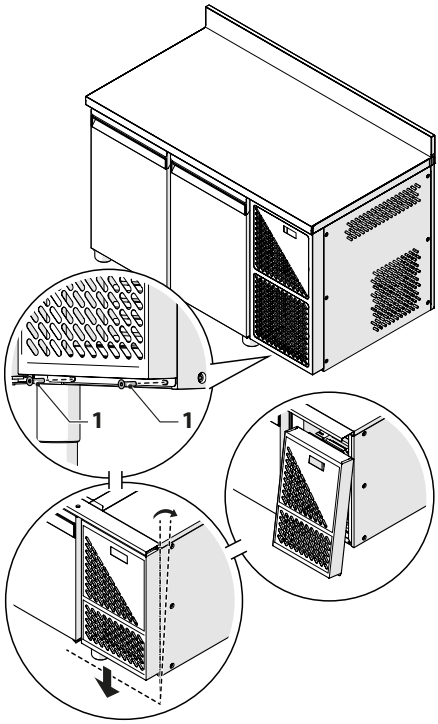

Fig. 25

ATENCIÓN PELIGRO

- Durante la limpieza nunca utilice objetos de metal y/o puntiagudos ya que podrían dañar los componentes.
- Durante le limpieza se recomienda usar guantes protectores puesto que el contacto accidental con las aletas del condensador puede causar cortes y excoriaciones en las manos.

4.5 Mantenimiento extraordinario del equipo

Todas las intervenciones en la máquina que no están incluidas en las intervenciones de normal "Mantenimiento Ordinario", deben considerarse "Mantenimiento Extraordinario" y deben ser llevadas a cabo única y exclusivamente por personal cualificado en el establecimiento del cliente o en un centro de asistencia técnica autorizado.
Le recomendamos que le solicite a su vendedor, un contrato de "Mantenimiento Periódico" en el que se prevea la ejecución de todas aquellas intervenciones de verificación del funcionamiento, de control del funcionamiento correcto y de la posible sustitución de partes sujetas a deterioro que resultaran necesarias a lo largo del tiempo y que están incluidas en las intervenciones de mantenimiento de tipo extraordinario.

Al menos una vez al año es preciso hacer verificar a técnicos especialistas:
- el correcto funcionamiento de la instalación de refrigeración;
- la correcta presión del gas refrigerante;
- el perfecto funcionamiento de la instalación eléctrica con total seguridad. En el caso en que fuera necesario limpiar las partes eléctricas, está permitido usar exclusivamente un paño suave para quitar las impurezas;
- todas las sustituciones de partes de la máquina deben ser llevadas a cabo usando **repuestos originales**.

4.6 Predisposición del aparato para inactividad prolongada

En caso de inactividad prolongada del aparato y para conservarlo en las mejores condiciones, opere de la siguiente manera:
- con la máquina dotada de toma de alimentación, quite el enchufe de la toma
- vacíe y limpie el aparato (consultar el punto "**Limpieza interior y exterior del aparato**");
- ventile periódicamente los ambientes.

4.7 Solicitud e instalación de los accesorios opcionales posteriormente a la compra

Si después de la compra fuera necesario montar uno o más accesorios opcionales:
- solicite la pieza opcional original a su vendedor o al punto de venta a usted más cercano
- de ser necesario, haga llevar a cabo la instalación "personal cualificado" o "personal técnico habilitado" del centro de asistencia técnica más cerca.

5 ANOMALÍAS - POSIBLES CAUSAS - SOLUCIONES

En este apartado se muestran los problemas más probables que pueden producirse antes de la puesta en marcha y durante el funcionamiento del aparato.
En el caso en que el aparato no se ponga en funcionamiento o bien se apague mientras está funcionando, antes de solicitar la intervención del Centro de Asistencia técnica, le sugerimos realizar ante todo las verificaciones que se detallan a continuación; en estas páginas se muestran los procedimientos correctos que en algunos casos son suficientes para solucionar esos pequeños problemas de tipo técnico o funcional que pueden presentarse.

CAUSA	SOLUCIÓN
El aparato no se pone en funcionamiento	
El interruptor diferencial de alimentación eléctrica está desactivado.	Colocar el interruptor en la posición "ON".
Enchufe no introducido en la toma de corriente. Enchufe introducido de manera errónea en la toma de corriente.	Introducir de manera correcta el enchufe en la toma de corriente.
Instalación eléctrica existente no adecuada para el voltaje de la máquina.	Comprobar que la instalación eléctrica cuente con el voltaje necesario para el funcionamiento del aparato, véase la Placa de identificación CE colocada en la parte posterior.
El instrumento de control digital del aparato no funciona.	Verificar la integridad del controlador digital. Verificar las conexiones eléctricas del instrumento (hacer realizar el control a un técnico especializado).
El aparato no consigue alcanzar y/o mantener la temperatura programada	
Ha sido programada una temperatura demasiado baja.	Verificar que los parámetros programados se correspondan con las necesidades de temperatura del usuario.
Sondas de temperatura rotas o funcionan de manera incorrecta.	Verificar la integridad de las sondas de temperatura.
Hay pérdidas de líquido o gas refrigerante.	Localizar la pérdida y cerrarla (hacer realizar el control y la reparación a un técnico especializado).
Las aletas del condensador está cubiertas de polvo.	Realizar la limpieza del condensador (consultar la entrada "**limpieza del condensador, unidad frigorífica y evaporador**").
Evaporador cubierto de polvo.	Realizar la limpieza del evaporador (consultar la entrada "**limpieza del condensador, unidad frigorífica y evaporador**").
Ventilador interno no funciona.	Verificar la integridad del ventilador. Verificar las conexiones eléctricas del ventilador (hacer realizar el control a un técnico especializado).
La junta de estanqueidad de la puerta está sucia y no permite el cierre hermético del aparato.	Limpiar la junta de estanqueidad de la puerta eliminando los residuos de suciedad y/o hielo.
Dispersión del poder refrigerante debido a aperturas frecuentes y/o prolongadas de la puerta.	Cumplir con las indicaciones de uso (véase el punto "**Uso previsto**") y controlar que la instalación funcione correctamente. Controlar que las bocas de flujo de aire no están obstruidas.

CAUSA	SOLUCIÓN
El aparato es excesivamente ruidoso	
El aparato no está nivelado perfectamente. Una instalación no nivelada puede causar vibraciones.	Realice una nivelación correcta del aparato (véase el punto "**Correcto emplazamiento**").
El aparato toca otras partes/objetos que producen resonancias acústicas.	Posicionar el aparato de manera tal que no toque otras partes/objetos.
En algunos casos, debida a un instalación incorrecta, los ventiladores puede resultar fuera de fase.	Llamar a un técnico para que compruebe el funcionamiento de los ventiladores.
Algunas partes de la máquina no están fijadas correctamente.	Comprobar la fijación adecuada de todas las partes mecánicas en la base del aparato.
Durante el funcionamiento se verifican frecuentes formaciones de condensación y hielo en las paredes y en la puerta	
La puerta no está cerrada correctamente.	Comprobar que no hay obstáculos para el cierre de la puerta. Luego cerrar correctamente la puerta.
Aperturas frecuentes y/o prolongadas de la puerta.	Cumplir con las indicaciones de uso (véase el punto "**Uso previsto**") y controlar que la instalación funcione correctamente.
El instrumento de ajuste/programación de la temperatura instalado no funciona correctamente	
Conexiones eléctricas defectuosas y/o aflojadas.	Verificar las conexiones eléctricas del instrumento (hacer realizar el control a un técnico especializado).
La alimentación de red tiene cambios repentinos de tensión superiores a ±10%.	Hacer realizar el control de la red de alimentación eléctrica a un técnico especializado.

Si tras realizar las verificaciones arriba detalladas el problema persiste, póngase en contacto con nuestra empresa y comunique:
- el tipo de problema;
- el número de matrícula del aparato y la fecha de fabricación, que puede ver en la etiqueta que se encuentra en la parte posterior del aparato o en el manual de uso y mantenimiento.

Las alarmas se visualizan en la línea de abajo del regulador:

ALARMA	EXPLICACIÓN
Sondas averiadas	**Sensor abierto o en costo circuito, tipo de sensor no correcto o conectado de forma incorrecta**
Sonda 1 Averiada	Sonda de regulación no en funcionamiento. La regulación caliente está suspendida, la regulación frío está temporizada con el compresor
Sonda 2 Averiada	Sonda de humedad no en funcionamiento, regulación humidificación y deshumidificación suspendida. Para la saturación el regulador aplica un tiempo preconfigurado antes de generar una alarma.
Sonda 3 Averiada	3a sonda no en funcionamiento. En el caso en que la sonda esté configurada como sonda de descongelación, el final de la descongelación pasa solo al control temporal. Si se configura como sonda de condensación el ventilador del condensador sigue el compresor. Si se configura como sonda auxiliar el relé AUX se apaga.
TEMP. DE MÍNIMA	Si la temperatura supera el rango de valores preconfigurado
TEMP. DE MÁXIMA	Si la temperatura supera el rango de valores preconfigurado
RETRASOS ALARMA TEMPERATURA	Las alarmas se retrasan en los siguientes casos: en el encendido función normal de final de descongelación durante la puerta abierta de cierre de la puerta
ALARMA BAJA HUMEDAD	Si la humedad supera el rango de valores preconfigurado
ALARMA ALTA HUMEDAD	Si la humedad supera el rango de valores preconfigurado
RETRASO ALARMA HUMEDAD	Es posible retrasar las alarmas de humedad
ALARMA FALTA DE TENSIÓN (y verificación RTC)	Con el reloj activo se registra y señala se supera la duración del retraso
ALARMA RTC	Aparece después de aproximadamente 1 minuto en caso de remoción del módulo de reloj EVIF23TSX o del módulo EVLINK o en caso de baja carga de batería
ALARMA PUERTA ABIERTA	Generado si la puerta está abierta por encima del tiempo máximo preestablecido
ALARMA "MULTIFUNCIÓN"	Generado por la entrada multifunción
ALARMA "PROT. TÉRMICA 1"	Generado si la entrada multifunción va en protección térmica
ALARMA PRESOSTATO	El presostato está en bloqueo
ALARMA CONDENSADOR SOBRECALENTADO	El condensador se ha sobrecalentado y se ha bloqueado
ALARMA COMPRESOR BLOQUEADO POR LA ALTA CONDENSACIÓN	El compresor está en bloqueo a causa de alta condensación

Si tras realizar las verificaciones arriba detalladas el problema persiste, póngase en contacto con nuestra empresa y comunique:

- el tipo de problema;
- el número de matrícula del aparato y la fecha de fabricación, que puede ver en la etiqueta que se encuentra en la parte posterior del aparato o en el manual de uso y mantenimiento.

6 ELIMINACIÓN

No dispersar en el medio ambiente el aparato al final del ciclo de vida útil. Está permitido el almacenamiento provisional como "residuo especial" a la espera de una eliminación por medio de un tratamiento y/o almacenamiento definitivo.
En los países están vigentes legislaciones diferentes y por lo tanto deberán cumplirse los requisitos previstos por las leyes específicas y las entidades autorizadas por los países en los que se realiza el desguace y la eliminación. En general, es necesario entregar de nuevo el aparato en un centro especializado para la recogida y el desguace.

Para la puesta fuera de servicio, el desmontaje, el almacenamiento y la sucesiva eliminación de los materiales por los que está compuesto el aparato, siga el procedimiento que se detalla a continuación.

- **PUESTA FUERA DE SERVICIO**: desconecte el aparato de la red de alimentación eléctrica. Entonces, haga lo debido para hacer que el aparato sea inutilizable, en vista de su eliminación, eliminando cualquier dispositivo de cierre de compartimientos para evitar que alguien pueda quedarse encerrado en su interior.
- **DESMONTAJE**: **las operaciones de desmontaje deben ser llevadas a cabo por personal cualificado**. Proceder al desmontaje del aparato procurando dividir y agrupar los materiales por los que está compuesto según su naturaleza química (acero, vidrio, plástico, etc.). En el compresor hay aceite lubrificante y líquido refrigerante que pueden ser recuperados y reutilizados y muchos de los componentes restantes del aparato son residuos especiales que son asimilables a los residuos.
- **ALMACENAMIENTO**: si el aparato se almacena al aire libre a la espera del desguace, es preciso taparlo con lonas aislantes para evitar que los agentes atmosféricos tales como lluvia y humedad dañen la estructura causando oxidación y herrumbre.
- **ELIMINACIÓN**: los residuos producidos deben ser eliminados de acuerdo con las leyes vigentes en el país en el que el aparato está instalado. Para el tratamiento y la eliminación de estos materiales es preciso contactar y/o encargar empresas especializadas y autorizadas para esta tarea.

NOTA DEL FABRICANTE:
El fabricante declara que el diseño, el desarrollo y la fabricación del aparato, se han llevado a cabo de conformidad con la directiva sobre la reducción del uso de sustancias peligrosas con especial atención a la utilización de aparatos eléctricos y electrónicos (RAEE) favoreciendo, desde el punto de vista medioambiental y de protección de la salud del trabajador, la intervención de los sujetos que participan en la utilización, uso y eliminación de sus productos (fabricante, distribuidores, consumidores, operadores involucrados en el tratamiento de los RAEE).

Eliminación del aparato (Directiva Europea 2012/19/UE)



Los aparatos eléctricos y electrónicos procedentes de centros profesionales o clasificados como residuos profesionales, al final de su vida útil, no se deberán eliminar con los residuos urbanos normales mixtos, sino que deben ser eliminados, de acuerdo con la ley, en conformidad con las directivas 2012/19/UE y D.Lgs. 49/2014. Infórmese con su distribuidor para su posible retiro o sustitución, en caso de que el producto sea sustituido por otro similar. Aunque nuestro producto está diseñado y realizado para reducir al mínimo su impacto en el medio ambiente y la salud, contiene componentes que, si no se gestionan correctamente, pueden ser dañosos. Su papel como comprador en la gestión del aparato al final de su vida útil es fundamental para reducir el impacto de los residuos en el medio ambiente, en la salud de las personas y favorecer la cadena de reciclaje. El símbolo (recipiente de basura tachado), reproducido aquí y también en el aparato, significa que, al final de su vida útil, no debe darse como residuo urbano mixto normal, sino que debe gestionarse, de acuerdo con la ley, como residuo de aparatos eléctricos y electrónicos. Cada país también puede establecer normas específicas para el tratamiento de los residuos de aparatos eléctricos y electrónicos. Antes de entregar el aparato, consulte la normativa vigente en su país.
Preste especial atención a la correcta eliminación de todos los componentes del embalaje.

ESTÁ PROHIBIDO
Eliminar el producto junto con los residuos urbanos.

7 SERVICIO DE ASISTENCIA TÉCNICA Y REPUESTOS

El uso de **repuestos originales** es garantía de funcionalidad y eficiencia a lo largo del tiempo de su aparato. Los repuestos originales se pueden solicitar en:
- **OFICINA DE ASISTENCIA** de la empresa fabricante;
- **PUNTO VENTA** donde se compró el aparato;
- **CENTRO DE ASISTENCIA Y REPUESTOS** autorizado más cercano a su domicilio.

En el caso en que fuera necesario, para que resulte más sencilla la identificación de las piezas de repuesto, un envío rápido y con el fin de evitar malentendidos lamentables y costosos, le rogamos solicitar las piezas de repuesto comunicando los datos siguientes:
- DENOMINACIÓN DEL SOLICITANTE (dirección exacta y razón social completa);
- DATOS DE IDENTIFICACIÓN aparato (véase modelo máquina y número matrícula en la placa CE de identificación instalada en el mismo);
- LUGAR DE DESTINO DE LA MERCANCÍA;
- MEDIO DE TRANSPORTE DE LA MERCANCÍA;
- DATOS DE IDENTIFICACIÓN PARTICULARES DE REPUESTO (proporcionar la descripción detallada del elemento o solicitar los dibujos de despiece del aparato y el respectivo formulario de pedido de los repuestos que se le entregará).

Si solicitara al centro de asistencia la documentación y sus respectivos formularios de pedido de las piezas de repuesto, los datos que deben indicarse en el formulario de pedido son:

1. MODELO MÁQUINA (Véase la placa CE de identificación aplicada en el aparato)
2. NÚMERO TABLA
3. POSICIÓN DETALLE
4. CÓDIGO DETALLE
5. DESCRIPCIÓN DETALLE
6. CANTIDAD

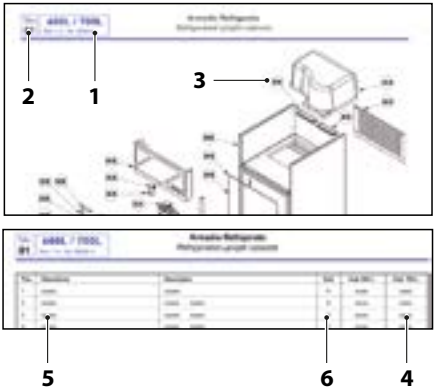

Fig. 26

8 ANEXOS

Ad. 01 Ficha técnica gas refrigerante

Se entrega como parte integrante del manual, una ficha técnica sintética del gas refrigerante utilizado, que incluye las principales instrucciones sobre seguridad y primeros auxilios.
Para más información específica sobre el gas refrigerante que se utiliza en el aparato, consulte la ficha de seguridad entregada a parte en el paquete específico de documentación.

Ad. 02 Especificaciones técnicas

Para todos los datos relativos a las características y a las especificaciones técnicas del aparato que ha adquirido, tome como referencia el contrato celebrado entre las partes y el catálogo general de productos en el que están incluidos todos los datos técnicos/funcionales específicos de su aparato.

Ad. 03 Declaración de Conformidad CE

La declaración de conformidad CE está incluida en el paquete específico de la documentación que será entregada al cliente o en el momento de la compra o una vez realizada la instalación (si está prevista).

8.1 Ad. 01 - Ficha técnica gas refrigerante

GAS REFRIGERANTE FREON R134a

Freon R134a	sustancia peligrosa
Tetrafluoroetano	(HFC 134a) 100%
Aspecto:	Gas líquido incoloro
Olor:	Similar al éter
GWP:	1300

GAS REFRIGERANTE R290 (propano)

Propano R290	Gases inflamables, categoría 1 (H220)
Propano	100%
Aspecto:	Gas líquido incoloro
Olor:	Por lo general olorizado. Dulzón. Poco perceptible con bajas concentraciones.
GWP:	-

ATENCIÓN PELIGRO

Antes de realizar cualquier intervención es necesario leer y seguir atentamente las instrucciones contenidas en el interior del Manual de Uso.

Cualquier trabajo de asistencia en bancos cargados con refrigerante R290 deberá ser realizado exclusivamente por personal experto y preparado en los procedimientos de gestión del gas R290. Las actividades deben ser realizadas por el personal indicado por el Fabricante o por el Distribuidor que ha efectuado la venta del producto.

Utilizar exclusivamente componentes adecuados; si los componentes deben ser sustituidos es importante utilizar repuestos originales y aprobados para el uso específico.

IDENTIFICACIÓN DE LOS PELIGROS

La exposición elevada por inhalación puede provocar efectos anestésicos. La exposición muy elevada puede causar alteraciones en el ritmo cardíaco y provocar la muerte súbita. El producto vaporizado o bajo forma de salpicaduras puede causar quemaduras por congelación en los ojos y la piel.

MEDIDAS DE PRIMEROS AUXILIOS

En caso de necesidad contacte con el 118 u otro número de emergencia disponible en su territorio.

A continuación las medidas de primeros auxilios que debe respetarse en los casos siguientes:

- **Inhalación**: en alta concentración puede causar asfixia. Los síntomas pueden incluir la pérdida de movilidad y/o de conocimiento. Las victimas podrían no darse cuenta de la asfixia. Tras ponerse el equipo de respiración, traslade las victimas a una zona ventilada y mantenerlas tumbadas en un lugar cálido. Debe practicarse la respiración artificial solamente si ha cesado la respiración. Solicite asistencia médica inmediata.
- **Contacto con la piel**: descongelar las partes afectadas con agua, quitarse la ropa contaminada, teniendo cuidado ya que pueden adherirse a la piel en caso de quemaduras. En caso de contacto con la piel, inmediatamente lave con abundante agua tibia. Acuda a un médico si aparecen irritaciones o enrojecimientos.
- **Contacto con los ojos**: lavar inmediatamente con soluciones para lavado ocular o con agua, durante al menos 15 minutos, manteniendo los párpados bien abiertos. Solicite asistencia médica inmediata.
- **Ingestión**: modo de exposición poco probable. En el caso en que se produzca, no provocar el vómito. Si el paciente está consciente, dar de beber 200-300 ml de agua. Solicite asistencia médica inmediata.
- **Principales síntomas**: asfixia.
- **Necesidad de acudir a un médico o de tratamientos especiales**: tratamiento sintomático y terapia de soporte cuando proceda. No suministrar adrenalina ni fármacos simpaticomiméticos y similares después de exposición, por el peligro de arritmia cardíaca, con consecuente posible paro cardíaco.

مقدمة

عميلنا العزيز،
نشكركم على تفضيلكم جهازنا.
الموديل الذي قمتم باختياره عبارة عن منتج ذو معدلات أداء عالية وتصميم وتكنولوجيا متقدمة وموثوقية عالية وجودة في التصنيع.
نقترح عليكم إسناد إدارته وصيانته إلى طاقم عمل مؤهل مهنياً محل ثقتكم، والذي يستخدم، إن لزم الأمر، قطع الغيار الأصلية.
يحتوي هذا الدليل على معلومات ومقترحات هامة والتي يجب الالتزام بها للحصول على أبسط طرق التركيب والاستخدام الأفضل للجهاز بقدر الإمكان.

:ةعنصملا ةكرشلا
.DALMEC by DAL SANTO s.r.l
Via Fabio Filzi, 46 - 31036 Istrana (TV) Italy
Ph. +39 0422 832679 - Fax +39 0422 677043
www.dal-mec.it - info@dal-mec.it

قبسُم راطخإ نود تاليدعت لاخدإ قحب ةعنصملا ةكرشلا ظفتحت.

الرموز المستخدمة في الدليل ومعانيها



تحذير
للإشارة إلى معلومات خاصة.



توخي الحذر
للإشارة إلى عمليات هامة وحساسة بشكلٍ خاص.



تنبيه خطر
للإشارة إلى أفعال، والتي إن لم تُنفذ بشكلٍ صحيح، يمكن أن تؤدي إلى إصاباتٍ ذات طبيعة عامة أو يمكن أن تسبب تشغيلاً سيئاً أو أضراراً مادية للجهاز؛ وبالتالي فإنها تتطلب انتباهاً خاصاً وتحضيراً مناسباً.



تنبيه خطر كهربائي
للإشارة إلى أفعال، والتي إن لم تُنفذ بشكلٍ صحيح، يمكن أن تؤدي إلى إصاباتٍ ذات طبيعة كهربائية؛ وبالتالي فإنها تتطلب انتباهاً خاصاً وتحضيراً مناسباً.



يُحظر
من أجل الإشارة إلى أفعال يُمنع تنفيذها.

الضمان

يتمتع المنتج بـ **ضمان تقليدي**، ساري لمدة (1) عام اعتباراً من تاريخ شراء الجهاز، والذي تم تحديد الشروط الخاصة به في شروط البيع العامة والتي يمكن الإطلاع عليها على www.dal-mec.it.

توخي الحذر

- يسقط الضمان في حالة استخدام الجهاز بدون الالتزام بالإرشادات الواردة في هذا الدليل.
- يسقط الضمان في حالة قيام العميل بشكلٍ مستقل، أو بواسطة الغير غير المصرح لهم من الشركة المصنعة/الموزع المعتمد، بإدخال تعديلات و/أو محاولات إصلاح للمنتج.
- يجب أن يُخصص المنتج للاستخدام المنصوص عليه من الشركة المصنعة والذي تم تنفيذ هذا الجهاز له صراحةً. يتم استبعاد أية مسئولية تعاقدية أو غير تعاقدية على الشركة المصنعة نتيجة الأضرار اللاحقة بالأشخاص أو الحيوانات أو الأشياء، بسبب أخطاء في التركيب والضبط والصيانة والاستخدامات الخاطئة.
- يقتصر الضمان على الإصلاح أو الاستبدال -دون تكاليف النقل للمصنع- للأجزاء المعطوبة لما تم التأكد منه من خلل في المواد أو في التصنيع.
- تبقى الأجزاء المستبدلة تحت ملكية الشركة المصنعة ويتحمل العميل تكلفة العمالة وانتقالات طاقم العمل، علاوةً على نفقات الشحن والنقل.
- يستبعد أي تعويض آخر، ولا يمكن رفع ادعاء أو شكوى لأعطال مباشرة و/أو غير مباشرة بمختلف أنواعها وأشكالها.
- باستثناء الأجزاء الكهربائية والمواد الاستهلاكية، أو كل ما يتبين تلفه بسبب الاستعمال السيئ أو قلة الخبرة أو طرق الاستخدام غير السليمة.
- يسقط الضمان في حالة عدم انتظام المشتري في السداد.

شهادة الضمان

الشركة: _____

شارع: _____

الرمز البريدي: _____ **المنطقة:** _____

الإقليم: _____ **تاريخ التركيب:** _____

الموديل: _____

رقم التصنيع التسلسلي: _____

الفهرس

1 معلومات عامة 6
1.1 تحذيرات عامة وقواعد بشأن السلامة 6
1.2 محظورات 9
1.3 الاستخدام المسموح به 10
1.4 المطابقة 10
1.5 وصف الجهاز 11
1.6 التعريف 12
1.7 الهيكل 13
1.8 البيانات الفنية 13
1.9 التعريف بالمنتج 14

2 التركيب 15
2.1 استلام المنتج 15
2.2 فك التغليف 16
2.3 مكان التركيب 16
2.4 الوضع الصحيح 17
2.5 الاتزان 17
2.6 التوصيل الكهربائي 18

3 بدء التشغيل والاستخدام 19
3.1 عمليات أولية 19
3.2 طريقة الاستخدام الصحيحة 19
3.3 واجهة خيارات المستخدم - EV3B 21
3.3.1 التشغيل/الإطفاء *22*
3.3.2 غلق/فتح لوحة المفاتيح *22*
3.3.3 ضبط نقطة تحديد ضبط العمل (***Setpoint***) *22*
3.3.4 تشغيل عملية إزالة وإذابة الثلج بطريقة يدوية *23*
3.3.5 وضع المنتجات *23*
3.4 واجهة خيارات المستخدم - EVJ200 24
3.5 التجهيز 26
3.5.1 استبدال الباب بمجموعة أدراج *26*

4 الصيانة 33
4.1 التحضير لعمليات الصيانة 33
4.2 نظافة داخلية وخارجية للجهاز 34
4.3 تنظيف حلقة حشو الباب 34
4.4 تنظيف المكثف ووحدة التبريد والمبخِّر 35
4.5 الصيانة الاستثنائية للجهاز 36
4.6 تحضير الجهاز لفترة طويلة من التوقف 36
4.7 طلب الملحقات الاختيارية بعد الشراء وتركيبها 36

5 الأعطال – الأسباب المحتملة – الحلول 37

6 التخلص 40

7 خدمة الدعم الفني وقطع الغيار 41

8 المرفقات 42
8.1 المرفقات 01 - الوثيقة الفنية لغاز التبريد 43

1 معلومات عامة

1.1 تحذيرات عامة وقواعد بشأن السلامة

تحذير

- يخضع هذا الدليل لملكية الشركة المصنعة ويُحظر نسخ هذه الوثيقة أو بيع محتويات منها إلى الغير. جميع الحقوق محفوظة. إنه يمثل جزء لا يتجزأ من المنتج؛ تأكد من أنه يرافق الجهاز دائماً، حتى في حالة البيع/نقل الملكية لمالك آخر، حتى يتمكن المستخدم أو طاقم العمل المصرح له من الإطلاع عليه في عمليات الصيانة أو الإصلاح.
- اقرأ هذا الدليل بعناية قبل استخدام الجهاز من أجل ضمان التشغيل الآمن.
- لا تُهمل شيئاً مما كُتب به وقم بتوجيه انتباه خاص إلى الرسائل التحذيرية. سوف يساعد الالتزام بالمعايير والتوصيات الواردة فيه المستخدم باستعمال الجهاز استعمالا صحيحا وآمنا.
- لقد تمت ترجمة محتويات هذا الدليل إلى لغة العميل بأعلى دقة. بغرض تجنب قوع الحوادث الممكنة للأشخاص أو الممتلكات بسبب عدم الترجمة الصحيحة لهذه التعليمات، ننصح العميل بعدم إجراءات عمليات أو تعديلات في الجهاز في حالة أن ساوره الشك أو عدم اليقين بشأن العملية المراد إنجازها وطلب الإيضاحات من خدمة الدعم التقني فيما يتعلق بالتعليمات نفسها.
- في حالة فقدان هذا الدليل، اطلب نسخة جديدة منه من الشركة المصنعة.
- تُعفى الشركة المصنعة من المسؤولية عن أية أضرار أو حوادث أو مشكلات مختلفة والتي تُعزى إلى عدم الالتزام (بالإضافة إلى عدم تطبيق) التعليمات الواردة في هذا الدليل. يسقط الضمان أيضا في حالة إجراء تعديلات مختلفة و/أو تركيب ملحقات غير معتمدة.
- عند تسليم المنتج، تأكد من سلامة التوريد وفي حالة عدم تلبية ما تم طلبه، توجه إلى الموزع المحلي الذي باع الجهاز.
- في حالة حدوث أضرار بتغليف الجهاز أبلغ شركة النقل ومورد المنتج فوراً بالخلل.

تحذير

- صُمم هذا الجهاز حصراً من أجل حفظ المنتجات التي لا يُحتمل وجود خطورة بها. إنه غير مناسب لحفظ الأطعمة التي يحتمل أن تكون خطرة.
- لا تستخدم ملحقات أخرى (شبكات، أدلة، ودعائم الخ) بالإضافة إلى تلك الملحقات المرفقة مع التوريد.
- الجهاز غير مخصص لأن يتم تركيبه واستخدامه في الأماكن المعرضة للعوامل الجوية. لا تستخدم الجهاز بالقرب من مصادر الحرارة (الأفران و/أو مواقد الطهي، وعناصر التدفئة مثل المشعات أو الدفايات، وما إلى ذلك)، ولا تعرضه لأشعة الشمس المباشرة، لتجنب ارتفاع درجة حرارته مما قد يؤدي إلى فقدان الكفاءة.
- في حالة الشكوك المتعلقة بحالات وجودة تشغيل الجهاز والأجزاء الملحقة، يُرجى التواصل مع الموزع المحلي من أجل الحصول على مزيد من المعلومات.
- لا تستخدم الجهاز في حالة مواجهة أوجه قصور و/أو تشغيل سيئ غير واردة في الفقرة "**الأعطال - الأسباب المحتملة - الحلول**". في هذه الحالة، اطلب المساعدة من فني متخصص. لا تحاول أبدًا إجراء أية إصلاحات من تلقاء نفسك.
- تأكد من أن إمدادات الطاقة متوافقة مع ما هو مذكور(انظر مواصفات إمداد الطاقة على لوحة التحديد الموضوعة على جهازك).
- بمجرد إدخال الجهاز بالخدمة، أبلغ مورد المنتج في حالة مواجهة أية أوجه قصور أو تشغيل سيء.
- تحقق بصفة دورية من سلامة كابل التغذية الكهربائية ومن القابس والمقبس المتعلق به. إن تلف كابل التغذية الكهربائية فإنه لا يجوز استبداله إلا من قِبل الشركة المصنعة أو الموزع المحلي الذي باع الجهاز أو طاقم عمل مصرح له بتنفيذ عمليات الصيانة والإصلاح. لا تفصل أبدا قابس التغذية الكهربائية بنزع السلك.
- تأكد من أنه لا يوجد أبدا خطر للتعثر بسلك الكهرباء، وأنه لا يمكن لأحد أن يعلق به أو يدوس عليه.

تحذير

- يستوجب عدم استخدام الجهاز لفترة طويل تنفيذ العمليات التالية على الأقل:
- افصل قابس كابل التغذية الكهربائية من المقبس. إن لم يكن من السهل الوصول إلى القابس افصل القاطع أحادي القطب الخاص بالمقبس الذي يتصل به الجهاز
- أفرغ الجهاز تماماً ونظف الأجزاء الداخلية منه باستخدام قطعة قماش مرطبة بالماء أو منظف محايد
- إن لزم الأمر، اقطع دائماً بالترتيب، خطوط التغذية الخاصة بالمقبس أولًا ثم تلك الخاصة بالجهاز.
- عندما يكون الجهاز قيد التشغيل فإنه يجب الانتباه إلى عدم لمس الأسطح الداخلية المصنوعة من الصلب واليدين رطبتين أو مبللتين، حيث أن الجلد قد يلتصق بالأسطح الباردة على وجه التحديد.
- لا تستخدم إلا قطع الغيار الأصلية أو المعتمدة من الشركة المصنعة من أجل تجنب الأضرار المحتملة على المنتج.
- نفِّذ دائماً عمليات النظافة والصيانة المشار إليها.
- في حالة الأعطال و/أو الخلل، اطلب واستخدم فقط قطع الغيار الأصلية المعتمدة من الشركة المصنعة.
- إن أية تعديلات أو تغييرات أو ما شابه ذلك تتم على الأجهزة المطروحة لاحقًا في السوق لا تلزم الشركة المصنعة بضرورة التدخل لإجراء نفس هذه التغييرات أو التعديلات على الأجهزة التي سبق طرحها وتوريدها في الأسواق، ولا تُعتبر الأجهزة السابقة التوريد وكتيبات الاستخدام لهذه الأجهزة هذه ناقصةً و/أو غير كافية.
- لا تشكل التعليمات الواردة في هذا الدليل التزامات من جانب الشركة المصنعة، ولكنها تكملة لهذه الالتزامات فيما يتعلق بالتشريعات السارية بشأن معايير الوقاية والسلامة.
- كما تعتمد هذه الظروف على الالتزام بالإرشادات المتعلقة بالتركيب الصحيح وإمدادات الطاقة التي يجب مراعاتها بشكلٍ إجباري.
- تُعفى الشركة المصنعة من المسؤولية عن أية أضرار أو حوادث أو مشكلات مختلفة والتي تُعزى إلى عدم الالتزام (بالإضافة إلى عدم تطبيق) التعليمات الواردة في هذا الدليل. يسقط الضمان أيضا في حالة إجراء تعديلات مختلفة و/أو تركيب ملحقات غير معتمدة.

تحذير

- الجهاز مناسب للاستخدام من قبل الأطفال الذين تتجاوز أعمارهم 8 سنوات والأشخاص الذين يعانون من ضعف القدرات الجسدية أو الحسية أو العقلية أو الذين يفتقرون إلى الخبرة أو المعرفة فقط عندما يخضعون للإشراف الكافي أو إذا تلقوا تعليمات بشأن الاستخدام الآمن للجهاز وفهم المخاطر ذات الصلة . يجب منع الأطفال من اللعب بالجهاز. يجب ألا يتم إجراء عمليات التنظيف والصيانة من قبل الأطفال غير الخاضعين للإشراف.

1.2 محظورات

يُحظر

- إدخال تعديلات و/أو محاولات إصلاح على المنتج. يجب تنفيذ أية عملية إصلاح من قِبل فني مؤهل.
- تخزين المواد القابلة للاشتعال أو المواد المتفجرة (على سبيل المثال عبوات الهباء الجوي المحتوية على مادة قاذفة قابلة للاشتعال) داخل الجهاز أو بالقرب منه.
- استخدام أجهزة كهربائية من أي نوع داخل التجاويف المخصصة لحفظ الأطعمة.
- ترك الجهاز معرض للعوامل الجوية.
- لمس الجهاز بأجزاء مبللة من الجسم و/أو رطبة و/أو والقدمين حافيتين. في حالة مواجهة شحنة كهربائية مفرغة عند لمس الأجزاء المعدنية بالجهاز، افصل القاطع وافصل القابس من مقبس التغذية الكهربائية واتصل ببائع معتمد.
- إلقاء مواد التغليف في البيئة وتركها في متناول يد الأطفال حيث أن ذلك من الممكن أن يسبب مصدراً محتملاً للخطر. وبالتالي يجب التخلص منها وفقاً لما تنص عليه التشريعات السارية.

1.3 الاستخدام المسموح به

وقد تم تصميم طاولة التبريد وتصنيعها من أجل الوصول إلى والمحافظة على درجة الحرارة الداخلية بحيث يمكن حفظ الطعام والمعجنات في درجة حرارة التخزين المثلى.

1.4 المطابقة

تم تصميم هذا الجهاز وبُني وفقا لمبادئ توجيهية ومعايير موحدة ذات صلة بهذه الصناعة.
يتم توفير مواصفات الاستخدام والتحذيرات الواردة في هذا الدليل لحمايتك ومن أجل الامتثال لمتطلبات التوجيهات: CE/2006/42 (توجيه الماكينات)، UE/2014/35 (توجيه الجهد المنخفض)، UE/2014/30 (توجيه المطابقة الكهرومغناطيسية)، المتعلقة بسلامة الماكينة التي يتم الإشارة إليها في إقرار الاتحاد الأوروبي للمطابقة الوارد فيما يلي.

DICHIARAZIONE DI CONFORMITA'
DECLARATION OF CONFORMITY
KONFORMITÄTSERKLÄRUNG
DECLARATION CE DE CONFORMITE
DECLARACIÓN DE CONFORMIDAD

CE

Costruttore / Manufacturer / Hersteller / Producteur / Fabricante	**DALMEC by DAL SANTO Srl** Via F. Filzi, 46 - 31036 Istrana (TV) - Italia
Macchinario: Machine: Bezeichnung der Machine: Machine: Máquina:	**Armadio refrigerato / Refrigerated cabinet** **Armoire réfrigérée / Kühlschrank**
Matricola / Serial number / Seriennummer / Matricule / Matrícula	**20270041**
Modello / Model / Modell / Modèle / Modelo Articolo / Article / Artikel / Article / Artículo	**PGCC070ANAF**
Inizio produzione / production start / debut production / producto a partir de / Produktions-Beginn	**2020**

Direttive e norme di riferimento applicate per questo macchinario: / Regulations and rules of reference given to this machinery:
Angewendete bezugnehmende Vorschriften und Normen für dieses Gerät: / Directives et normes de référence appliquées pour cet appareil :
Directivas y normas de referencia aplicadas para esta máquina:

• DICHIARAZIONE CE DI CONFORMITA' ALLA "DIRETTIVA MACCHINE" • EC DECLARATION OF CONFORMITY TO "MACHINERY DIRECTIVE" • CE-KONFORMITÄTSERKLÄRUNG BEI DER "MASCHINEN RICHTLINIE" • DECLARATION CE DE CONFORMITE A LA "DIRECTIVE MACHINES" • CERTIFICACION CE EN CONFORMIDAD CON LA "DIRECTIVA MÁQUINAS"	**2006/42/EU**
• DICHIARAZIONE DI CONFORMITA' ALLA DIRETTIVA "COMPATIBILITA' ELETTROMAGNETICA" • EC DECLARATION OF CONFORMITY TO "ELECTROMAGNETIC COMPATIBILITY DIRECTIVE" • CE-KONFORMITÄTSERKLÄRUNG BEI DER VORSCHRIFT "ELEKTROMAGNETISCHE KOMPATIBILITÄT" • DECLARATION DE CONFORMITE A LA DIRECTIVE "COMPATIBILITE ELECTROMAGNETIQUE" • CERTIFICACION CE EN CONFORMIDAD CON LA DIRECTIVA "COMPATIBILIDAD ELECTROMAGNETICA"	**2004/108/EU**
• DIRETTIVA "SULLA RESTRIZIONE DELL'USO DI DETERMINATE SOSTANZE PERICOLOSE NELLE APPARECCHIATURE ELETTRICHE ED ELETTRONICHE" • DIRECTIVE "ON THE RESTRICTION OF THE USE OF CERTAIN HAZARDOUS SUBSTANCES IN ELECTRICAL AND ELECTRONIC EQUIPMENT" • CEKONFORMITÄTSERKLÄRUNG "ZUR BESCHRÄNKUNG DER VERWENDUNG BESTIMMTER GEFÄHRLICHER STOFFE IN ELECTRO- UND ELEKTRONIKGERÄTEN" • DECLARATION CE DE CONFORMITE "À LA LIMITATION DE L'UTILISATION DE CERTAINES SUBSTANCES DANGEREUSES DANS LES ÉQUIPEMENTS ÉLECTRIQUES ET ELECTRONIQUES" • CERTIFICACION CE EN CONFORMIDAD CON LA DIRECTIVA SOBRE RESTRICCIONES A LA UTILIZACIÓN DE DETERMINADAS SUSTANCIAS PELIGROSAS EN APARATOS ELÉCTRICOS Y ELECTRÓNICOS	**2011/65/EU**

• Si dichiara che l'apparecchiatura di nostra produzione, specificata sopra, è progettata e costruita in conformità ai requisiti essenziali di sicurezza dettati dalle direttive summenzionate. Vi rammentiamo che la presente dichiarazione perde validità in caso di modifiche nell'apparecchiatura eseguite senza il nostro consenso.
• It is hereby declared that the mentioned machine manufactured by us is designed and manufactured in compliance with the essential safety requirements as requested by the above mentioned directives. May we remind you that the present declaration shall be null and void should any modifications be carried out on the machine without our approval.
• Hiermit erklären wir, daß die bezeichnete Maschine bei uns hergestellt aufgrund ihrer Konzipierung und Bauart sowie in der von uns in Verkehr Ausführung den einschlagigen grundlegenden Sicherheitsanforderungen aufgrund der oben aufgeführten Richtlinien. Bei einer mit uns nicht abgestimmten Änderung der Maschine verliert diese Erklärung ihre Gültigkeit.
• Nous déclarons que la machine de notre production spécifiée à été conçue et construite de façon à répondre aux conditions essentielles requises en matière de sécurité prévus par les directives susmentionnées. Nous vous rappelons que la présente déclaration perd sa validité en cas de modifications apportées à la machine sans notre autorisation.
• El fabricante declara que la máquina de su producción especificada fue proyectada y fabricada de conformidad con los requisitos esenciales de seguridad prescritos establecidos por las Directivas mencionadas anteriormente. Se deja constancia de que la presente declaración perderá su validez en caso de que se realicen modificaciones en los productos sin previa autorización del fabricante.

• Si dichiara che l'apparecchiatura è progettata e costruita in conformità alla:
• It is hereby declared that the mentioned machine manufactured by us is designed and manufactured in compliance with:
• Hiermit erklären wir, daß die bezeichnete Maschine bei uns hergestellt aufgrund ihrer Konzipierung und Bauart:
•Nous déclarons que la machine de notre production spécifiée a été conçue et construite de façon à répondre aux:
•El fabricante declara que la máquina de su producción especificada fue proyectada y fabricada de conformidad con:

NORMA ARMONIZZATA / HARMONIZED STANDARD / ZUSAMMENPASSENDE VORSCHRIFTEN / NORME HARMONISÉE / NORMA ARMONIZADA
EN 60335-1; EN 60335-2-89 ; EN 62233 ; EN 378 ; EN 55014-1 ; EN 55014-2; EN55015;
EN61000-3-2 ; EN61000-3-3 ; EN61000-4-2 ; EN61000-4-3 ; EN61547 ; EN60079-15 [R]

Informazioni Supplementari / Additional Information:
[R] solo se utilizza gas refrigerante R290 / only if work with refrigerant R290
[§] solo se applicabile / only if applicable
Il fascicolo tecnico è custodito presso il costruttore / The technical file is kept by the manufacturer / Die technischen Unterlagen wird vom Hersteller aufbewahrt / Le dossier technique est conservée par le fabricant / El expediente técnico se mantiene por el fabricante

Identificazione del firmatario / Identification of signer / Angaben zum Unterzeichner / Identification du signataire / Identificación del firmante

Istrana, li 02/07/2020

Preposto / Person in Charge

DAL SANTO s.r.l.

FAC-SIMILE

1.5 وصف الجهاز

تم تصميم وتصنيع طاولة التبريد المشار إليها في هذا الدليل لتكون قادرة على الوصول إلى درجة حرارة مناسبة لحفظ المنتجات الغذائية والمأكولات المطهوة والحلويات والمعجّنات والمحافظة عليها في درجة حرارة مثالية للحفظ.

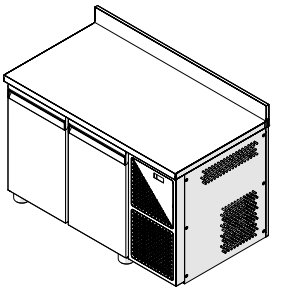

شكل 1

تتكون طاولة التبريد مما يلي:

- مجموعة تبريد "كتلة واحدة" قابلة للإزالة.
- هيكل داخلي وخارجي مصنوعة من الفولاذ Inox المقاوم للصدأ. زوايا داخلية مستديرة لتسهيل عملية التنظيف وتحسينها. أبواب بنظام غلق أوتوماتيكي وحشوة إحكام غلق مغناطيسية. عزل مصنوع من مادة البولي يوريثان المحقون بضغط مرتفع بدون CFC أو HCFC.
- جهاز تحكم رقمي بمسبار NTC. نظام تبريد بمراوح يعمل بغاز R290. إذابة للثلج وتبخير أوتوماتيكي لماء التكثيف.
- مسار تحريك لحامل شبكات السند قابل للضبط والإزالة. أقدام سند من الفولاذ Inox غير القابل للصدأ يمكن تعديل ارتفاعها (بعجلات عند الطلب). مقبض احترافي ومدمج بتصميم مبتكر.
- ملحقات إضافية: طاقم مسارات حمل وتحريك للحلويات والمخبوزات، إضاءة داخلية، أبواب زجاجية، مجموعة أدراج بثلاث ارتفاعات مختلفة، رافعة.

1.6 التعريف

تم على كل جهاز وضع لوحة بيانات تعريفية وعلامة التوافق مع المواصفات الأوروبية CE (النوعية 1 أو النوعية 2). تم على هذه اللوحة ذِكر البيانات التعريفية-التشغيلية الخاصة بالجهاز.
هذه اللوحة مثبته بطريقة لا يمكن إزالتها داخل الجهاز على الجانب الأيمن أو الأيسر.
وفقًا لسنة التصنيع يمكن أن توجد لوحة CE واحدة أو أكثر.

توخي الحذر
العبث بلوحات التعريف أو إزالتها أو فقدها أو ما شابه لا يسمح بالتعريف السليم بالمنتج، ويجعل من الصعب إجراء أية عملية تركيب وصيانة له.

النوعية 2

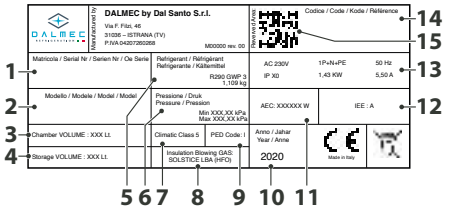

شكل 2

1. رقم التصنيع التسلسلي
2. الموديل
3. حجم الغرفة
4. حجم التخزين
5. غاز التبريد
6. مستوى الضغط
7. فئة المناخ
8. عزل الغاز
9. الفئة الثالثة
10. السنة
11. معدل الاستهلاك السنوي
12. فئة الطاقة
13. البيانات الفنية للآلة
14. كود العميل
15. كود الاستجابة السريعة (QR-code) الذي يسمح بالدخول إلى البوابة DALMEC

النوعية 1

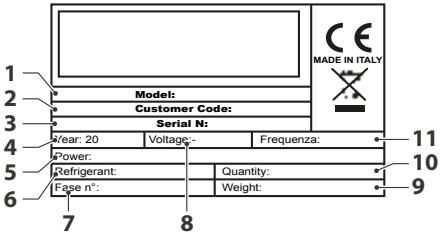

شكل 3

1. الموديل
2. كود العميل
3. رقم التصنيع التسلسلي
4. السنة
5. القدرة التشغيلية
6. غاز التبريد
7. عدد الطور الكهربي
8. فولطية التيار الكهربي
9. الوزن
10. الكمية
11. التردد

1.7 الهيكل

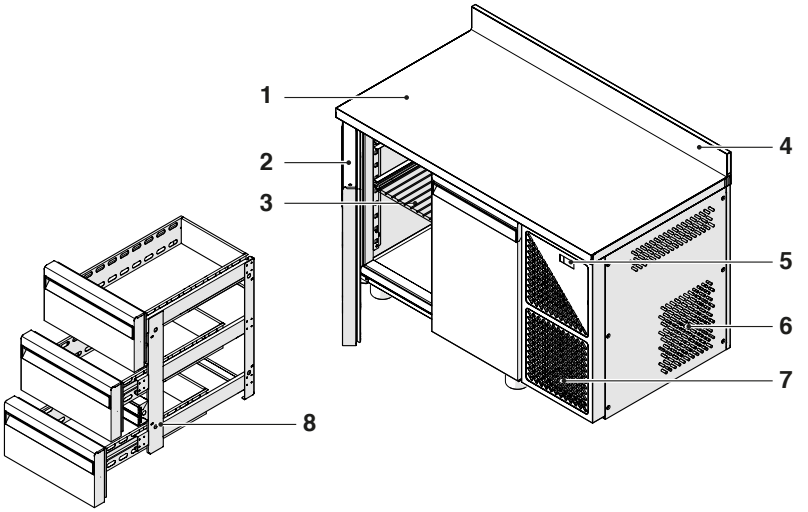

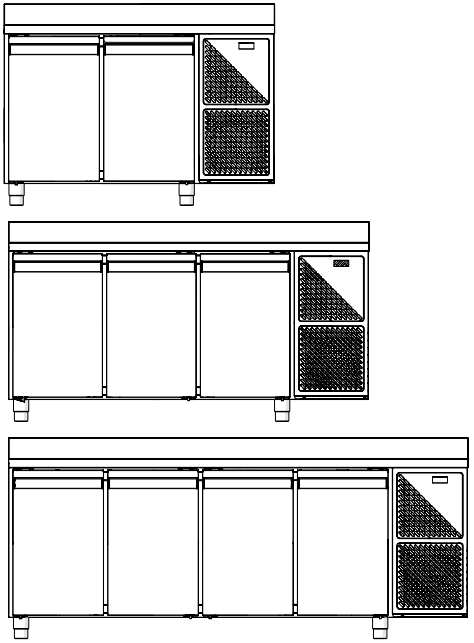

1. سطح العمل (اختياري)
2. الباب
3. الأرفف
4. رافعة (اختيارية)
5. لوحة التحكم
6. الهيكل
7. شبكة حماية المكثف
8. مجموعة أدراج (مكوّن اختياري)

شكل 4

1.8 البيانات الفنية

للاطلاع على البيانات الفنية-التشغيلية الخاصة بالجهاز ارجع إلى لوحة البيانات التعريفية الموجودة على سطح الجهاز نفسه (داخل تجويف الجهاز).

1.9 التعريف بالمنتج

يتكون الكود التعريفي لطاولات العرض المبردة مما يلي:

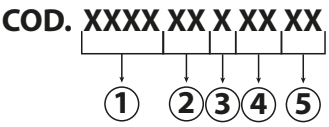

شكل 5

فئة التصنيف	التشكيلة	الإصدار
خدمات تقديم الطعام	PECLXXXX	EASY
	PECTXXXX	
	PPCTXXXX	PLUS
	PPCLXXXX	
	PGCTXXXX	GOLD
	PPCSXXXX	-
	PPSAXXXX	
Pastry	CPCTXXXX	PLUS
	PPCTXXXX	
مخبوزات	BGCTXXXX	GOLD
	BPCPXXXX	PLUS

الرقم	الوصف	الخيارات
1	الموديل	-
2	الإصدار	60 = 600 ملم - 70 = 700 ملم
3	الأبواب	2 = 2 أبواب - 3 = 3 أبواب - 4 = 4 أبواب
4	المحرك	DB - AN
5	التجهيزات	GL = باب زجاجي - SP = بدون رف - AL = رافعة

يمكن أن تجد في الكود التعريفي للجهاز إشارة إلى المحرك (4).

المحرك	الغاز	درجات الحرارة
TN	R134A	+10/0
BT	R134A	-22/-18

المحرك	الغاز	درجات الحرارة
AN	R290	+10/0
AB - DB	R290	-22/-18
T2	R290	-20/-15 +10/-2

طاولة التبريد PPCT7A2ANGLSP، على سبيل المثال، هي طاولة عرض من الفئة Pastry الإصدار Plus عُمقها 700 mm بها عدد 2 باب ونظام تحريك آلي AN. إنها مزودة بأبواب زجاجية وبدون رف.

2 التركيب

2.1 استلام المنتج

يتم توريد المنتج في صندوق وحيد ومحمي بعبوة من الكرتون.
مع الجهاز، وبداخله، يتم توريد دليل التركيب والاستخدام والصيانة.

تحذير
يمثل الدليل جزءاً لا يتجزأ من المنتج، وبالتالي نوصي بقراءته قبل تركيب وتشغيل الجهاز وحفظه بعناية من أجل الإطلاع عليه لاحقاً أو من أجله بيع الجهاز إلى مالك أو مستخدم آخر.

يُحظر
يُحظر إلقاء مواد التغليف في البيئة وتركها في متناول يد الأطفال حيث أن ذلك من الممكن أن يسبب مصدراً محتملاً للخطر. وبالتالي يجب التخلص منها وفقاً لما تنص عليه التشريعات السارية.

يتم تحريك الجهاز بالمنصة التي تم تسليمه عليها. إنه يجب الحفاظ عليه دائماً في وضعٍ رأسي على النحو المشار إليه على الصندوق نفسه.

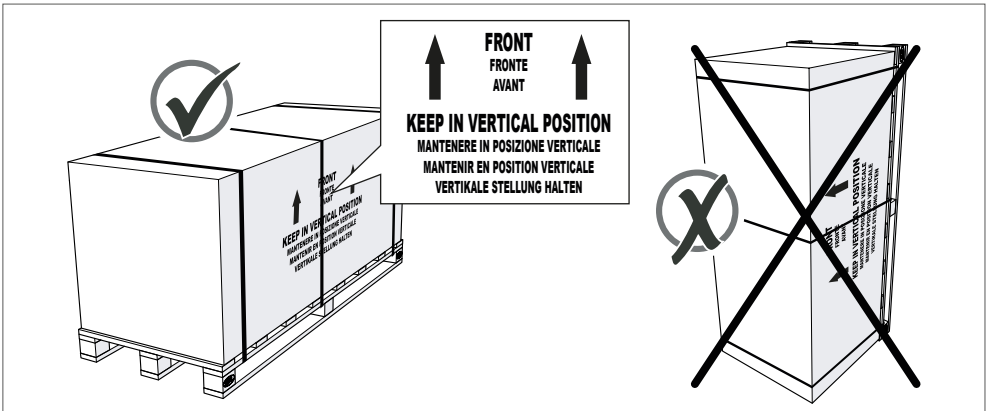

شكل 6

يمكن نقل الصندوق بسهولة بواسطة الرافعة الشوكية أو بواسطة أية معدة رفع أخرى ذات قدرة مناسبة. وتستخدم هذه الوسائل لعمليات التفريغ والمناولة.

تنبيه خطر
إن عمليات المناولة والنقل يمكن أن تكون خطيرة إذا لم تتم بأقصى حذر: لذلك أبعد الأشخاص غير العاملين ثم نظف وأخلي وحدد منطقة عبور الحمولة.

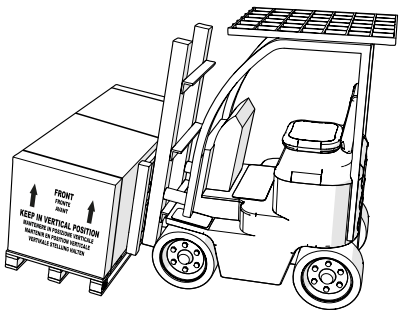

شكل 7

قبل البدء في عمليات الرفع، تأكد مما يلي:

- مع الرافعة الشوكية، يجب أن يتم الأخذ بالدعامات الموجودة على المنصة المغلف عليه الجهاز بحيث يتمركز الجهاز ويصبح وزنه متوازناً؛
- أن يتم تنفيذ رفع الصندوق وتحريكه بأقصى درجات الحذر وببطء، بدون هزات أو حركات مفاجئة؛
- أثناء تحريك الجهاز، إن أمكن، يجب ألا يتم رفع الحمل أبداً لأكثر من 10 / 15 سم عن الأرض.

2.2 فك التغليف

يتم تسليم الجهاز بصندوق واقي من الكرتون والبوليسترول والنايلون. الوصلات في المنطقة المجاورة لموقع التركيب:

- قم بإزالة أدوات التغليف (الشنبر والكرتون والبوليسترول الواقي، الخ) والطبقات الواقية الموضوعة على الأسطح المصنوعة من الصلب؛
- ارفع الجهاز بواسطة الرافعة الشوكية وقم بإزالته من المنصة الموجودة أسفله مع تنفيذ هذه المناورة بأقصى درجات الحذر وببطء وبون هزات أو حركات مفاجئة وبدون إتلاف قاعدة الجهاز.

تنبيه خطر

تجنب ترك مواد التغليف في متناول يد الأطفال أو العاجزين حيث أنها تُمثل مصادر خطر محتملة، بالتالي قم بالتخلص منها وفقاً للأحكام السارية في بلد التركيب.

بعد إزالة التغليف:

- أخرج من داخل الجهاز كل المواد الواردة المرفقة به (الظرف المحتوي على الوثائق وتعليمات التركيب والاستخدام)؛
- تأكد من أن الجهاز متوافق مع ما هو محدد أثناء الشراء أو العقد (نوع المعدات والإكسسوارات وأية توريدات نوعية)؛
- تأكد من أن الجهاز سليم وأنه لا يُظهر عيوب أو كسور أو علامات تشوه أو أجزاء تالفة - (**في حالة وجود تلف مؤكد، لا تستخدم الجهاز واتصل في أسرع وقت بالمورد الخاص بك**).

2.3 مكان التركيب

من أجل ضمان الفعالية القصوى للجهاز أثناء التشغيل، فإنه من الضروري وضعه في مكانٍ مطابق. وبالتالي من الضروري التأكد من أن مكان التركيب:

- مزود بشبكة كهربائية مطابقة للمعايير، مزودة بكابل أرضي ومقبس طاقة موضوع بالقرب من الجهاز نفسه؛
- ضمان التبادل الكافي للهواء حتى أثناء غلق المكان.
- لا يُعرض الجهاز لأشعة الشمس و/أو لغيره من مصادر الإشعاع (مثل مصابيح الإضاءة المتوهجة بكثافة عالية، والأفران والمواقد الطهي، والعناصر المشعة للتدفئة مثل المشعات و/أو السخانات الخ.)؛
- أن يكون مكان التركيب فسيح بما يكفي للسماح بالاستخدام المريح؛
- أن يكون مكان التركيب مغلق ومحمي من وصول الأشخاص غير المصرح لهم باستخدامه.

2.4 الوضع الصحيح

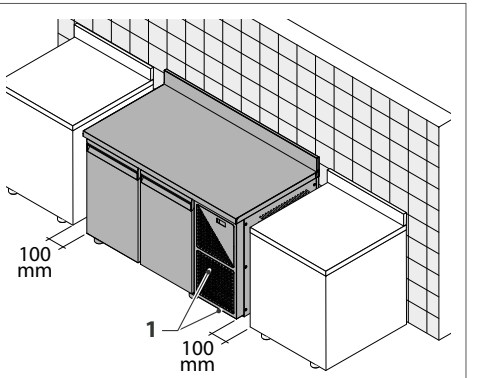

شكل 8

الجهاز على الأرض مستنداً على الأربعة أرجل، من أجل ضمان الفعالية القصوى له أثناء التشغيل.

يُنصح بوضع الجهاز مسنودًا على الجدار الخلفي وعلى مسافة فاصلة قدرها 100 ملم عن أية قطع أثاث قد توجد على جانبي الجهاز.

من الضروري أيضًا التأكد من عدم إعاقة مداخل هواء وحدة التكثيف (1) الموجودة في مقدمة الجهاز وأسفله بأي شكل من الأشكال بواسطة الأثاث و/أو الأجسام الغريبة.

تنبيه خطر

لا تقم بتغطية مداخل الهواء في وحدة التكثيف بوضع الصناديق أو الدِلاء.. إلخ أمام الجهاز و/أو عن طريق وضع المناشف أو الأقمشة على سطح الجهاز والتي يمكن أن تتدلى وتغطي فتحات التهوية.

2.5 الاتزان

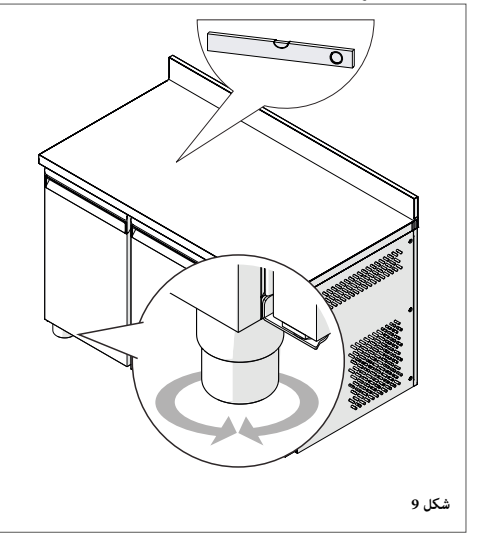

شكل 9

يُعد الاتزان إجراء ضروري من أجل ضمان التشغيل الصحيح لتفريغ ماء إذابة الثلج والغسيل (إن وجد) ومن أجل تجنب الاهتزازات المزعجة للمحرك.

نفذ الآتي بالترتيب:

- فحصاً بواسطة ميزان ماء للاتزان الصحيح الطولي والعرضي للجهاز؛ إن لزم الأمر اعمل على الأرجل المزودة بمسمار من أجل ضبط المستوى الخاص به؛
- فحصاً للوضع الصحيح لحوض تجفيف التكثيف وأنبوب التفريغ الخاص به (إن وجد).

2.6 التوصيل الكهربائي

أحكام عامة

يجب أن يقوم فني مؤهل وخبير بتوصيل الجهاز بالشبكة الكهربائية.

- يجب توصيل الجهاز بشكلٍ دائم بالشبكة الكهربائية بواسطة قاطع حراري مغناطيسي والذي يجب أن يوجد على مقربة شديدة من الجهاز وأن يتمكن المشغل من الوصول إليه بسهولة.
- يجب أن يحمل القاطع الحراري المغناطيسي علامة هيئة اعتماد الجودة (IMQ أو جهة مكافئة) ويجب وسمه كأداة لفصل التيار الكهربائي عن الجهاز.
- يخرج الجهاز من المصنع مجهزاً بالفعل للجهد 230/1 N فولت 50 هرتز أحادي الطور الكهربائي وارد بكابل تغذية مزود بنظام التثبيت الخاص به بالجهاز.
- يلتزم المستخدم بتركيب كابل التغذية الخاص بالجهاز وفقاً للمواصفات الفنية السارية في بلد تركيب الجهاز.
- تأكد من أن قيمة جهد الشبكة المقاسة تتوافق مع القيمة المكتوبة على اللوحة التعريفية المخصصة لذلك التي تحمل علامة الاتحاد الأوروبي CE المثبتة على الجهاز نفسه.
- تحقق من أن كابل توصيل التيار الكهربي للجهاز سليمًا وليس به أية أضرار. وفي حالة تضرر كابل توصيل التيار الكهربي فإنه يجب استبداله من قِبل الشركة المصنِّعة أو من قِبل خدمة الدعم الفني الخاصة بها أو من قِبل فنيين متخصصين ومعتمدين.

التوصيل الكهربائي

يتم تسليم الجهاز بكابل خالي من قابس التغذية. يقع على الفني المدرب التابع للعميل مسؤولية التوصيل الصحيح بالشبكة الكهربائية.

- قم بتوصيل كابل تغذية الجهاز بقاطع حراري مغناطيسي، ولا تقم بتوصيله مطلقاً مباشرة بالخط الرئيسي.
- يجب أن يتوافق تردد وجهد الشبكة مع التردد والجهد المشار إليهما في اللوحة التعريفية الخاصة بالجهاز. تحقق من أن فلطية التيار الكهربائي عند نقطة المقبس هي الفلطية الاسمية + 10% عند بدء تشغيل الضاغط.

توخي الحذر

من الإلزامي تأريض الجهاز. من المستحسن تركيب مفتاح بقطب واحد (أو رباعي الأقطاب)، للتجزئة مع وجود فجوة للتلامس لا تقل عن 3 ملم فوق مقبس التيار. يُعد هذا المفتاح إلزامي عندما يتجاوز الحمل 1000 واط أو عند توصيل الجهاز مباشرة بدون استخدام قابس. فمن المستحسن، لتجنب إيقاف تشغيل النظام بأكمله في حالة العطل، استخدام قاطع دائرة تفاضلي بحساسية عالية كمجزئ.

3 بدء التشغيل والاستخدام

3.1 عمليات أولية

قبل تشغيل الجهاز تأكد مما يلي:

- أنه تم تنفيذ الشبكة الكهربائية طبقاً للمواصفات النوعية ومن قِبل طاقم عمل مؤهل مهنياً؛
- أن جهد الجهاز، المشار إليه في اللوحة الفنية، يتوافق مع جهد الخط الموجود في مقبس التغذية؛
- أنه يوجد نظام تأريض مناسب ومفتاح أحادي القطب تفاضلي بالشبكة؛
- أن مقبس التغذية من نوع مناسب لاستقبال القابس الخاص بالجهاز. لا تستخدم وصلات إطالة أو أجهزة تهيئة متعددة؛
- أنه من الممكن الوصول إلى مقبس التغذية بسهولة بعد التركيب؛
- أن مكان التركيب يلبي في جميع الأحوال المواصفات الفنية والصحية والتشريعات السارية.

3.2 طريقة الاستخدام الصحيحة

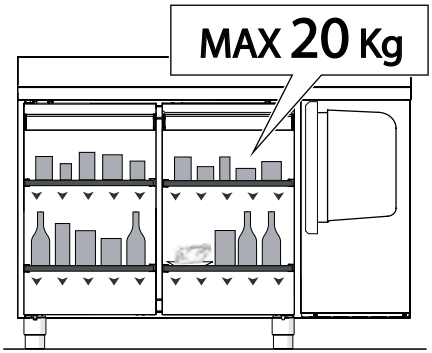

شكل 10

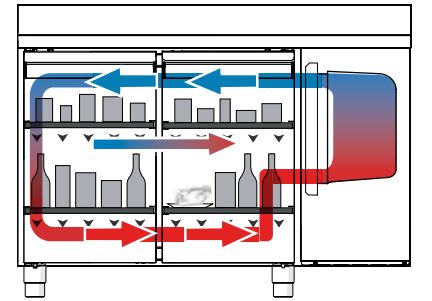

شكل 11

من أجل ضمان الفعالية القصوى للجهاز فإنه من الضروري استخدامه بإتباع الاحتياطات المهمة التالية وإن كانت قليلة.

- لا تفرِط في التحميل على شبكات السند: الحد الأقصى لوزن الحمل الذي يمكن أن يوضع على كل رف هو 20 كجم.
- ضع المنتجات داخل الجهاز مع محاولة عدم إعاقة الدوران الحر للهواء المبرد في داخل الجهاز. ولهذا الغرض من المستحسن ترتيب المنتجات على الشبكات مع الحفاظ على بضع سنتمترات بين كل شبكة وأخرى من أجل عرض جميع أسطح المنتجات الفردية لتدفق الهواء المبرد لتشجيع تبريد أكثر سرعة وتساويا.
- تجنب الإفراط في تحميل رفوف الجهاز وخاصة الرف القريب من فوهات طرد وشفط هواء التبريد. في الداخل، بجانب الرف، يمكن رؤية ملصق تنبيهي يشير إلى الحد الأقصى للحمولة.
- لا تقم أبدًا بوضع المنتجات على الجدار الخلفي أو مسنودةً على الباب الأمامي حتى لا تعيق أو تمنع التدفق المستمر لهواء التبريد.
- تأكد من غلق باب الجهاز بطريقة صحيحة بعد كل فتح له.
- خفض عدد مرات فتح الأبواب إلى الحد الأدنى من أجل تجنب تشتت الهواء البارد مما قد يترتب عليه زيادة في درجة الحرارة الداخلية.
- بعد إخراج المنتجات من الجهاز، تجنب ترك هذه المنتجات لفترة طويلة بدون تبريد لتجنب الخسارة الكبيرة لمستوى التبريد قبل إدخالها مجددًا في داخل الجهاز.
- قم بتغطية أو لف المنتجات الغذائية قبل وضعها داخل الجهاز وتجنب أيضاً إدخال الأطعمة الساخنة أو السوائل التي تنتج عنها الأبخرة.



تحذير
يؤدي فتح باب الجهاز إلى تسرب البرودة للخارج. تجنب فتح باب الجهاز أثناء التشغيل. عند زيادة وتيرة فتح الباب ووقت بقائه مفتوحًا، يتم خفض الكفاءة الكلية للجهاز تدريجيًا وعندها لن تصبح الحرارة المثلى للتشغيل مضمونةً في داخل الجهاز نفسه.



تحذير
يؤدي فتح الباب لفترة طويلة أو إغلاق الباب بشكل غير صحيح إلى تكوين الثلج داخل الجهاز و/أو بالقرب من حلقة حشو وإحكام الباب نفسه.



تحذير
نذكر بأن قانون حفظ المنتجات **يحظر** إجراء عملية تجميد ثانية للمنتجات التي تم فك تجميدها سابقاً.

3.3 واجهة خيارات المستخدم - EV3B

يتم إجراء كافة عمليات التشغيل وضبط درجات حرارة التشغيل لهذا الجهاز من قِبل المشغل عن طريق لوحة التحكم الصغيرة الموجودة على الجزء العلوي من الجهاز.

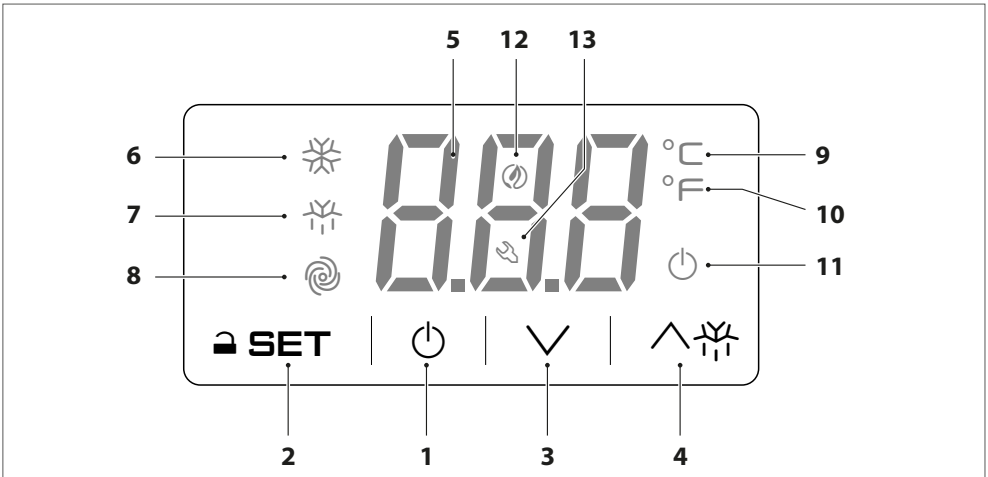

شكل 12

الرقم	المفتاح	الوصف
1	⏻	الزر الرقمي لإشعال/إطفاء منظومة واجهة المستخدم (وحدة التحكم). تستطيع وحدة التحكم الاضطلاع بثلاث حالات للتشغيل: • حالة ON (التشغيل): الجهاز موصول بالتيار الكهربي وموقد تشغيليًا؛ يمكن أيضًا تشغيل الملحقات التشغيلية الأخرى • حالة وضعية الاستعداد "Stand-by": الجهاز موصول بالتيار الكهربي ولكنه مطفأ بواسطة برنامج التشغيل؛ الملحقات التشغيلية الأخرى مطفأة. • حالة OFF (الإيقاف): الجهاز غير موصول بالتيار الكهربي؛ الملحقات التشغيلية الأخرى مطفأة.
2	SET	زر خاصية الدخول إلى معايير ضبط وتهيئة إعدادات/ تشغيل الجهاز (أثناء عمليات ضبط وتهيئة الإعدادات/التغيير يؤدي الضغط على زر الضبط "SET" إلى تأكيد/حفظ القيمة التي تم ضبطها.
3	∨	زر خاصية التصفح (نحو الأسفل) الخاص بمعايير تشغيل الجهاز. في مرحلة الضبط، يؤدي الضغط على زر GIÙ (إلى الأسفل) إلى تقليل قيمة الضبط المسبقة التحديد بمقدار وحدة.
4	∧	زر خاصية التصفح (نحو الأعلى) الخاص بمعايير تشغيل الجهاز. في مرحلة الضبط، يؤدي الضغط على الزر SU (إلى الأعلى) إلى زيادة قيمة الضبط المسبقة التحديد بمقدار وحدة.
5		شاشة عرض درجة الحرارة/التنبيهات: تعرض درجة الحرارة الفعلية الحالية داخل الجهاز. عند إضاءة لمبات LED تنبيه (أو عند وميضها) فإنها توفر بيانات إضافية عن الحالة التشغيلية للجهاز (انظر البطاقة الفنية لجهاز التحكم لتحديد الإشارات التنبيهية ومدلول إضاءة لمبات LED التنبيه).

الرقم	لمبة LED التنبيه	الوصف
6	❄	عندما تضاء باللون الأخضر فإن ذلك يعني أن الضاغط يعمل
7	❄	عندما تضاء باللون البرتقالي فإن ذلك يعني أنه جاري عملية إذابة وإزالة الثلج (إذا ما كانت موجودة)
8	◎	عندما تضاء باللون الأخضر فإن ذلك يعني أن مروحة المبخر تعمل (إذا كانت موجودة)
9	°C	تعرض درجات الحرارة بالدرجة المئوية
10	°F	تعرض درجات الحرارة بالدرجة الفهرنهايت
11	⏻	تضاء باللون الأحمر عند الضغط على الزر ⏻ لإطفاء الجهاز
12	◎	عندما تضاء فإن ذلك يعني أن خاصية "الاستهلاك المنخفض" مفعلة
13	🔧	عندما تضاء فإن ذلك يعني أنه هناك إنذار تشغيلي قائم

3.3.1 التشغيل/الإطفاء

- تأكد من أن لوحة المفاتيح غير مغلقة وأنه لا يوجد أي إجراء آخر قيد التنفيذ في هذه الأثناء.
- اضغط على الزِر ⏻ لمدة 4 ثوان: ستومض لمبة LED التنبيه ⏻ وبعدها ستنطفئ/ستوقد.

- في حالة تشغيل الجهاز واثناء التشغيل العادي سوف تعرض الشاشة حرارة الثلاجة.
- إذا ما كان الجهاز مطفأً فإن الشاشة ستنطفئ؛ ستوقد لمبة LED التنبيه ⏻ .
- في حالة أن خاصية "الاستهلاك المنخفض" قيد التشغيل فإن الشاشة ستنطفئ وستوقد لمبة LED التنبيه ◎.

3.3.2 غلق/فتح لوحة المفاتيح

لقفل لوحة المفاتيح:

- تأكد من عدم وجود أي إجراء قيد التنفيذ في هذه الأثناء.
- لا تعمل لأكثر من 30 ثانية: ستعرض الشاشة رسالة "Lco" لمدة ثانيتين وستُقفل لوحة المفاتيح تلقائيًا.

لفتح قفل لوحة المفاتيح:

- اضغط على أي زر لمدة ثانية واحدة: ستعرض الشاشة رسالة "UnL" لمدة ثانية واحدة.

3.3.3 ضبط نقطة تحديد ضبط العمل (Setpoint)

- تأكد من أن لوحة المفاتيح غير مغلقة وأنه لا يوجد أي إجراء آخر قيد التنفيذ في هذه الأثناء.
- اضغط على الزر **SET** ◓ : ستومض لمبة LED التنبيه ❄ .
- اضغط على الزر ❄/∧ أو الزر ∨ في غضون 15 ثانية. (انظر أيضًا معياري التشغيل r1 و r2 في البطاقة الفنية)
- اضغط على الزر **SET** ◓ أو لا تقم بأي شيء لمدة 15 ثانية: ستنطفئ لمبة LED التنبيه ❄ وبعد ذلك سيخرج الجهاز من هذا الإجراء.

للخروج قبل الوقت المحدد لهذا الإجراء:

- اضغط على الزر ⏻ (لن يتم حفظ أية تعديلات حال وجودها).

يمكن أيضًا ضبط نقطة تحديد ضبط العمل (Setpoint) من خلال معيار التشغيل SP (انظر البطاقة الفنية).

3.3.4 تشغيل عملية إزالة وإذابة الثلج بطريقة يدوية

- تأكد من أن لوحة المفاتيح غير مغلقة وأنه لا يوجد أي إجراء آخر قيد التنفيذ في هذه الأثناء.
- اضغط على الزر لمدة 4 ثوان لبدء دورة إذابة وإزالة الثلج يدويًا.

ملاحظة: إذا كانت وظيفة مسبار المبخر هي نفس وظيفة مسبار إذابة وإزالة الثلج (أو في حالة ضبط معيار التشغيل P4 على 1 - انظر البطاقة الفنية) وعند تفعيل خاصية إذابة وإزالة الثلج فإن درجة حرارة المبخر تكون فوق درجة الحرارة المحددة من خلال معيار التشغيل d2 (انظر البطاقة الفنية)، ولن يتم تفعيل خاصية إذابة وإزالة الثلج.

3.3.5 وضع المنتجات

هام
انتظر حتى يتم الوصول إلى درجة الحرارة المرغوب فيها والمضبوطة على لوحة التحكم قبل البدء في وضع المنتجات في الجهاز.

- للحصول على أقصى كفاءة تشغيلية للجهاز الخاص بك فإنه يصبح من الضروري القيام بعملية تحميل المنتجات الغذائية عبر اتباع الإرشادات والتدابير المذكورة في الفقرة "**طريقة الاستخدام الصحيحة**".

3.4 واجهة خيارات المستخدم - EVJ200

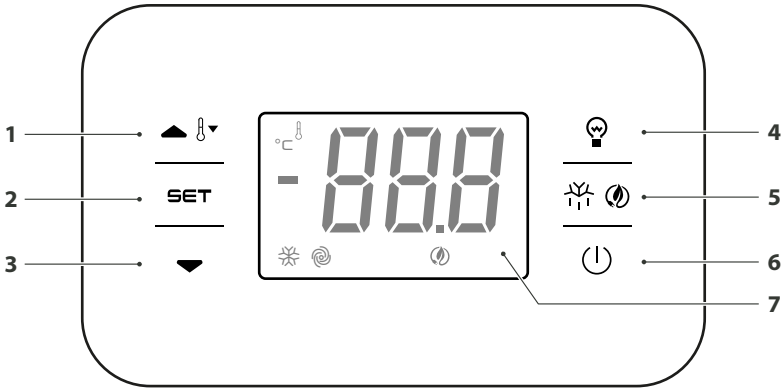

شكل 13

1	∧	زر وظيفة تصفح (إلى الأعلى) معلمات تشغيل المنظومة. في مرحلة الضبط، يؤدي الضغط على الزر إلى زيادة القيمة المضبوطة بمقدار وحدة واحدة. في حالة الضغط على هذا الزر لثانيتين متتاليتين، فإن هذا الزر يأمر ببدء دورة تبريد زائد (overcooling) أو تسخين زائد (overheating).
2	SET	فتح لوحة مفاتيح التشغيل وزر وظيفة الدخول إلى نقطة الضبط (Setpoint) التشغيلي للجهاز. أثناء عمليات الضبط/التعديل، يؤدي الضغط على الزر إلى تأكيد/حفظ البيانات المضبوطة.
3	∨	زر وظيفة تصفح (إلى الأسفل) معلمات تشغيل المنظومة. في مرحلة الضبط، يؤدي الضغط على الزر إلى إنقاص القيمة المضبوطة بمقدار وحدة واحدة.
4		يؤدي الضغط على هذا الزر إلى إيقاد أو إطفاء الإضاءة داخل وحدة التبريد.
5		يؤدي الضغط على هذا الزر لمدة ثانيتين متتاليتين إلى بدء دورة إذابة وإزالة الثلج.
6		الزر الرقمي لإشعال/إطفاء منظومة واجهة المستخدم (وحدة التحكم). تستطيع وحدة التحكم الاضطلاع بثلاث حالات للتشغيل: **حالة التشغيل «ON»**: تتم تغذية الجهاز وتشغيله؛ يمكن أيضًا تشغيل الملحقات التشغيلية الأخرى. **حالة وضعية الاستعداد «Stand-by»**: تتم تغذية الجهاز ولكنه يكون مطفأً بواسطة برنامج التشغيل؛ الملحقات التشغيلية الأخرى تكون مطفأة. **حالة الإيقاف «OFF»**: يكون الجهاز غير مغذى بالكهرباء؛ الملحقات التشغيلية الأخرى تكون مطفأة.
7		شاشة عرض درجة الحرارة/إشارات التنبيه: عند إشعال الجهاز وأثناء دورة التشغيل العادية تظهر درجة الحرارة الفعلية الداخلية للجهاز. إن أية مؤشرات LED نشطة (أو وامضة) تعطي معلومات أخرى عن حالة تشغيل الجهاز (انظر المخطط التقني لوحدة التحكم للإرشادات ومعنى مؤشرات LED).

تشغيل \ إطفاء الجهاز

- تأكّد من أن لوحة المفاتيح غير مغلقة ومن عدم عمل أي أجراء آخر في هذه الأثناء؛
- اضغط على الزر ⏻ لمدة ثانيتين: ستنطفئ/ستوقد الشاشة.

في حالة تشغيل الجهاز واثناء التشغيل العادي سوف تعرض الشاشة حرارة الثلاجة.
إذا كان الجهاز مطفأً فإن الشاشة ستكون مطفأة؛ مؤشر التنبيه الأحمر اللون ⏻ سيكون موقدًا.

غلق/فتح لوحة المفاتيح

لقفل لوحة المفاتيح:
- تأكد أنه ليس هناك أي إجراء يتم تنفيذه؛
- لا تعمل لأكثر من 30 ثانية: سوف تعرض الشاشة "Lco" لمدة ثانيتين، وسوف تُقفل لوحة المفاتيح تلقائيا.

لفتح قفل لوحة المفاتيح:
- المس الزر لمدة ثانية واحدة (1): سوف تعرض الشاشة "UnL" لمدة ثانية واحدة (1).

ضبط نقطة تحديد ضبط العمل (*Setpoint*)

- تأكَّد من أن لوحة المفاتيح غير مغلقة ومن عدم عمل أي أجراء آخر في هذه الأثناء؛
- المس الزر **SET** ⏛: وسيومض مؤشر التنبيه الضوئي ✲
- استخدم الزرين ∧ و ∨ في غضون 15 ثانية لضبط معيار التشغيل؛
- قم بتأكيد ذلك بالضغط على الزر **SET** ⏛ أو لا تقم بأي شيء لمدة 15 ثانية: سينطفئ مؤشر التنبيه ✲ وبعد ذلك سيخرج الجهاز من هذا الإجراء.

للخروج من الإجراء الجاري دون تأكيد التعديلات، اضغط على الزر ⏻.

تشغيل عملية إزالة وإذابة الثلج بطريقة يدوية

- تأكَّد من أن لوحة المفاتيح غير مغلقة ومن عدم عمل أي أجراء آخر في هذه الأثناء؛
- اضغط على الزر ⏻ ✲ لمدة ثانيتين لبدء دورة إذابة وإزالة الثلج يدويًا.

تحذير

سيتم تفعيل عملية إذابة وإزالة الثلج أوتوماتيكيًا و/أو بطريقة يدوية إذا كانت الظروف التشغيلية تسمح بذلك.
على الطاولات ذات درجات الحرارة الإيجابية، سيتم إزالة الصقيع عند توقف الضاغط والتهوية القسرية.
في خزانات التبريد ذات درجة الحرارة السالبة سيتم إجراء عملية إذابة وإزالة الثلج بالمقاومة وبإيقاف المراوح.

3.5 التجهيز

تنبيه
أية عمليات استبدال لأجزاء ومكونات الآلة يجب أن تتم باستخدام قطع الغيار الأصلية.
لا تستخدم مطلقاً أدوات أو أجسام يمكنها أن تنتج خدشاً مع ما يترتب على ذلك من صدأ على الأجزاء التالفة مع مرور الوقت.

3.5.1 استبدال الباب بمجموعة أدراج

قد تكون هناك مجموعات أدراج (مكونات اختيارية) مثبتة على طاولات التبريد بدلًا من باب واحد أو أكثر من باب.
هناك 3 أنواع من مجموعات الأدراج:

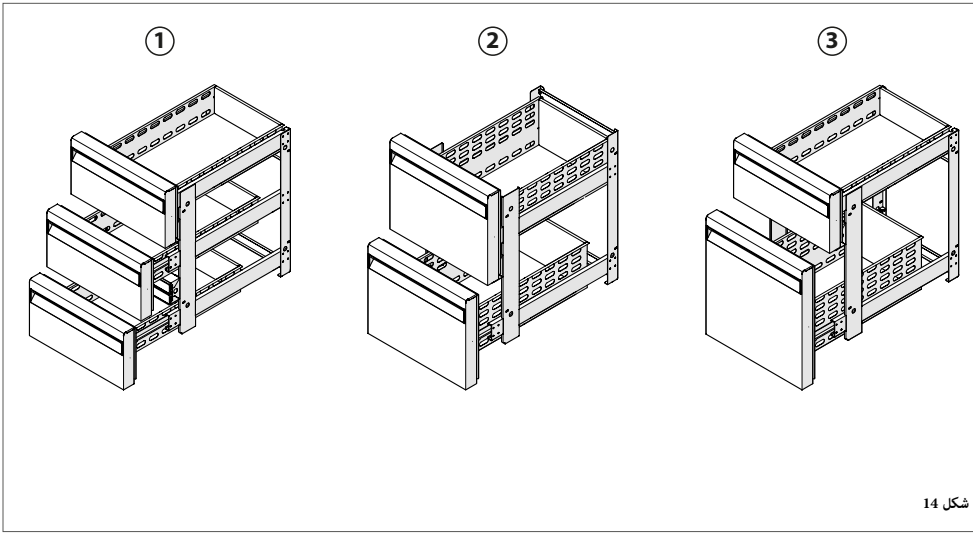

شكل 14

الرقم	الكود	النوع	الأبعاد (مم) العرض x العمق x الارتفاع	الصندوق (مم) العرض x العمق x الارتفاع	الوزن الصافي (كجم)	الوزن القائم (كجم)
1	PEK3C13	3/1 × 3	430 × 625 × 685	450 × 660 × 770	30	24
2	PEK2C12	2/x 1 2	430 × 625 × 685	450 × 660 × 770	18	24
3	PEK2C23	3/2 3+/1	430 × 625 × 685	450 × 660 × 770	18	24

لاستبدال باب بمجموعة أدراج، اتبع الإرشادات التالية:

- افصل التيار الكهربي عن الآلة.
- تأكد من عدم وجود منتجات داخل الجهاز، وفي حالة وجودها قم بإخراجها منه.
- قم بإزالة الأرفف (1).
- قم بإزالة برغي الحجز والتثبيت (2) الخاص بالمفصلة السفلية (3).

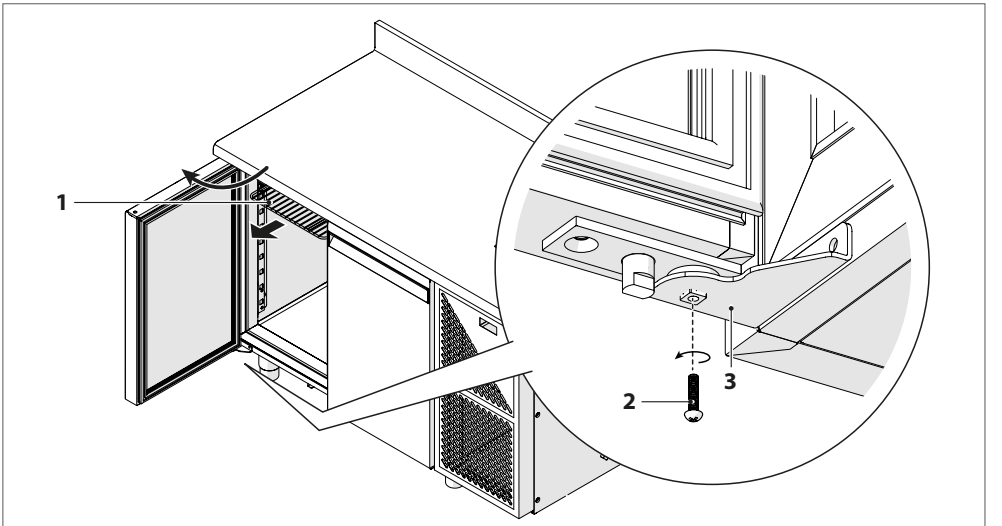

شكل 15

- قم بإزالة البرغي (4) الذي يقوم بحجز المفصلة في الجزء العلوي.

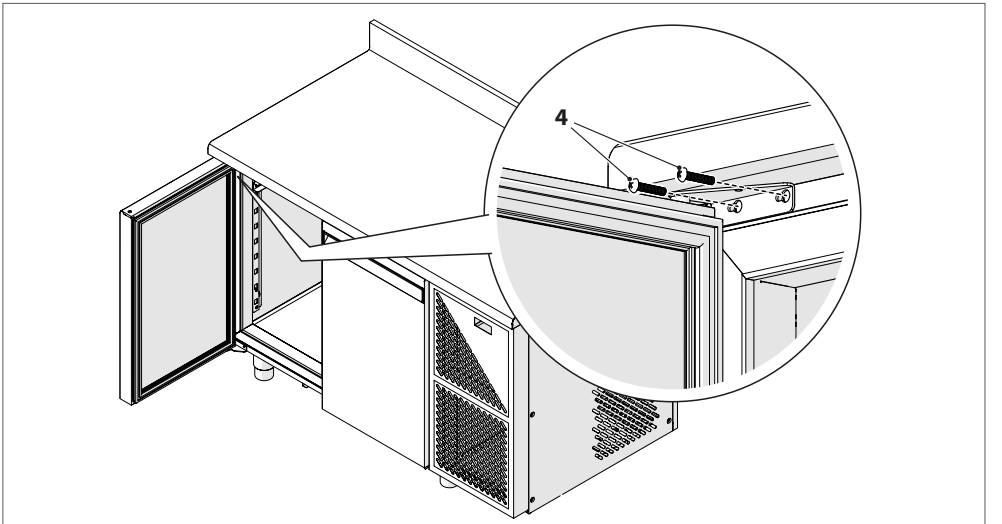

شكل 16

– ارفع الباب عبر إمالته قليلًا لإخراجه من المفصلة السفلية ثم قم بإزالته.

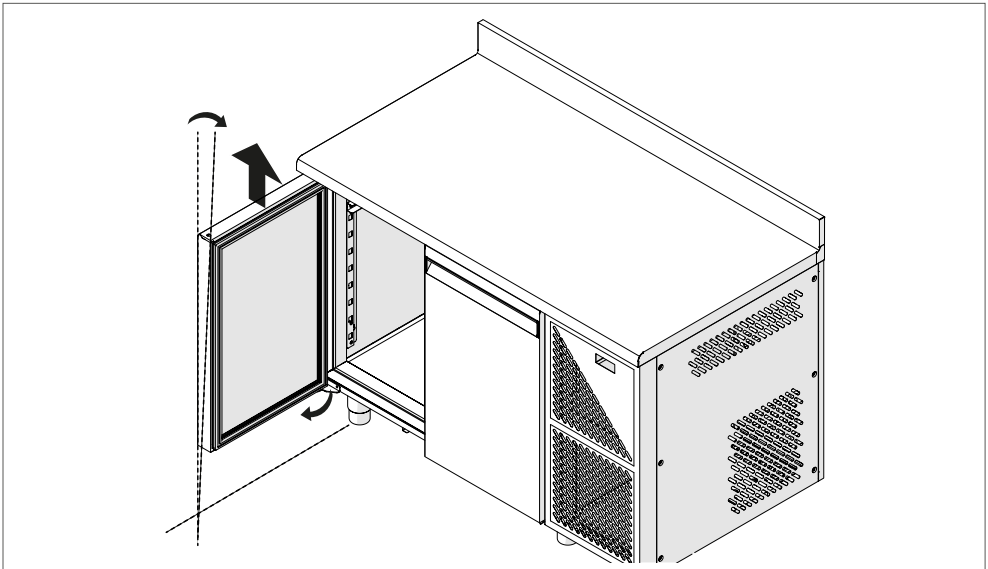

شكل 17

– قم بإزالة المفصلة السفلية (3) من إطار طاولة التبريد عبر إزالة برغيي التثبيت (4).

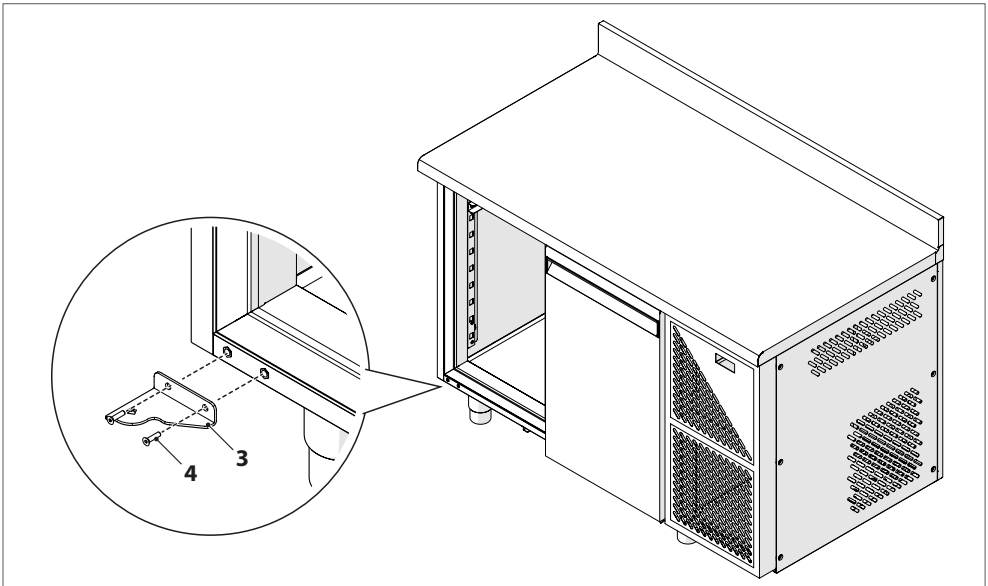

شكل 18

– قم بإزالة جميع مسارات توجيه وحمل الصواني (5) من طاولة التبريد عبر فكها من دعامات الحمل والتدعيم الخاصة بها (6).

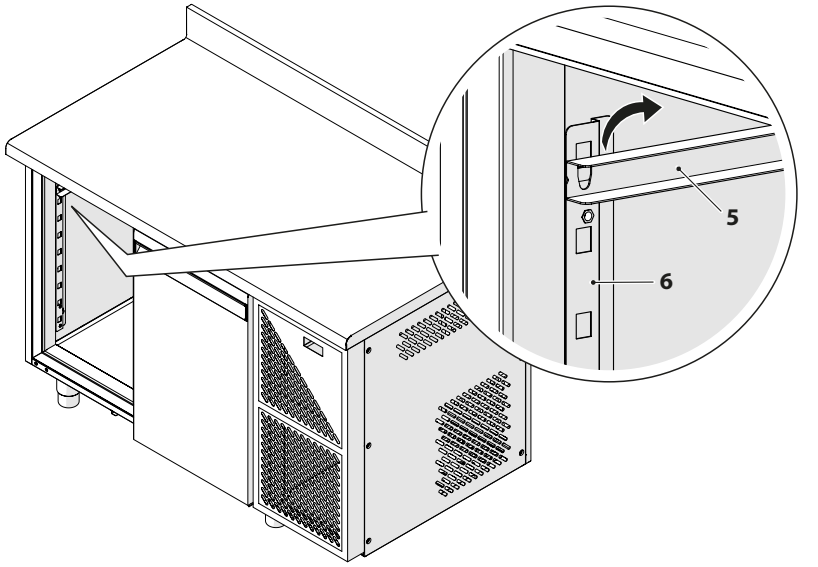

شكل 19

– قم بإزالة جميع الأدراج (7) من إطار (8) مجموعة الأدراج.

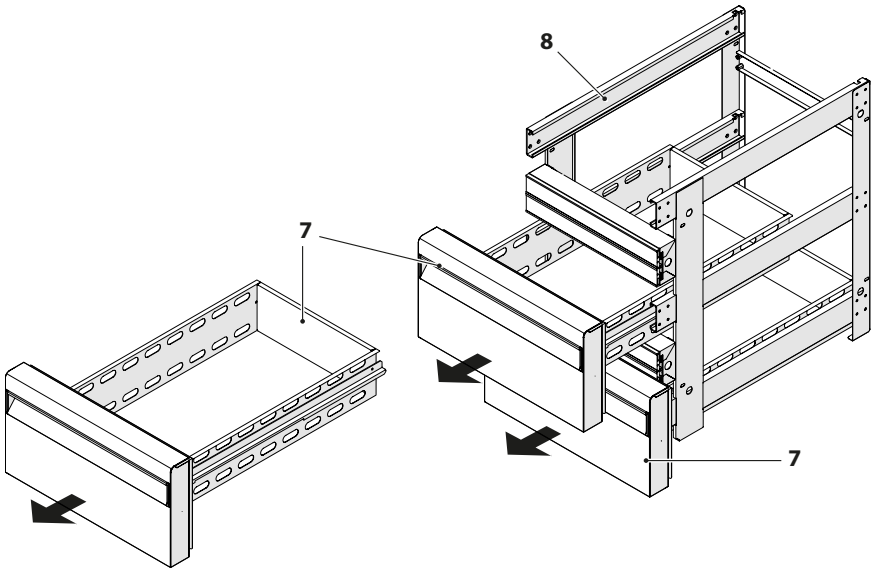

شكل 20

- أدخِل إطار (8) مجموعة الأدراج داخل طاولة التبريد حتى الوصول إلى قاع التجويف.
- قم بحجز إطار مجموعة الأدراج بهيكل طاولة التبريد (9) عبر وضع الـ 8 براغي تثبيت (10) المحددة لذلك.

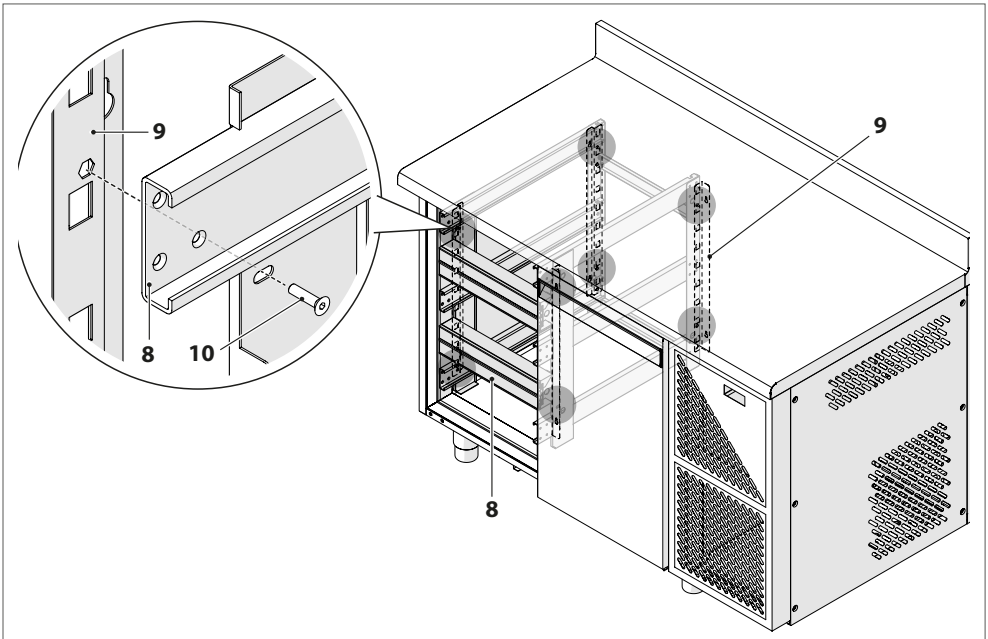

شكل 21

– قم بتثبيت البراغي الأربعة (10) باستخدام صواميل الربط الخاصة بذلك (11).

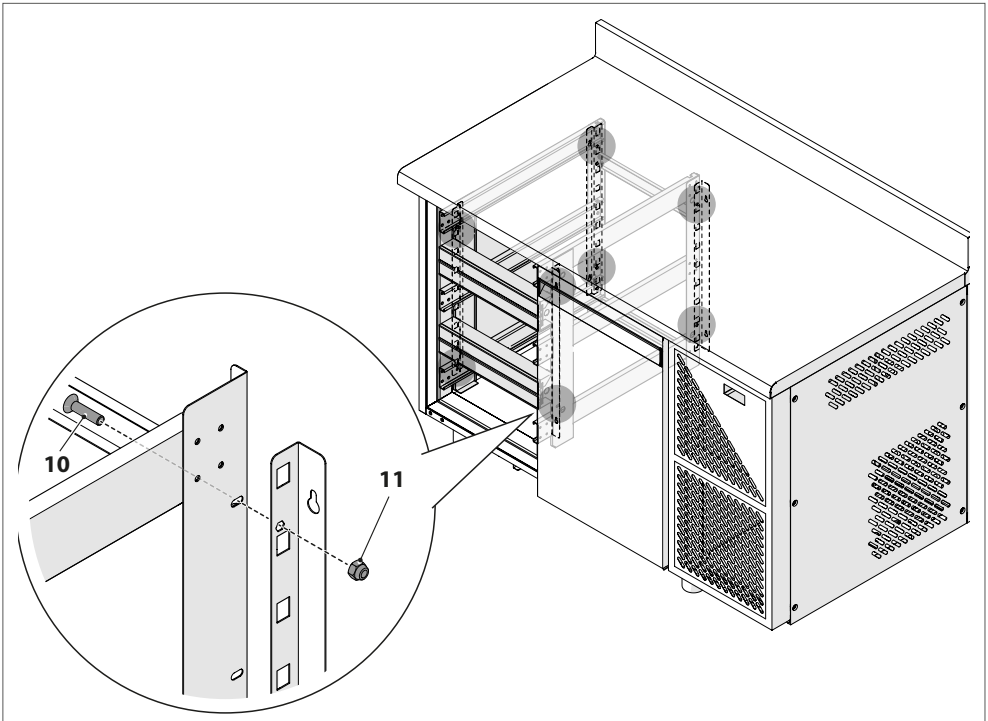

شكل 22

تنبيه
في حالة تركيب مجموعة الأدراج بدلاً من الأبواب المركزية في طاولة التبريد فإنه يجب حجز البراغي الثمانية كاملةً باستخدام صواميل الربط الخاصة بها.

– اضبط وضعية الأدراج مع ضرورة الانتباه إلى إدخالها في مسارات الحمل والتوجيه الخاصة بها.

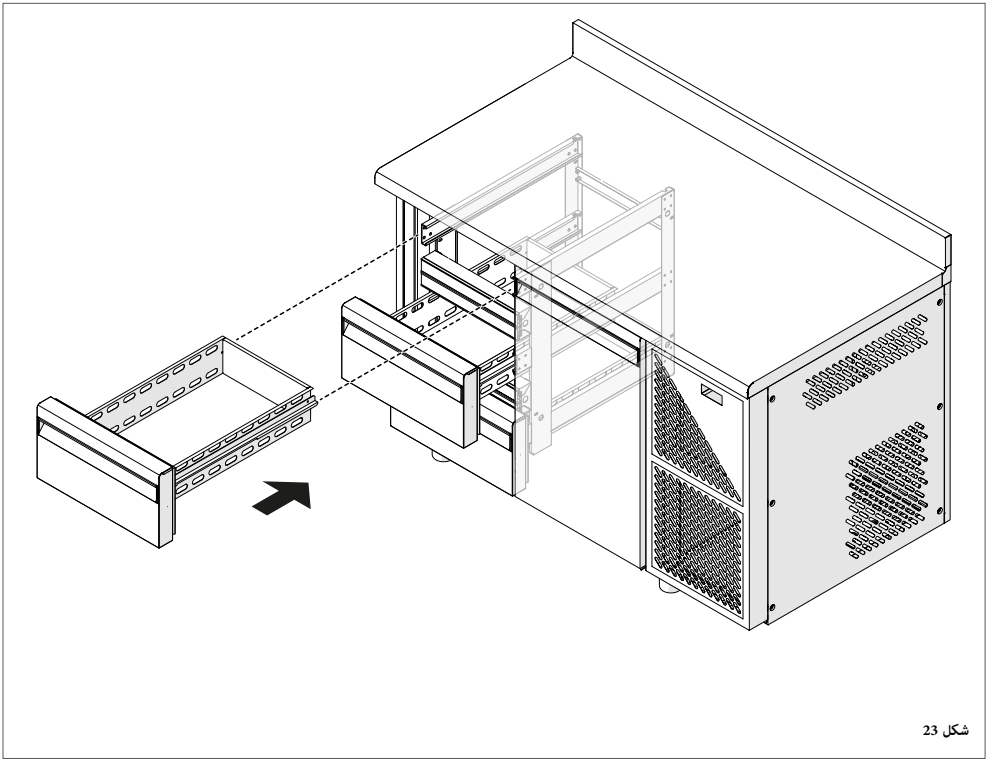

شكل 23

4 الصيانة

تتعلق عمليات الصيانة الروتينية بجميع العمليات التي تهدف إلى الحفاظ على أجزاء الجهاز نظيفة وفعالة، ويجب أن تُنجز على أساس دوري أو عند الضرورة عند ملاحظة انخفاض في أداء تبريد الجهاز.

عند إجراء عمليات التنظيف البسيطة، فإن هذه العمليات يمكن أن يقوم بها المستخدم نفسه.

تنبيه خطر

- لأسباب تتعلق بالسلامة نذكر بأنه يجب إجراء جميع عمليات النظافة والصيانة على الأجهزة بعد إطفائها وفصلها عن مصدر التغذية الكهربائية. ضع قاطع تغذية الشبكة الكهربائية على الوضع "OFF". بالنسبة للماكينة المزودة بمقبس تغذية، قم بإزالة القابس من المقبس.
- لا تقم بإزالة تحذيرات السلامة أو الملصق الإرشادي للجهاز؛ في حالة الإصلاح، إذا اكتشف فقدان واحد فقط منها، سيتم اعتبار الجهاز خارج الضمان.
- لا تحاول تعديل معايير التشغيل بنفسك. لا يجب تنفيذ هذه العملية إلا من قبل الشركة المصنعة أو من قِبل طاقم عمل مؤهل.
- لا تحاول استبدال الأجزاء الإلكترونية و/أو الميكانيكية بنفسك.
- يجوز لطاقم العمل المؤهل فقط تنفيذ عمليات الاستبدال والتعديل وعمليات الصيانة الاستثنائية.
- لا تنفذ أبداً عملية نظافة للأجزاء الميكانيكية المتحركة.
- لا تنفذ أبداً عملية نظافة للأجزاء الكهربائية إذا كان الجهاز تحت الجهد الكهربائي. لإجراء أي نوعٍ من النظافة و/أو الصيانة، ننصحكم باستخدام قفازات من اللاتكس.

4.1 التحضير لعمليات الصيانة

للتشغيل الصحيح للجهاز ومع مراعاة حقيقة أن الجهاز نفسه مصمم لحفظ المنتجات الغذائية المعبأة وغير المعبأة فمن المهم جدًا الحفاظ على جميع أجزائه (الجدران الداخلية، الشبكات، القعر، وأدلة الانزلاق) نظيفة. وبوجه عام ننصح بالقيام بالآتي لتنفيذ عمليات النظافة:

- **افصل التغذية الكهربائية عن الجهاز؛**
- **لا تستخدم** قاذفات المياه المباشرة وذات الضغط العالي لغسل الماكينة من الداخل والخارج؛
- **لا تستخدم** المذيبات، والمنظفات الكاشطة، والمنتجات الحمضية (الخل) أو المواد القائمة على الكلور (المبيض، وحامض المرياتيك، إلخ) أو أي مواد سامة للتنظيف أو بالقرب من الجهاز؛
- **استخدم فقط** الماء الفاتر والصابون المحايد، أو المنتجات المسموح بها صراحة في مواصفات النظافة والصحة المعمول بها في بلد التركيب في نظافة الأجهزة المخصصة للطعام؛ اشطف بماء نظيف وجفف بقطعة قماش ناعمة.

عمليات النظافة والصيانة الموصى بها

قبل الاستخدام

- قم بإزالة الطبقة الواقية الموضوعة داخل الجهاز وخارجه؛ قم بتنظيف الجهاز وجميع الملحقات بماء فاتر وصابون محايد، أو بالمنتجات المسموح بها صراحةً بموجب النظافة والصحة المعمول بها في بلد التركيب من أجل تنظيف الأجهزة المخصصة للطعام؛ اشطف بماء نظيف وجفف بقطعة قماش ناعمة.

كل يوم

- نظافة خارجية دقيقة للجهاز.
- نظافة دقيقة تنظيف للجزء الداخلي من الباب بالقرب من حلقة الحشو والإحكام (اطلع على البند "**تنظيف حلقة حشو الباب**").

كل أسبوع

– نظافة كاملة لجميع الأجزاء الداخلية للجهاز (الجدران الداخلية والشبكات والقاع ودلائل الانزلاق).

كل شهر

– نظافة دقيقة للمكثف ووحدة التبريد (اطلع على البند "**تنظيف المكثف ووحدة التبريد والمبخِّر**").

كل عام

– نظافة دقيقة للمبخر والمراوح (اطلع على البند "**تنظيف المكثف ووحدة التبريد والمبخِّر**").

4.2 نظافة داخلية وخارجية للجهاز

– نظِّف أسطح الجهاز بدقة باستخدام قطعة من الإسفنج الناعم ومنظف محايد.
– يجب ألا يحتوي المنظف على الكلور ويجب ألا يكون مسبباً للتآكل. قبل الاستخدام خفف أي منظفات طبقا للتعليمات الواردة على الملصق.
– دع المنظفات تتفاعل طوال الوقت المُوصى به من قِبل الشركة المُصنّعة.
– اشطف جيدا الجدران الداخلية والخارجية للجهاز باستخدام الاسفنجة والماء الدافئ.
– جفِّف بعناية باستخدام قطعة الإسفنج أو قطعة من القماش النظيف والجاف.

تنبيه خطر
لا تستخدم مطلقاً أدوات أو أجسام يمكنها أن تنتج خدشاً مع ما يترتب على ذلك من صدأ على الأجزاء التالفة مع مرور الوقت.

4.3 تنظيف حلقة حشو الباب

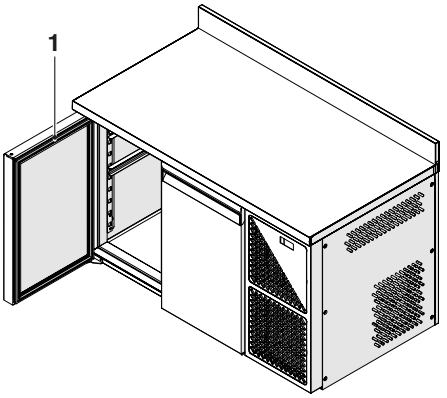

شكل 24

حافظ على نظافة حشوة إحكام الغلق الخاصة بالباب (1) وهذا أمر لا غنى عنه للحصول على أقصى كفاءة تشغيلية ممكنة للجهاز الذي بحوزتكم. بقايا المنتج والغبار و/أو بلورات الثلج التي يمكن أن تترسب أو تتشكل على حشوة العزل يجب إزالتها باستمرار من أجل ضمان الإغلاق المحكم للجهاز ومنع تسرب الهواء البارد.
لتنظيف حلقة الحشو، استخدم قطعة قماش ناعمة أو قطعة من الإسفنج وماء فاتر يحتوي على منظفات غير عدوانية.
يمكن إزالة حلقة الحشو هذه من مقرها لتنظيف تنظيفاً مثالياً.

توخي الحذر
تأكد من أن حلقة الحشو تظل جافة عند الانتهاء من التنظيف.

4.4 تنظيف المكثف ووحدة التبريد والمبخِّر

لإجراء عملية تنظيف للمكثف ولوحدة التبريد وللمبخِّر يجب الالتزام بالطريقة التالية:

- افصل قابس التيار الكهربي
- قم بفك البرغيين (1) اللذين يثبتان لوحة الدخول إلى وحدة التبريد
- قم بإمالة اللوحة قليلًا ثم قم بإزالتها عبر شدها نحو الأسفل

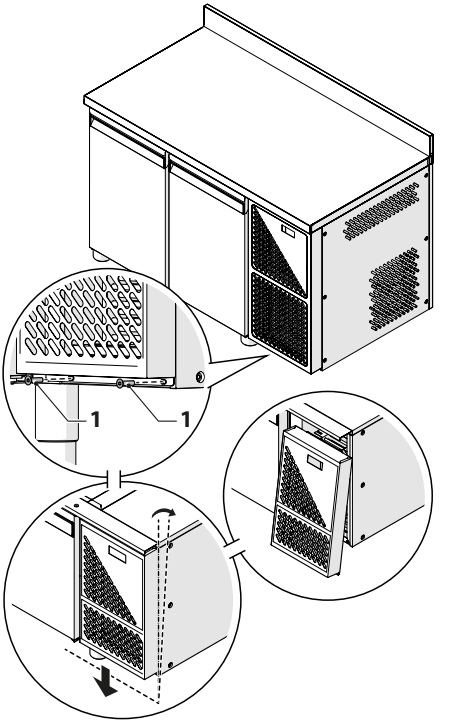

شكل 25

لإجراء عملية تنظيف للمكثف ولوحدة التبريد وللمبخِّر يجب الالتزام بالطريقة التالية:

- افصل قابس التيار الكهربي
- قم بفك البرغيين (1) اللذين يثبتان لوحة الدخول إلى وحدة التبريد
- قم بإمالة اللوحة قليلًا ثم قم بإزالتها عبر شدها نحو الأسفل
- استخدم مكنسة شفط كهربائية وفرشاة ناعمة الشعيرات لإزالة أية بقايا للأتربة قد تكون متراكمة على المكثف مع الحرص على تنظيف الأرياش جيدًا
- إذا وجدت رواسب غبار يصعب الوصول إليها باستخدام المكنسة الكهربائية و/أو الفرشاة، استخدم النفخ بالهواء المضغوط لإزالتها من الأجزاء المعنية
- ثم مرر قطعة إسفنج رطبة بين الفراغات وأخيراً جفف الأجزاء النظيفة تماماً باستخدام قطعة قماش ناعمة وجافة.

تنبيه خطر

- أثناء التنظيف لا تستخدم أبدًا أشياء معدنية و/أو مدببة أثناء التنظيف التي قد تتلف المكونات.
- أثناء التنظيف نوصي باستخدام قفازات واقية حيث يمكن أن تؤدي الملامسة العرضية لزعانف المكثف إلى حدوث جروح وسحجات لليدين.

4.5 الصيانة الاستثنائية للجهاز

جميع العمليات على الماكينة الغير مدرجة في عمليات "الصيانة العادية" المعتادة، يجب اعتبارها "صيانة استثنائية" ويجب أن تُنفذ فقط وحصراً من قِبل عمالة مؤهلة لدى العميل أو لدى مراكز الدعم الفني المعتمدة.

ننصحكم بطلب من البائع عقد "الصيانة الدورية" الذي ينص على تنفيذ جميع تلك العمليات الخاصة بفحص جودة تشغيل الجهاز ومراقبة التشغيل الصحيح والاستبدال المحتمل للأجزاء المعرضة للتآكل والتي تتضح أنها ضرورية مع مرور الوقت والتي تدخل ضمن عمليات الصيانة الاستثنائية.

من المناسب طلب فحص الجهاز من فنيين متخصصين على الأقل مرة في السنة:

- التشغيل الصحيح لنظام التبريد؛
- الضغط الصحيح لغاز التبريد؛
- التشغيل المثالي للنظام الكهربائي في أمان كامل. في حالة وجوب القيام بتنظيف الأجزاء الكهربائية، فإنه يُصرح فقط باستخدام قطعة قماش جافة لإزالة الأوساخ؛
- كافة عمليات الاستبدال المحتملة لأجزاء الماكينة يجب أن تُنفذ باستخدام **قطع غيار أصلية**.

4.6 تحضير الجهاز لفترة طويلة من التوقف

في حالة توقف الجهاز لفترة طويلة والحفاظ عليه في أفضل الظروف اعمل على النحو التالي:

- بالنسبة للماكينة المزودة بمقبس تغذية، قم بإزالة القابس من المقبس
- أفرغ الجهاز ونظفه (اطلع على البند "**نظافة داخلية وخارجية للجهاز**")؛
- قم بتهوية المكان بانتظام.

4.7 طلب الملحقات الاختيارية بعد الشراء وتركيبها

بعد الشراء وفي حالة أن كان من الضروري استخدام واحد أو أكثر من الملحقات الاختيارية:

- حرّر طلباً بالقطعة الاختيارية الأصلية لدى أقرب بائع أو منفذ بيع لكم
- إذا لزم الأمر، اطلب تنفيذ التركيب فقط من "طاقم عمل مؤهل" أو "طاقم عمل فني مؤهل" من مركز الدعم الفني الأقرب لكم.

5 الأعطال – الأسباب المحتملة – الحلول

تحتوي هذه الفقرة على المشاكل الأكثر احتمالًا التي قد تحدث قبل بدء تشغيل الجهاز وأثناء تشغيله.
في حالة أن الجهاز لا يبدأ التشغيل أو توقفه أثناء التشغيل، فإنه قبل طلب التدخل من مركز الدعم الفني يُرجى إجراء الفحوصات التالية؛ تشير هذه الصفحات إلى الإجراءات الصحيحة التي تكون كافية في بعض الحالات لحل هذه المشاكل الفنية/التشغيلية الصغيرة المحتمل ظهورها.

السبب	الحـــل
لا يبدأ الجهاز بالعمل	
قاطع الدائرة للتيار الكهربائي معطل.	اجعل قاطع الدائرة في وضع "ON" (التشغيل).
القابس غير مُدخل في مأخذ التيار. القابس مُدخل بشكل غير صحيح في مقبس التيار.	أدخل القابس في مقبس التيار بشكل صحيح.
الشبكة الكهربائية الموجودة غير مناسبة لفولتية الماكينة.	تأكد من أن النظام الكهربائي يوفر الجهد اللازم لتشغيل الجهاز، انظر لوحة التعريف التي تحمل علامة الاتحاد الأوروبي CE الموجودة خلف الجهاز.
أداة المراقبة الرقمية للجهاز لا تعمل.	افحص سلامة جهاز التحكم الرقمي. افحص التوصيلات الكهربائية للجهاز (استعن بفني متخصص للقيام بذلك).
يواجه الجهاز صعوبة في الوصول إلى درجة الحرارة المضبوطة و/أو في الحفاظ عليها	
تم ضبط درجة حرارة منخفضة للغاية.	تأكد من أن المعايير المضبوطة تتوافق مع تلك المعبرة عن احتياجاتكم في درجة الحرارة.
مجسات الحرارة تالفة أو تعمل بشكل سيء.	تأكد من سلامة مجسات الحرارة.
توجد تسريبات في سائل أو غاز التبريد.	حدد موقع التسرب وأغلقه (اطلب من فني متخصص إجراء الفحص والإصلاح).
الأجنحة الصغيرة للمكثف مغطاة بالغبار.	قم بإجراء عملية تنظيف المكثف (ارجع إلى النقطة "**تنظيف المكثف ووحدة التبريد والمبخِّر**").
المبخر مغطى بالأتربة.	قم بإجراء عملية تنظيف المبخِّر (ارجع إلى النقطة "**تنظيف المكثف ووحدة التبريد والمبخِّر**").
المروحة الداخلية لا تعمل.	تأكد من سلامة المروحة. افحص التوصيلات الكهربائية للمروحة (اطلب تنفيذ الفحص من فني متخصص).
حشوة عزل الباب متسخة أو لا تسمح بالغلق المحكم للجهاز.	نظف حشوة عزل الباب بإزالة أية بقايا من الأوساخ و/أو الثلج.
تشتت طاقة التبريد بسبب الفتح المتكرر و/أو الطويل للأبواب.	التزم بإرشادات الاستخدام (اطلع على البند "**الاستخدام المسموح به**") ثم تحقق من أن النظام يعمل بشكل صحيح. تأكد من عدم وجود انسداد في الفوهات الصغيرة لتدفق الهواء.

السبب	الحـــل
يُصدر الجهاز ضوضاء عالية	
لم يتم وضع الجهاز على بشكلٍ مستوٍ تماماً. يمكن أن يخلق التركيب غير متوازن اهتزازات.	نفِّذ الاتزان الصحيح للجهاز (انظر البند "**الوضع الصحيح**").
الجهاز يلمس أجزاء/أشياء أخرى التي تُسبب رنين صوتي.	ضع الجهاز بحيث لا يلامس أجزاء/أشياء أخرى.
في بعض الحالات، الناتجة عن التركيب السيئ، فإن المراوح الداخلية يمكن أن تصبح خارج مرحلة التوصيل.	استدع فني للتحقق من تشغيل المراوح.
بعض أجزاء الماكينة غير مثبتة جيداً.	تحقق من التثبيت المناسب لجميع الأجزاء الميكانيكية في قاعدة الجهاز.
أثناء التشغيل يحدث تكون متكرر للتكثيف والثلج على الجدران وعلى الباب	
الباب غير مغلق بإحكام.	تحقق من عدم وجود عوائق تمنع غلق الباب. ثم أغلق الباب بطريقة صحيحة.
عمليات فتح متكررة و/أو طويلة للباب.	التزم بإرشادات الاستخدام (اطلع على البند "**الاستخدام المسموح به**") ثم تحقق من أن النظام يعمل بشكل صحيح.
لا تعمل أداة ضبط/تنظيم درجة الحرارة المركبة بشكل صحيح	
التوصيلات الكهربائية معطوبة و/أو مرتخية.	افحص التوصيلات الكهربائية للجهاز (استعن بفني متخصص للقيام بذلك).
تغذية الشبكة يحدث بها تغييرات جهد أعلى من ±10%.	افحص تغذية الشبكة الكهربائية مستعينا بفني متخصص.

إذا استمرت المشكلة بعد إتباع النصائح والفحوصات المذكورة أعلاه، اتصل بشركتنا وأبلغ بما يلي:

- نوع المشكلة؛
- الرقم المسلسل للجهاز وتاريخ التصنيع، والذي يمكنكم العثور عليه على الملصق الموجود على الجزء الخلفي من الجهاز أو على دليل الاستخدام والصيانة.

يتم عرض الإنذارات التشغيلية في السطر السفلي من المنظم:

الإنذار التشغيلي	الشرح
المسابر معطلة	**المستشعر مفتوح أو به ماس في دوائره التشغيلية، نوعية المستشعر غير صحيحة أو هناك خطأ في توصيلها**
مسبار 1 به عُطل	مسبار الضبط لا يعمل. ضبط الساخن متوقف، ضبط البارد محدد بالوقت الضاغط
مسبار 2 به عُطل	مسبار الرطوبة لا يعمل، ضبط إضافة الرطوبة وإزالة الرطوبة متوقف. للتشبع يضع المنظم فترة زمنية مسبقة الضبط قبل إصدار إنذار تشغيلي خاص بذلك.
مسبار 3 به عُطل	3 ءالمسبار لا يعمل. إذا تم ضبط المسبار على أنه مسبار أذابة وإزالة الثلج، فإن نهاية عمليات إذابة وإزالة الثلج تنتقل فقط إلى نظام التحكم المحدد للوقت فقط. وإذا تم ضبطه كمسبار تكثيف، فإن مروحة المكثف تتبع الضاغط. إذا تم ضبطه كمسبار إضافي، ينطفئ المُرحّل المساعد AUX.
درجة حرارة الحد الأدنى	عند اجتياز درجة الحرارة نطاق القيم المسبقة الضبط
درجة حرارة الحد الأقصى	عند اجتياز درجة الحرارة نطاق القيم المسبقة الضبط
تأخر إنذار درجة حرارة	يتم تأخير الإنذارات التشغيلية في الحالات التالية: عند الإشعال التشغيل العادي من نهاية عمليات إذابة وإزالة الثلج عندما يكون الباب مفتوحًا من لحظة غلق للباب
إنذار انخفاض الرطوبة	عند اجتياز الرطوبة نطاق القيم المسبقة الضبط
إنذار ارتفاع الرطوبة	عند اجتياز الرطوبة نطاق القيم المسبقة الضبط
تأخر إنذار الرطوبة	يمكن تأخير إنذارات الرطوبة
إنذار انقطاع التيار الكهربي (وفحص RTC)	والساعة مفعلة يتم تسجيل وإظهار حالة تجاوز مدة التأخر المحددة
الإنذار التشغيلي RTC	يظهر بعد حوالي 1 دقيقة في حالة إزالة وحدة الساعة EVIF23TSX أو وحدة EVLINK أو في حالة انخفاض شاحن البطارية
إنذار الباب مفتوح	يظهر في حالة بقاء الباب مفتوحًا بعد مرور المدة الزمنية المحددة لذلك
إنذار "متعدد الوظائف"	يظهر من المدخل المتعدد الوظائف
إنذار "الحماية الحرارية 1"	يظهر في حالة انتقال المدخل المتعدد الوظائف إلى حالة الحماية الحرارية
إنذار عداد منظم الضغط	عداد منظم الضغط متوقف عن العمل
إنذار المكثف مفرط السخونة	ارتفعت درجة حرارة المكثف بشكل مفرد وتوقف تشغيليًا
إنذار توقف الضاغط لارتفاع مستوى التكثيف	الضاغط متوقف عن العمل بسبب ارتفاع مستوى التكثيف

إذا استمرت المشكلة بعد إتباع النصائح والفحوصات المذكورة أعلاه، اتصل بشركتنا وأبلغ بما يلي:

- نوع المشكلة؛
- الرقم المسلسل للجهاز وتاريخ التصنيع، والذي يمكنكم العثور عليه على الملصق الموجود على الجزء الخلفي من الجهاز أو على دليل الاستخدام والصيانة.

6 التخلص

في نهاية دورة حياة الجهاز، لا تُلقه في البيئة. يُسمح بتخزين مؤقت "كنفايات خاصة" في انتظار التخلص منه عن طريق المعالجة المناسبة و/أو التخزين النهائي.
توجد في العديد من البلدان تشريعات مختلفة، وبالتالي يجب الالتزام بالمتطلبات التي تفرضها القوانين المحددة والهيئات المكلفة من الدول التي يجري فيها معالجة النفايات والتخلص منها.
وبوجه عام، من الضروري معاودة إرسال الجهاز إلى المراكز المتخصصة لجمع النفايات والتخلص منها.

لإخراج الجهاز من الخدمة وتفكيكه والتخزين المحتمل له وما يلحق ذلك من التخلص منه، التزم بالإجراءات المشار إليها أدناه.

- **الإخراج من الخدمة:** افصل الجهاز عن شبكة التغذية الكهربائية. ثم اجعل الجهاز غير قابل للاستخدام تحضيراً للتخلص منه، مع إزالة أي جهاز لإغلاق التجاويف لتجنب أن يتم غلقها على شخص ما.
- **التفكيك: يجب أن تُنفذ عمليات التفكيك من قِبل طاقم عمل مؤهل.** قم بتفكيك الجهاز مع توجيه انتباه إلى تقسيم المواد التي يتكون منها إلى مجموعات وفقاً لطبيعتها الكيميائية (الصلب والزجاج والبلاستيك، الخ ...). في الضاغط يوجد زيت التشحيم وسائل التبريد واللذان يمكن استعادتهما وإعادة استخدامهما وكثير من المكونات المتبقية للجهاز عبارة عن نفايات خاصة مشابهة للنفايات الحضرية.
- **التخزين:** إذا تم تخزين الجهاز في مكانٍ مفتوح في انتظار إتباعنه، قم بتغطيته بأغطية عازلة وذلك لتجنب إتلاف الهياكل نتيجة العوامل الجوية مثل المطر والرطوبة، مما يؤدي إلى الأكسدة والصدأ.
- **التخلص:** يجب التخلص من مواد المخلفات الناتجة من الجهاز وفقًا للقوانين المعمول بها في البلد الذي كان الجهاز مركباً به. من أجل معالجة هذه المواد والتخلص منها استشر و/أو كلّف الشركات المتخصصة والمؤهلة لهذه المهمة.

ملاحظة للشركة المصنعة:

تقر الشركة المصنعة أنه تم تنفيذ تصميم وتطوير وتصنيع الجهاز وفقاً للتوجيه المتعلق بالحد من استخدام المواد الخطرة، مع توجيه اهتمام خاص لتطبيق الأجهزة الكهربائية والإلكترونية (WEEE) مع تعزيز، في إطار الملف البيئي وحماية صحة العامل، تدخل الأطراف المشاركة في تطبيق منتجاتها واستخدام والتخلص منها (الشركة المنتجة والموزعين والمستهلكين والمشغلين المشاركين في معالجة نفايات الأجهزة الكهربائية والإلكترونية).

التخلص من الجهاز (التوجيه الأوروبي *2012/19/UE*)



الأجهزة الكهربائية والإلكترونية القادمة من مصادر مهنية أو التي يمكن تصنيفها كنفايات مهنية، في نهاية عمرها، يجب ألا تُمنح مع النفايات الحضرية العادية المختلطة ولكن تُمنح، وفقًا للقانون وبناءً على وفقًا التوجيهات UE/19/2012 والقرار التشريعي 2014/49. استعلم من موزعك عن السحب أو الاستبدال المحتمل، في حالة استبدال المنتج بآخر مشابه له. على الرغم من أن منتجكم قد تم تصميمه وتنفيذه من أجل تقليل تأثيره على البيئة والصحة إلى الحد الأدنى، إلا أنه يحتوي على مكونات يمكن أن تكون ضارة إذا أديرت بشكل سيئ. يتمثل دوركم كمشتري، في إدارة الجهاز في نهاية عمره، إنه أمر ضروري للحد من تأثير النفايات على البيئة وعلى صحة الناس وتعزيز سلسلة إعادة التدوير. يعني رمز (الصندوق المشطوب)، الوارد أيضاً على منتجكم، أنه يجب عدم منح هذا الجهاز، في نهاية حياته، كنفايات حضرية مختلطة عادية، بل يجب إدارته، وفقًا للقانون، كنفايات أجهزة كهربائية وإلكترونية. كما يجوز أن تحدد كل دولة قواعد نوعية لمعالجة النفايات الكهربائية والإلكترونية. قبل منح الجهاز، راجع اللوائح السارية في بلدك.
يجب توجيه انتباه خاص إلى طرق التخلص الصحيحة لكل مكونات التغليف.

يُحظر
التخلص من المنتج مع النفايات الحضرية.

7 خدمة الدعم الفني وقطع الغيار

يُعدُّ استخدام **قطع الغيار الأصلية** ضماناً لجودة التشغيل وكفاءة الجهاز الخاص بكم مع مرور الوقت. يمكن طلب قطع الغيار الأصلية من:

- **مكتب الدعم الفني** بالشركة المصنعة؛
- **منفذ البيع** الذي تم شراء الجهاز منه؛
- **مركز الدعم الفني وقطع الغيار** المعتمد الأقرب لك.

إذا لزم الأمر، ولتسهيل التعرف على قطع الغيار، والشحن السريع وبغرض تجنب سوء الفهم المكلف والمزعج، يرجى طلب قطع الغيار مع ذكر المعلومات التالية:

- اسم مقدم الطلب (العنوان المضبوط والغرض من الشركة بالكامل)؛
- البيانات التعريفية للجهاز (انظر الموديل والرقم المسلسل على لوحة التعريف التي تحمل علامة الاتحاد الأوروبي CE المثبتة على الجهاز)؛
- وجهة البضاعة؛
- وسيلة نقل البضاعة؛
- بيانات تعريفية خاصة بقطع الغيار (يجب تقديم وصف مفصل للقطعة أو طلب الرسومات المفصلة للجهاز ونموذج طلب شراء قطع الغيار التي سيتم توريدها لكم).

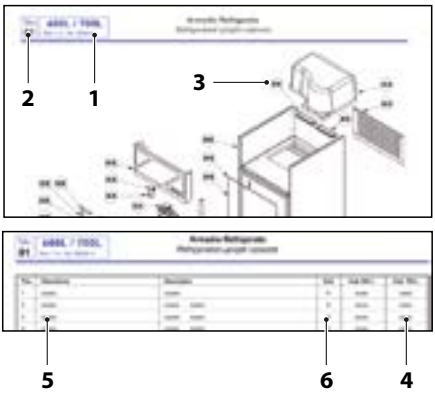

شكل 26

في حالة أنه سيتم توريد، من مركز الدعم الفني، بناءً على طلبكم، المستندات ونماذج طلب الشراء الخاصة بقطع الغيار، فإن البيانات التي يجب ذكرها في نموذج طلب الشراء تتمثل فيما يلي:

1. موديل الماكينة - (اطلع على لوحة التعريف التي تحمل علامة الاتحاد الأوروبي CE المثبتة على الجهاز)؛
2. رقم كابينة التبريد
3. وضع قطعة الغيار
4. رمز قطعة الغيار
5. وصف قطعة الغيار
6. الكمية

8 المرفقات

المرفقات *01* الوثيقة الفنية لغاز التبريد

يتم توفير المواصفات التقنية للغاز المبرد المستخدم بما في ذلك تعليمات السلامة الرئيسية والإسعافات الأولية باعتبارها جزءا لا يتجزأ من هذا الدليل.
لمزيد من المعلومات النوعية عن غاز التبريد المستخدم على الجهاز الموجود الذي تمتلكونه، يرجى الرجوع إلى وثيقة السلامة الواردة بشكل منفصل في العبوة المخصصة للوثائق.

المرفقات *02* المواصفات الفنية

بشأن كافة البيانات المتعلقة بالخصائص والمواصفات الفنية للجهاز الذي قمتم بشرائه، يرجى الرجوع إلى العقد المبرم بين الطرفين وإلى كتالوج المنتجات العام الذي يعرض جميع البيانات الفنية/الوظيفية الخاصة بجهازكم.

المرفقات *03* إقرار مطابقة الاتحاد الأوروبي

إقرار مطابقة الاتحاد الأوروبي مدرج في العبوة المخصصة للوثائق التي سيتم تسليمها إلى العميل إما عند الشراء أو عند إتمام التركيب (إن تقرر).

8.1 المرفقات 01 - الوثيقة الفنية لغاز التبريد

تنبيه خطر

يجب بالضرورة قبل إجراء أي تدخل قراءة واتباع الإرشادات الموجودة في دليل إرشادات الاستخدام.

أية أعمال أو تدخلات تتم على طاولة العرض والبيع المشحونة بغاز التبريد R290 يجب أن تتم فقط وحصريًا على يد فنيين خبراء ومتخصصين ومجهّزين لإجراءات العمل مع غاز التبريد R290. يجب أن تتم هذه الأنشطة والأعمال على يد طاقم العمل المحدد من قِبل الشركة المصنّعة أو الموزّع المعتمد الذي اشتريت منه الجهاز.

استخدم فقط وحصريًا المكونات المناسبة؛ في حالة ضرورة استبدال بعض مكونات الجهاز فإنه يجب استعمال قطع الغيار الأصلية والمعتمدة للاستخدامات المحددة في هذا الجهاز.

غاز التبريد الفريون *R134a*

الفريون R134a	مادة خطيرة
رباعي فلورو الإيثان	(هيدرو فلورو كربون 100% (134a HFC
المظهر:	غاز سائل عديم اللون
الرائحة:	خفيفة من الأثير
GWP:	1300

سائل التبريد *R290* (البروبان)

البروبان R290	غازات قابلة للاشتعال، الفئة 1 (H220)
البروبان	100%
المظهر:	غاز سائل عديم اللون
الرائحة:	غالبًا مضاف إليه رائحة مميِّزة. مائل إلى الحلاوة. يُدرك بصعوبة عندما يكون بتركيزات منخفضة.
GWP:	-

التعريف بالمخاطر

التعرض العالي للاستنشاق قد يسبب آثارا مخدرة. قد يسبب التعرض المفرط والحاد خلل في انتظام ضربات القلب ويسبب الموت المفاجئ. رذاذ المنتج أو البخاخ قد يسبب حروق الثلج في العينين أو على الجلد.

تدخلات الإسعافات الأولية

في حالة الضرورة اتصل على 118 أو رقم طوارئ آخر متوفر في المنطقة.

فيما يلي تدابير الإسعافات الأولية التي يجب إتباعها في حال:

- **الاستنشاق:** في حالة التركيز العالي يمكن أن يسبب الاختناق. ويمكن أن تشمل الأعراض فقدان الحركة و/أو فقدان الوعي. قد تعاني الضحية من الاختناق. بعد ارتداء جهاز التنفس تحت الماء انقل الضحايا إلى منطقة جيدة التهوية وأبقهم بعيداً عن الحر. نفذ التنفس الاصطناعي فقط إذا توقف نفس الضحية. اطلب العناية الطبية فورا.
- **ملامسة الجلد:** اعمل على ذوبان الأجزاء المتضررة بالماء، اخلع الملابس الملوثة، مع الحرص لأنه في حالة الحروق يمكن أن تلتصق بالجلد. في حالة ملامسة الجلد، اغسل فوراً وبغزارة بالماء الفاتر. الخضوع للفحص الطبي إذا ظهرت أعراض مثل التهيج والاحمرار.
- **ملامسة العين:** اغسل العينين فوراً بمحاليل غسيل العين أو بالماء، لمدة 15 دقيقة على الأقل، مع إبقاء الجفون مفتوحة جيداً. طلب المساعدة الطبية الفورية.
- **البلع:** تُعدُّ طريقة تعرض قليلة الاحتمال. في حالة حدوث ذلك، لا تستحث التقيؤ. إذا كان المريض واعيا، اجعله يشرب 200-300 مل من الماء. اطلب المساعدة الطبية الفورية.
- **الأعراض الأساسية:** الاختناق.
- **ضرورة استشارة طبيب أو تلقي معالجات خاصة:** علاج الأعراض وعلاج داعم عند اللزوم. لا تتناول الأدرينالين والعقاقير المحاكية الودية وما شابهها بعد التعرض، نظراً لوجود خطر عدم انتظام ضربات القلب، مع ما يلحق ذلك من توقف القلب المحتمل.

מבוא

לקוח יקר,
אנו מודים לך שבחרת במכשיר שלנו.
הדגם שבחרת הוא בעל ביצועים גבוהים, עיצוב וטכנולוגיה מתקדמים, אמינות ואיכות בנייה גבוהה.
לתחזוקה וטיפול במכשיר, אנו ממליצים לפנות לאיש מקצוע, אשר משתמש, בעת הצורך, רק בחלקי חילוף מקוריים.
מדריך זה מכיל המלצות ומידע חשוב שיש לדעת להתקנה קלה יותר ולשימוש הטוב ביותר במכשיר.

ורציה:
.DALMEC by DAL SANTO s.r.l
Via Fabio Filzi, 46 - 31036 Istrana (TV) Italy
Ph. +39 0422 832679 - Fax +39 0422 677043
www.dal-mec.it - info@dal-mec.it

תמדקום העדוה אלל רצומב סייוניש עצבל תוכזה תא ומצעל רמוש ורציה.

הסמלים במדריך ומשמעותם



אזהרה
לציון מידע מסוים.



שים לב
לציון פעולות חשובות ורגישות במיוחד.



זהירות סכנה
לציון פעולות אשר, אם אינן מבוצעות כהלכה, עלולות לגרום לפגיעות שונות או לגרום לתקלות או נזק חומרי למכשיר, ולכן הן דורשות תשומת לב מיוחדת והכנה נאותה.



זהירות סכנת התחשמלות
לציון פעולות אשר, אם אינן מבוצעות כהלכה, עלולות לגרום לפגיעות חשמל, ולכן הן דורשות תשומת לב מיוחדת והכנה נאותה.



אסור
לציון פעולות שביצוען אסורה.

אחריות

האחריות על המוצר הינה אחריות סטנדרטית והיא תקפה לשנה (1) מיום רכישת המכשיר. תנאי האחריות מפורטים תחת " תנאים כלליים לרכישה" זמינים בכתובת www.dal-mec.it.

שים לב

- תוקף האחריות יפוג עקב שימוש במכשיר שלא על-פי ההוראות המצוינות במדריך זה.
- תוקף האחריות יפוג במקרה של שינוי ו/או תיקון המכשיר באופן עצמאי או על-ידי צד שלישי אינו מאושר על ידי היצרן / הספק המורשה.
- השימוש במוצר הוא על-פי הוראות היצרן ובהתאם לייעודו. אין היצרן אחראי על נזקים הנגרמים לאנשים, בעלי-חיים או רכוש, בגין טעויות התקנה, תחזוקה או שימוש לא ראוי במכשיר.
- האחריות מוגבלת לתיקון או החלפה של חלקים פגומים בשל פגם מוכח של החלקים או בשל פגם בייצור.
- החלקים המוחלפים נשארים רכושו של היצרן. הלקוח יחויב על עלות התיקונים והעברות של כוח אדם, כמו גם על עלויות המשלוח וההובלה.
- כל פיצוי אחר אינו נכלל וכל דרישה לפיצוי עבור נזק ישיר ו/או עקיף מכל סוג שהוא אינה מורשית.
- האחריות אינה תקפה עבור חלקים חשמליים, חומרים מתכלים או כל חלק שנפגם בעקבות שימוש לא נאות, או שימוש שגוי.
- תוקף האחריות יפוג באם הלקוח אינו עומד בתשלומים.

תעודת אחריות

חברה: _____

רחוב: _____

מיקוד: _____ ישוב: _____

מחוז: _____ תאריך התקנה: _____

דגם: _____

מס׳ זיהוי: _____

מפתח עניינים

1 כללי 48
1.1 אזהרות כלליות והוראות בטיחות 48
1.2 איסורים 51
1.3 שימוש 52
1.4 תאימות 52
1.5 תיאור המכשיר 53
1.6 זיהוי 54
1.7 מבנה 55
1.8 מידע טכני 55
1.9 זיהוי מוצר 56

2 התקנה 57
2.1 קבלת המוצר 57
2.2 פתיחת האריזה 58
2.3 מקום ההתקנה 58
2.4 מיקום נכון 59
2.5 יישור 59
2.6 חיבור לחשמל 60

3 הפעלה ושימוש 61
3.1 תחילת עבודה 61
3.2 שימוש נכון 61
3.3 ממשק משתמש - EV3B 63
3.3.1 הדלקה/כיבוי 64
3.3.2 פתיחה/נעילה של לוח המקשים 64
3.3.3 הגדרות עבודה 64
3.3.4 הפעלת הפשרה במצב ידני 65
3.3.5 הנחת מוצרים 65
3.4 ממשק משתמש - EVJ200 66
3.5 ציוד 68
3.5.1 החלפת דלת ביחידת גירות 68

4 תחזוקה 75
4.1 הכנה לפעולות תחזוקה 75
4.2 ניקיון פנימי וחיצוני של המכשיר 76
4.3 ניקוי אטם הדלת 76
4.4 ניקוי המעבה, יחידת הקירור והאידוי 77
4.5 תחזוקה מיוחדת של המכשיר 78
4.6 הכנת המכשיר לחוסר פעילות ממושך 78
4.7 בקשה והתקנה של אביזרים אופציונליים לאחר הרכישה 78

5 חריגות - סיבות אפשריות - פתרונות 79

6 סילוק פסולת 82

7 שירותי תמיכה טכנית וחלקי חילוף 83

8 נספחים 84
8.1 נספח -01 נתונים טכניים של גז הקירור 85

1 כללי

1.1 אזהרות כלליות והוראות בטיחות

אזהרה

- מדריך זה הוא רכושו של היצרן וחל איסור מוחלט לשכפל או להעביר לצד שלישי את תוכנו של מסמך זה. כל הזכויות שמורות. זהו חלק בלתי נפרד מהמכשיר. וודאו כי הוא תמיד מסופק עם המכשיר, גם במקרה של מכירה / העברה לאדם אחר, כך שניתן יהיה להתייעץ עם המשתמש או עם אדם המורשה לתחזוקה ולתיקונים.
- יש לקרוא היטב את המדריך לפני השימוש במכשיר כדי להבטיח הפעלה בטוחה.
- אין להתעלם משום דבר שכתוב במדריך. יש לתת תשומת לב מיוחדת להוראות המודגשות. מילוי אחר ההוראות וההמלצות הכלולות במדריך יעזור למשתמש לעשות שימוש נאות ובטוח במכשיר.
- תרגום המדריך לשפת המשתמש בוצע בקפדנות מרבית. כדי למנוע תאונות אפשריות או נזק לאדם או רכוש עקב תרגום שגוי של הוראות אלה, מומלץ בזאת ללקוח לא לבצע פעולות או תמרונים עם המכשיר במקרה של אי ודאות או ספקות לגבי הפעולה שיש לבצע, ולפנות לשירות ללקוח בדרישה להבהרות.
- במקרה שמדריך זה אבד, אנא פנה ליצרן בבקשה לעותק חדש.
- היצרן לא יישא באחריות לנזקים הנובעים מתקלות, תאונות או פגיעות שונות שנגרמו עקב אי-ציות להוראות (או בכל מקרה, אי-יישום ההוראות) שבמדריך זה. הוראות אלה חלות גם על הכנסת שינויים, התאמות ו/או התקנה של אביזרים שאינם מורשים.
- בעת קבלת המוצר, בדוק את שלמותו. במקרה שאינו תואם את ההזמנה, פנה למשווק המקומי שמכר את המכשיר.
- במקרה של נזק לאריזת המכשיר, דווח על כך מיד למוביל ולספק המוצר.

אזהרה

- מכשיר זה מיועד אך ורק לאחסון מוצרים שאינם מסוכנים. הוא אינו מיועד לאחסון מזון העלול להיות מסוכן.
- אין להשתמש באביזרים אחרים (מדפי רשת, מסילות הזזה, תומכים, וכו') בנוסף לאלה הכלולים במשלוח.
- המכשיר אינו מיועד להתקנה או שימוש באזורים החשופים לפגעי מזג האוויר. אין להציב ולהשתמש במכשיר בסמיכות למקורות חום (תנורים ו/או להבות בישול, גופי חימום כגון רדיאטורים או קונווקטורים, וכדומה), או לחשוף אותו לאור השמש, כדי למנוע התחממות יתר שתפגע ביעילותו.
- במקרה של ספק לגבי מצב ו / או תקינותו של המכשיר וחלקים נלווים, פנה למשווק המקומי שלך לקבלת מידע נוסף.
- אין להשתמש במכשיר אם קיימות חריגות ו / או תקלות שלא מופיעות בחלק זה " **חריגות - סיבות אפשריות - פתרונות**". במקרה זה, בקש עזרה של טכנאי מוסמך. אסור, בשום מקרה, לנסות לתקן את המוצר בעצמכם וביוזמתכם.
- הבטיחו שאספקת החשמל תואמת את מאפייני המכשיר (ראה את המפרט הטכני שעל לוחית הזיהוי בגב המוצר).
- לאחר הזמנת המכשיר, דוות לספק על כל חריגות או אי תקינויות שנמצאו.
- יש לבדוק מידי פעם את שלמות כבל החשמל, את התקע ואת השקע שלו. אם כבל החשמל פגום, ניתן להחליף אותו אצל היצרן או המשווק המקומי שמכר את המכשיר בלבד, או על ידי אנשי תחזוקה ותיקון מורשים. אין לנתק בשום מקרה את התקע מהשקע על ידי משיכת הכבל.
- ודא כי לא קיימת סכנת מעידה על כבל החשמל, הסתבכות בו או דריכה עליו.

אזהרה

- אי שימוש ממושך במכשיר כרוך בביצוע הפעולות הבאות:
- *נתק את כבל החשמל מהשקע. אם התקע אינו נגיש, מומלץ לנתק את המפסק החד - קוטבי המחובר לשקע שאליו מחובר המכשיר*
- *לרוקן אותו לחלוטין ולנקות את החלקים הפנימיים שלו באמצעות מטלית לחה או חומר ניקוי ניטרלי*
- *במקרה הצורך, נתקו על פי סדר, קודם כל את כבל החשמל מהשקע ואחר כך את הכבל מהמכשיר.*
- כאשר המכשיר פועל, יש להיזהר ממגע במשטחי הפלדה הפנימיים בידיים רטובות או לחות, שכן העור עשוי להידבק למשטחים קרים במיוחד.
- יש להשתמש בחלקי חילוף מקוריים בלבד או בחלקים המאושרים על-ידי היצרן כדי למנוע נזק כלשהו במכשיר.
- יש להקפיד על ניקיון ותחזוקה כנדרש במדריך זה.
- במקרה של תקלה ו/או כשל מכני, יש להזמין ולהשתמש אך ורק בחלקים מקוריים המסופקים על ידי היצרן.
- שינויים והתאמות שייעשו לאחר שיווקו של המכשיר, אינן מחייבות את התערבות היצרן כלפי מכשירים שכבר נרכשו.
- ההוראות במדריך זה אינן תחליף אלא תוספת להתחייבות המעסיק לפעול בכפוף לחוקים הנוגעים לפעולות-מנע ובטיחות.
- תנאים אלה כפופים גם לעמידה בדרישות הנוגעות להתקנה ולאספקת החשמל אשר חייבות להיות ממולאות בקפידה.
- היצרן לא יישא באחריות לנזקים הנובעים מתקלות, תאונות או פגיעות שונות שנגרמו עקב אי-ציות להוראות (או בכל מקרה, אי-יישום ההוראות) שבמדריך זה. הוראות אלה חלות גם על הכנסת שינויים, התאמות ו/או התקנה של אביזרים שאינם מורשים.

אזהרה

- השימוש במכשיר מתאים לילדים מגיל 8 ומעלה. אנשים עם יכולות מוגבלות מבחינה פיזית, חושית ונפשית או חסרי ניסיון וידע, יוכלו להשתמש במכשיר רק אם הם נמצאים תחת השגחה או קיבלו הנחיות לגבי השימוש במכשיר בצורה בטוחה והם מבינים את הסכנות הכרוכות בכך. אין לאפשר לילדים לשחק עם המכשיר. אין לאפשר לילדים לנקות ולבצע פעולות תחזוקה במכשיר ללא השגחה.

1.2 איסורים

אסור

- ביצוע שינויים ו/או תיקונים למוצר. כל תיקון חייב להתבצע על ידי טכנאי מורשה.
- אחסון חומרים דליקים או חומרי נפץ (לדוגמה, תרסיס המכיל חומר דליק), בתוך או בקרבת המכשיר.
- להשתמש במכשירים חשמליים מכל סוג שהוא בתוך תאי אחסון המזון.
- להשאיר את המכשיר חשוף לנזקי מזג האוויר.
- לגעת במכשיר בגוף רטוב או לח ו/או ברגליים יחפות. במקרה של זליגת חשמל הנובעת מתקלה במגעים בחלקי המתכת של המכשיר, יש לכבות את המכשיר ולנתקו מהשקע וליצור קשר עם משווק מורשה.
- להשאיר את חומרי האריזה בהישג ידם של ילדים ללא השגחה, שכן הדבר עלול להיות מסוכן. לפיכך יש לפנותם בהתאם להוראות המחייבות בחוק.

1.3 שימוש

השולחן תוכנן ויוצר במטרה לייצר ולשמור בתוכו טמפרטורה אידאלית לשימור מוצרי מזון של גסטרונומיה וקונדיטוריה.

1.4 תאימות

מוצר זה תוכנן ויוצר בהתאם להוראות החוק והתקנים האחידים הנוגעים למגזר התעשייתי של מוצר זה.
הוראות השימוש והאזהרות הכלולות במדריך זה מובאות כאן כשירות למשתמש בהתאם להנחיות הבאות: CE (Machinery/2006/42 (Directive), 2014/35/CE (The low voltage Directive), 2014/30/CE (The electromagnetic compatibility Directive, בהתאם לבטיחות המכונה המאוזכרת בהצהרת התאימות CE, להלן.

DICHIARAZIONE DI CONFORMITA'
DECLARATION OF CONFORMITY
KONFORMITÄTSERKLÄRUNG
DECLARATION CE DE CONFORMITE
DECLARACIÓN DE CONFORMIDAD

CE

Costruttore / Manufacturer / Hersteller / Producteur / Fabricante	**DALMEC by DAL SANTO Srl** Via F. Filzi, 46 - 31036 Istrana (TV) - Italia
Macchinario: Machine: Bezeichnung der Machine: Machine: Máquina:	**Armadio refrigerato / Refrigerated cabinet** **Armoire réfrigérée / Kühlschrank**
Matricola / Serial number / Seriennummer / Matricule / Matrícula	**20270041**
Modello / Model / Modell / Modèle / Modelo Articolo / Article / Artikel / Article / Artículo	**PGCC070ANAF**
Inizio produzione / production start / debut production / producto a partir de / Produktions-Beginn	**2020**

Direttive e norme di riferimento applicate per questo macchinario: / Regulations and rules of reference given to this machinery:
Angewendete bezugnehmende Vorschriften und Normen für dieses Gerät: / Directives et normes de référence appliquées pour cet appareil:
Directivas y normas de referencia aplicadas para esta máquina:

• DICHIARAZIONE CE DI CONFORMITA' ALLA "DIRETTIVA MACCHINE" • EC DECLARATION OF CONFORMITY TO "MACHINERY DIRECTIVE" • CE-KONFORMITÄTSERKLÄRUNG BEI DER "MASCHINEN RICHTLINIE" • DECLARATION CE DE CONFORMITE A LA "DIRECTIVE MACHINES" • CERTIFICACION CE EN CONFORMIDAD CON LA "DIRECTIVA MÁQUINAS"	**2006/42/EU**
• DICHIARAZIONE DI CONFORMITA' ALLA DIRETTIVA "COMPATIBILITA' ELETTROMAGNETICA" • EC DECLARATION OF CONFORMITY TO "ELECTROMAGNETIC COMPATIBILITY DIRECTIVE" • CE-KONFORMITÄTSERKLÄRUNG BEI DER VORSCHRIFT "ELEKTROMAGNETISCHE KOMPATIBILITÄT" • DECLARATION DE CONFORMITE A LA DIRECTIVE "COMPATIBILITE ELECTROMAGNETIQUE" • CERTIFICACION CE EN CONFORMIDAD CON LA DIRECTIVA "COMPATIBILIDAD ELECTROMAGNETICA"	**2004/108/EU**
• DIRETTIVA "SULLA RESTRIZIONE DELL'USO DI DETERMINATE SOSTANZE PERICOLOSE NELLE APPARECCHIATURE ELETTRICHE ED ELETTRONICHE" • DIRECTIVE "ON THE RESTRICTION OF THE USE OF CERTAIN HAZARDOUS SUBSTANCES IN ELECTRICAL AND ELECTRONIC EQUIPMENT" • CE/KONFORMITÄTSERKLÄRUNG "ZUR BESCHRÄNKUNG DER VERWENDUNG BESTIMMTER GEFÄHRLICHER STOFFE IN ELEKTRO- UND ELEKTRONIKGERÄTEN" • DECLARATION CE DE CONFORMITE "A LA LIMITATION DE L'UTILISATION DE CERTAINES SUBSTANCES DANGEREUSES DANS LES EQUIPEMENTS ÉLECTRIQUES ET ÉLECTRONIQUES" • CERTIFICACION CE EN CONFORMIDAD CON LA DIRECTIVA SOBRE RESTRICCIONES A LA UTILIZACIÓN DE DETERMINADAS SUSTANCIAS PELIGROSAS EN APARATOS ELÉCTRICOS Y ELECTRÓNICOS	**2011/65/EU**

• Si dichiara che l'apparecchiatura di nostra produzione, specificata sopra, è progettata e costruita in conformità ai requisiti essenziali di sicurezza dettati dalle direttive summenzionate. Vi rammentiamo che la presente dichiarazione perde validità in caso di modifiche dell'apparecchiatura eseguite senza il nostro consenso.
• It is hereby declared that the mentioned machine manufactured by us is designed and manufactured in compliance with the essential safety requirements as requested by the above mentioned directives. May we remind you that the present declaration shall be null and void should any modifications be carried out on the machine without our approval.
• Hiermit erklären wir, daß die bezeichnete Maschine bei uns hergestellt aufgrund Ihren Konzipierung und Bauart sowie in der von uns in Verkehr Ausführung den einschlaggigen grundlegenden Sicherheitsanforderungen aufgrund der oben aufgeführten Richtlinien. Bei einer mit Ihnicht abgestimmten Änderung der Maschine verliert diese Erklärung ihre Gültigkeit.
• Nous déclarons que la machine de notre production spécifiée a été conçue et construite de façon à répondre aux conditions essentielles requises en matière de sécurité prévus par les directives susmentionnées. Nous vous rappelons que la présente déclaration perd la validité en cas de modifications apportées à la machine sans notre autorisation.
• El fabricante declara que la máquina de su producción especificada fue proyectada y fabricada de conformidad con los requisitos esenciales de seguridad prescritos establecidos por las Directivas mencionadas anteriormente. Se deja constancia de que la presente declaración perderá su validez en caso de que se realicen modificaciones en los productos sin previa autorización del fabricante.

• Si dichiara che l'apparecchiatura è progettata e costruita in conformità alla
• It is hereby declared that the mentioned machine manufactured by us is designed and manufactured in compliance with:
• Hiermit erklären wir, daß die bezeichnete Maschine bei uns hergestellt aufgrund Ihren Konzipierung und Bauart:
•Nous déclarons que la machine de notre production spécifiée a été conçue et construite de façon à répondre aux:
•El fabricante declara que la máquina de su producción especificada fue proyectada y fabricada de conformidad con:

NORMA ARMONIZZATA / HARMONIZED STANDARD / ZUSAMMENPASSENDE VORSCHRIFTEN / NORME HARMONISÉE / NORMA ARMONIZADA
EN 60335-1; EN 60335-2-89 ; EN 62233 ; EN 378 ; EN 55014-1 ; EN 55014-2; EN55015;
EN61000-3-2 ; EN61000-3-3 ; EN61000-4-2 ; EN61000-4-3 ; EN61547 ; EN60079-15 [R]

Informazioni Supplementari / Additional Information:
[R] solo se utilizza gas refrigerante R290 / only if work with refrigerant R290
[S] solo se applicabile / only if applicable
Il fascicolo tecnico è custodito presso il costruttore / The technical file is kept by the manufacturer / Die technischen Unterlagen wird vom Hersteller aufbewahrt / Le dossier technique est conservée par le fabricant / El expediente técnico se mantiene por el fabricante

Identificazione del firmatario / Identification of signer / Angaben zum Unterzeichner / Identification du signataire / Identificación del firmante

Istrana, li 02/07/2020

Preposto / Person in Charge

DAL SANTO s.r.l.

FAC-SIMILE

1.5 תיאור המכשיר

השולחן אליו מתייחס מדריך זה תוכנן ונבנה על מנת שיוכל להגיע ולשמור על טמפרטורה פנימית המסוגלת לאחסן מוצרי מזון ומאפים בטמפרטורת האחסון האידאלית.

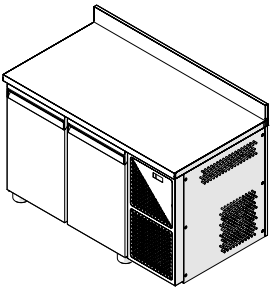

איור 1

להלן רכיבי השולחן:

- גוף קירור "מונובלוק" נשלף.
- מבנה פנימי וחיצוני מנירוסטה. פינות פנימיות מעוגלות מאפשרות לנקות בקלות רבה יותר דלתות עם סגירה אוטומטית ואטם מגנטי. אטם מפוליאוריטן מוזרק בלחץ גבוה ללא CFC או HCFC.
- בקר דיגיטלי עם חיישן טמפרטורה NTC. קירור מאוורר עם גז R290. הפשרה ואידוי אוטומטיים של מי העיבוי.
- מסילות מדפים ניתנות לכוונון ונשלפות. רגליות נירוסטה שניתן לכוון את גובהן (אפשרות לגלגלים לפי בקשה). ידית מקצועית וקומפקטית עם עיצוב חדשני.
- תוספות: ערכת קונדיטוריה, תאורה פנימית, דלתות זכוכית, ערכת גלגלים, יחידת מגירות עם מגירות בשלושה גבהים שונים, גב אחורי.

1.6 זיהוי

על כל מכשיר קיימת לוחית זיהוי וסימון CE (סוג 1 או סוג 2). על התג נמצאים הפרטים המזהים שלו והמפרט הטכני.
לוחית הזיהוי מקובעת בפנים המכשיר בצד ימן או שמאל.
בהתאם לשנת הייצור, תופיע אחת משתי לוחיות CE.

שים לב
חבלה, הסרה, חוסר בלוחית זיהוי או כל דבר אשר מקשה על זיהוי המכשיר עלול לגרום לקשיים בהתקנת ובתחזוקת המכשיר.

סוג 2

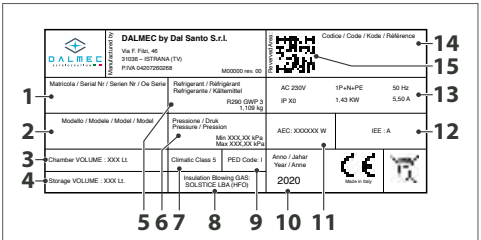

איור 2

1. מספר סדרה
2. דגם
3. נפח החדר
4. נפח אחסון
5. קירור
6. לחץ
7. סוג אקלים
8. בידוד גז
9. סוג PED
10. שנה
11. צריכה שנתית
12. דירוג אנרגיה
13. מפרט טכני של המכשיר
14. קוד לקוח
15. קוד QR המאפשר כניסה לפורטל DALMEC

סוג 1

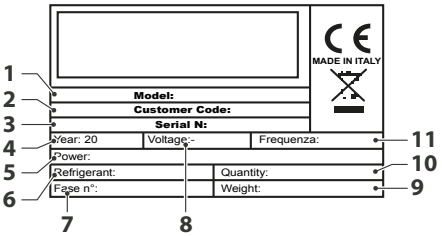

איור 3

1. דגם
2. קוד לקוח
3. מספר סדרה
4. שנה
5. צריכה
6. קירור
7. שלב מס'
8. מתח
9. משקל
10. כמות
11. תדר

1.7 מבנה

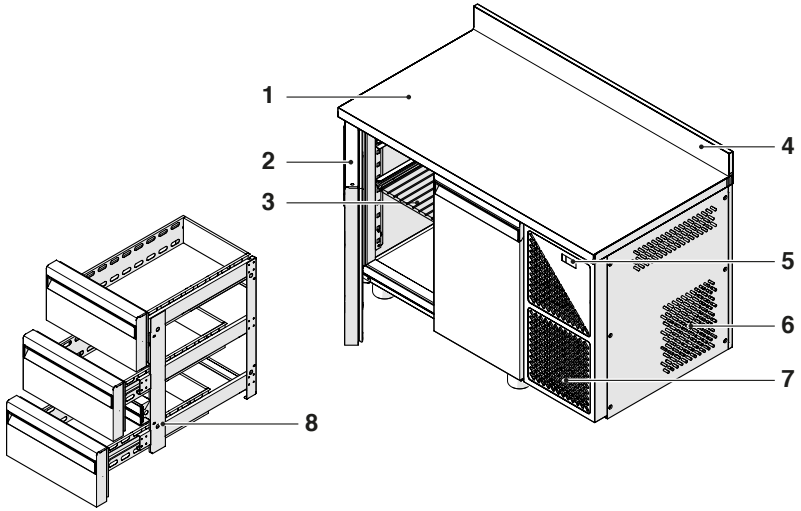

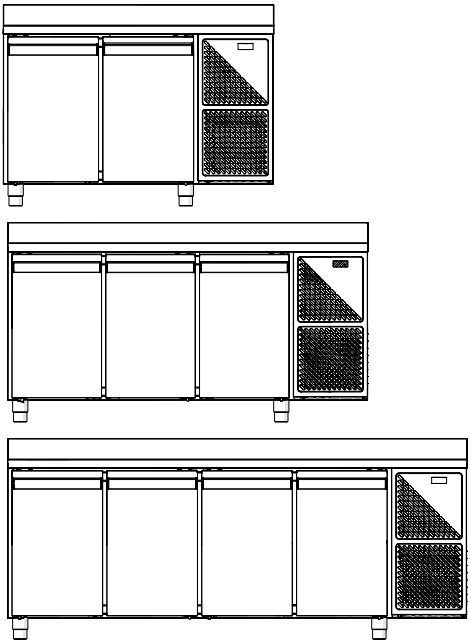

1. משטח עבודה (לבחירה)
2. דלת
3. מדפים
4. חיפוי קיר (לבחירה)
5. לוח בקרה
6. מבנה
7. רשת הגנה על המעבה
8. יחידת מגירות (אופציונלי)

איור 4

1.8 מידע טכני

כדי לעיין בנתונים הטכניים והתפקודיים של המכשיר, עיין בלוחית הזיהוי שעל המכשיר (בתא הפנימי).

1.9 זיהוי מוצר

קוד השולחנות מורכב באופן הבא:

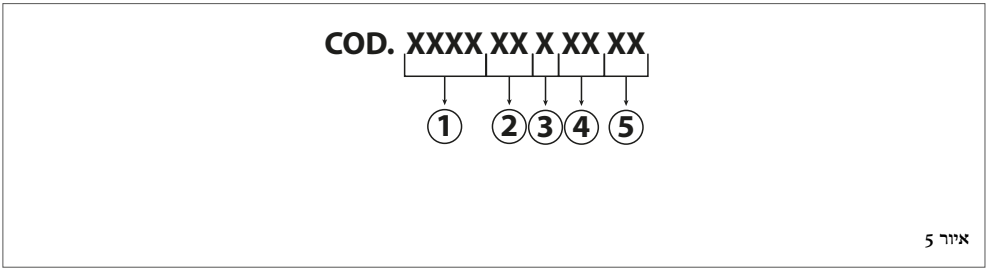

איור 5

קטגוריה	מגוון	גרסה
קייטרינג	PECLXXXX	קל
	PECTXXXX	
	PPCTXXXX	פלוס
	PPCLXXXX	
	PGCTXXXX	זהב
	PPCSXXXX	-
	PPSAXXXX	
קונדיטוריה	CPCTXXXX	פלוס
	PPCTXXXX	
מאפייה	BGCTXXXX	זהב
	BPCPXXXX	פלוס

מספר	תיאור	אפשרויות
1	דגם	-
2	גרסה	60 = 600 מ"מ - 70 = 700 מ"מ
3	דלתות	2 = 2 דלתות - 3 = 3 דלתות - 4 = 4 דלתות
4	מנוע	DB - AN
5	הגדרה	GL = דלת זכוכית - SP = ללא משטח - AL = חיפוי קיר

ייתכן שאין ציון למנוע (4) בקוד המוצר.

מנוע	גז	טמפרטורה
TN	R134A	+10/0
BT	R134A	-22/-18

מנוע	גז	טמפרטורה
AN	R290	+10/0
AB - DB	R290	-22/-18
T2	R290	-20/-15 +10/-2

לדוגמה: שולחן קירור PPCT7A2ANGLSP הוא שולחן מקטגוריה Pastry, בגרסה Plus, עומק 700 mm, עם 2 דלתות והנעה AN. הוא מסופק עם דלתות זכוכית ובלי משטח.

2 התקנה

2.1 קבלת המוצר

המכשיר מגיעה ארוז ומוגן באריזת קרטון אחת.
הוראות ההתקנה, השימוש והתחזוקה מסופקות יחד עם המכשיר ונמצאות בתוכו.

אזהרה
המדריך הינו חלק בלתי נפרד מהמכשיר. מומלץ לקרוא אותו בקפידה לפני ההתקנה והשימוש במכשיר ולשמור אותו במקום בטוח לצורך התייעצות נוספת או העברתו לבעלים או למשתמשים אחרים.

אסור
אין להשאיר את חומרי האריזה בהישג ידם של ילדים ללא השגחה, שכן הדבר עלול להיות מסוכן. לפיכך יש לפנותם בהתאם להוראות המחייבות בחוק.

הזזת המכשיר תבוצע באמצעות המשטח עליו הוא התקבל. המכשיר חייב להישאר במצב אנכי כפי שמצוין על האריזה.

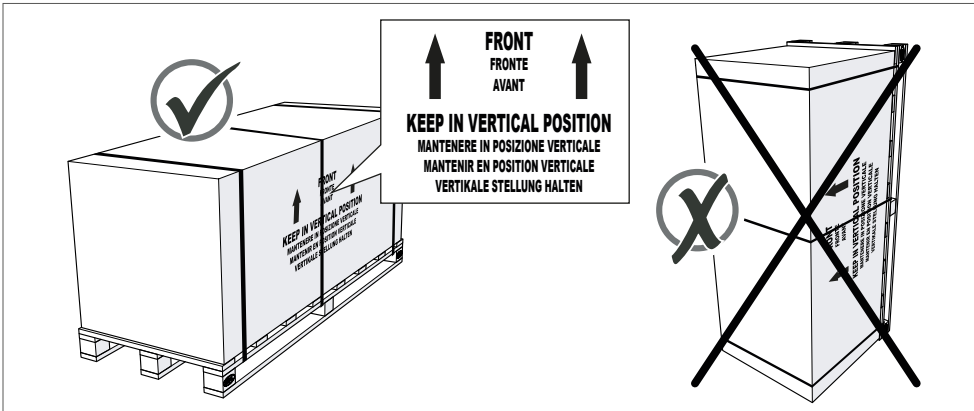

איור 6

ניתן לשנע בקלות את האריזה בעזרת מלגזה או התקנים דומים המתאימים לתנאים. פעולות הפירוק וההובלה יבוצעו על ידי המלגזה או התקנים דומים.

זהירות סכנה
פעולות ההרמה וההובלה עשויות להיות מאד מסוכנות במקרה שלא תנוהלנה תוך נקיטה בזהירות מרבית: יש להרחיק מהמקום עובדים בלתי מורשים ולפנות, לנקות ולתחום את מסלול ההובלה.

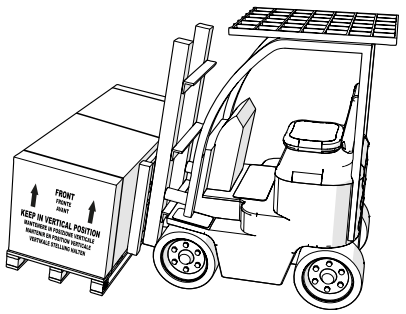

איור 7

לפני פעולת ההרמה, אנא ודא כי:
- זרועות המזלג של המלגזה ממוקמות במרכז המשטח עליו מונחת האריזה באופן שהמכשיר ממורכז כראוי ומשקלו מאוזן;
- הרמת והזזת האריזה יבוצעו לאט ובזהירות, ללא זעזועים או תנועות פתאומיות;
- במידת האפשר, בעת ההובלה, המכשיר לא יהיה מורם יותר מ-10 או 15 ס"מ מהרצפה.

2.2 פתיחת האריזה

המכשיר מגיע ארוז באריזת קרטון, קלקר וניילון. ברגע ההגעה למקום ההתקנה:
- הסר את האריזה (חיזוקים, קרטון, קלקר וכד') ואת סרטי ההגנה העוטפים את משטחי הנירוסטה;
- הרם את המכשיר, בזהירות מרבית, עם המלגזה והוצא את המשטח שתחתיו, לאט, ללא זעזועים או תנועות פתאומיות וללא פגיעה בחלק התחתון של המכשיר.

זהירות סכנה
הקפד שלא להשאיר את חומרי האריזה בהישג ידם של ילדים או אנשים עם מוגבלויות כיוון שהם סכנה פוטנציאלית עבורם, וודא את סילוקם על פי התקנות התקפות בנושא סילוק פסולת.

לאחר הסרת האריזה:
- לרוקן את המכשיר מתוכן (שקית מסמכים והוראות התקנה ושימוש);
- בדוק שהמוצר תואם את מה שהוסכם עליו במהלך הרכישה או חתימת החוזה (סוג המוצר, אביזרים, או חלקים בהזמנה מיוחדת);
- וודא כי המכשיר הגיע בשלמותו, ללא פגמים או שברים וללא חלקים פגומים - (**במידה וקיים פגם, אין להשתמש במכשיר. יש ליצור קשר בהקדם עם הספק**).

2.3 מקום ההתקנה

כדי להבטיח שהמכשיר יפעל ביעילות מרבית, חשוב למקמו במקום מתאים. לכן יש צורך לוודא שמקום ההתקנה:
- מאובזר בשקע חשמל המוארק בהארקה תקנית בקרבת המכשיר;
- מבטיח החלפת אוויר מספקת, גם בזמנים בהם המקום סגור;
- אינו חשוף לשמש ו/או למקורות קרינה אחרים (כגון, נורות להט בעוצמה גבוהה, תנורים, להבות בישול, גופי חימום כגון רדיאטורים ו/או קונווקטורים);
- גדול ומרווח מספיק כדי לאפשר הפעלה נוחה של המכשיר;
- סגור ומוגן כדי למנוע גישה מאנשים בלתי מורשים.

2.4 מיקום נכון

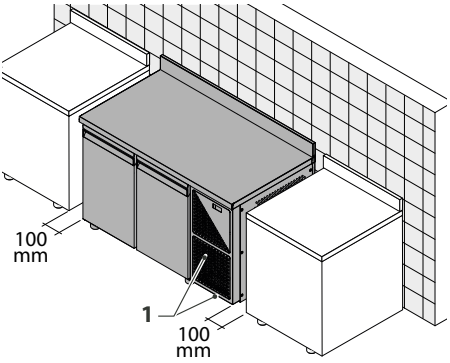

איור 8

מקם את ארבעת רגלי המכשיר על רצפה יציבה על מנת להבטיח יעילות מרבית במהלך עבודתו.
מומלץ להציב את המכשיר בעודו נשען על הקיר האחורי ובמרחק 100 מ"מ מרהיטים אחרים שממוקמים לצדדיו.
כמו כן, חשוב לוודא כי כניסת האוויר של יחידת העיבוי(1) הממוקמת בחזית ובתחתית המכשיר, אינה נחסמת בשום דרך על ידי רהיטים ו/ או גופים זרים.

זהירות סכנה
אין לכסות את פתחי האוורור של יחידת העיבוי על ידי הנחת קופסאות, דליים וכו 'מול המכשיר.ו/או על ידי הנחת מגבות או בדים על משטח העבודה שיכולים לכסות את צריכת האוויר.

2.5 יישור

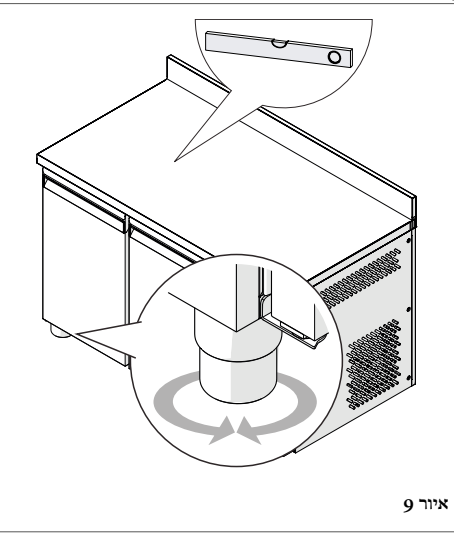

איור 9

היישור הוא הליך הכרחי כדי להבטיח את התפקוד הנכון של ההפשרה ואת פריקת המים למיכל (היכן שנמצא), וכדי למנוע רעידות אפשריות של המנוע.
בצע לפי הסדר:
– בעזרת פלס בדוק את האיזון האופקי והאנכי של המכשיר. במידת הצורך ניתן לכוון את רגלי המכשיר לגובה המתאים;
– בדוק שמגש ייבוש מי-העיבוי וצינור הניקוז הקשור אליו (במידה שקיים) ממוקמים בצורה נכונה.

2.6 חיבור לחשמל

הוראות כלליות

חיבור המכשיר לרשת החשמל חייב להתבצע על ידי טכנאים מוסמכים ומיומנים.

- המצנן/מקפיא חייב להיות מחובר באופן קבוע לרשת החשמל באמצעות מפסק שנמצא בסמיכות אליו ונגיש למפעיל.
- המפסק חייב לשאת אישור איכות שהונפק על ידי גורם מאשר (IMQ באיטליה, או מוסד דומה), ולהיות מסומן כמפסק של המצנן/מקפיא.
- המכשיר יוצא מהמפעל מוכן למתח חד-פאזי של 230 V 50 Hz / N 1 ומסופק עם כבל אספקת חשמל עם מערכת הנעילה של המכשיר.
- המשתמש מתחייב להתקין את כבל החשמל של המכשיר בהתאם לתקנות החלות במדינה שבה מותקן המכשיר.
- ודא שהמתח המדוד של זרם החשמל תואם את מאפייני המכשיר על-פי המפרט הטכני שעל לוחית הזיהוי CE בגב המכשיר.
- יש לוודא כי כבל החשמל של המכשיר אינו פגום. במידה ונמצא פגום, יש להחליפו על ידי היצרן, מחלקת השירות שלו או איש מקצוע מוסמך.

חיבור לחשמל

המכשיר מגיע עם כבל ללא תקע חשמל. החיבור התקין לרשת החשמל היא באחריות הצוות הטכני של הלקוח.

- חבר את כבל החשמל של המכשיר למפסק לעולם לא ישירות לשקע הראשי.
- התדר והמתח החשמלי חייבים להתאים לאלו המצוינים על לוחית זיהוי המכשיר. בדוק שמתח אספקת החשמל הנמדד בשקע הוא המתח הנומינלי +10% ברגע הפעלת המדחס.

שים לב

השימוש בשקע חשמל מוארק הוא חובה. מומלץ להתקין מפסק חד-קוטבי (או ארבע-קוטבי) שבו ניתוק המגעים מתבצע לפחות 3 מ"מ לפני השקע. מפסק זה הוא חובה כאשר העומס עולה על 1000W או כאשר המכשיר מחובר ישירות ללא שימוש בתקע. כדי למנוע את הצורך בניתוק כלל המערכת מרשת החשמל במקרה של תקלות, רצוי להשתמש במפסק דיפרנציאלי בעל רגישות גבוהה.

3 הפעלה ושימוש

3.1 תחילת עבודה

לפני הפעלת המכשיר וודא כי:
- מערכת החשמל בנויה בהתאם לתקנות על ידי טכנאי מוסמך;
- מתח המכשיר, המצוין בלוחית הזיהוי, מתאים למתח הקו הקיים בשקע החשמל;
- קיימת מערכת הארקה מתאימה ומפסק דו קוטבי עם פחת;
- שקע החשמל תואם לתקע המכשיר. אין להשתמש בכבל מאריך או שקע מפלג (מפצל);
- שקע החשמל נגיש בקלות גם לאחר ההתקנה;
- מקום ההתקנה עומד בתקנות והוראות הבריאות בהתאם לחוק.

3.2 שימוש נכון

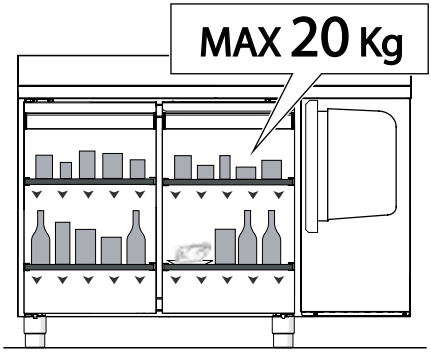

איור 10

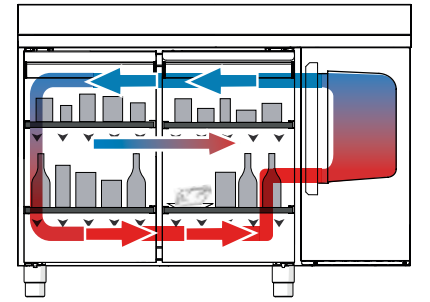
איור 11

כדי להבטיח יעילות מרבית של המכשיר יש לפעול על-פי הוראות זהירות אלו.
- אין להעמיס משקל על הרשתות: העומס המרבי עבור כל מדף בודד הוא 20 ק"ג.
- אחסן את המוצרים בתוך ארון הקירור בצורה שלא תחסום את הזרימה החופשית של האוויר הקר בתוכו. כדי לעשות זאת, מומלץ לסדר את המוצרים על מדפי הרשת בצורה שיישארו מרווחים של מספר סנטימטרים בין מוצר אחד לשני, על מנת לוודא שפני המוצרים ייחשפו למשב האוויר הקר ובכך להביא לקירור מהיר ואחיד יותר.
- הימנע מלהעמיס עומס יתר על המדפים, במיוחד אלה הסמוכים לפתחי האוורור. בפנים המכשיר, בצד המדף, ישנה תווית המציינת את מגבלת העומס המרבי.
- אין להשען מוצרים על הקיר האחורי או על הדלת הקדמית, על מנת שלא לחסום את הזרימה הרציפה של אוויר קירור או לעצור אותה.
- הקפד לסגור היטב את דלת הארון לאחר כל פעם שפתחת אותה.
- הימנע מפתיחת הדלת יותר מהמינימום ההכרחי על מנת למנוע זרימה מתמדת של אוויר קר החוצה ובכך לגרום לטמפרטורה הפנימית לעלות.
- לאחר הוצאת מוצרים מהמכשיר, הימנע מהשארתם במשך זמן רב במקומות שאינם בקירור, כדי למנוע אובדן יתר של קור לפני הכנסתם מחדש למכשיר.
- יש לכסות או לעטוף את המזון לפני הכנסתו למכשיר ולהימנע מהכנסת מזון חם או נוזלי לאידוי.



אזהרה
פתיחת דלת המכשיר גורמת לבריחת קור בזמן הפעלת המכשיר הימנע מפתיחת הדלת. פתיחת הדלת בתדירות גבוהה, והשארתה פתוחה למשך זמן ארוך, יובילו בהדרגה להפחתת היעילות של המכשיר והטמפרטורה בתוכו לא תהיה תמיד אופטימלית.



אזהרה
פתיחה ממושכת של הדלת או סגירה לא הרמטית עלולות לגרום להיווצרות קרח בתוך מכשיר הקירור ו/או סביב אטם הדלת.



אזהרה
זכור כי החוק בנושא שימור מוצרים **אוסר** תהליך חוזר של הקפאה או הקפאה עמוקה של מוצרים שהופשרו.

3.3 ממשק משתמש - EV3B

כל הפעולות להדלקת המכשיר ולקביעת הטמפרטורות לפעולתו יבוצעו על ידי המפעיל בלוח הפיקוד שממוקם בחלקו העליון של המכשיר.

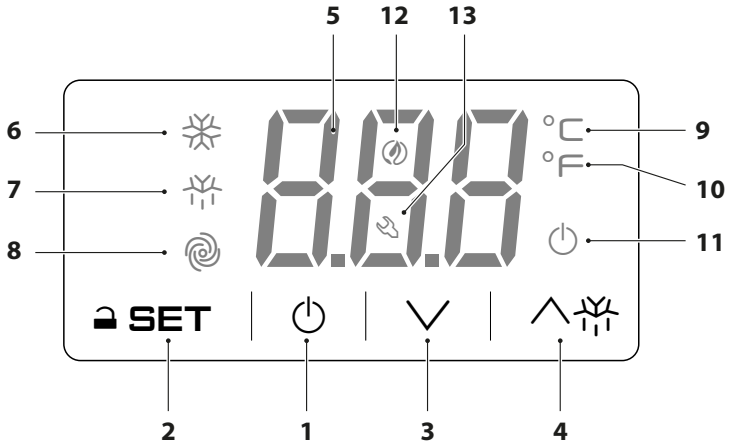

איור 12

מספר	מפתח	תיאור
1	⏻	מקש דיגיטלי להפעלת/כיבוי ממשק המשתמש (בקר). לבקרת שלושה מצבי הפעלה: • מצב ON: המכשיר מחובר לחשמל ודולק; אפשר להדליק את החשמל • מצב "Stand-by": המכשיר מחובר לחשמל אך מכובה באמצעות התוכנה; החשמל כבוי. • מצב OFF: המכשיר אינו מחובר לחשמל; החשמל כבוי.
2	SET	מקש גישה לפרמטרי ההגדרה/הפעלה של המכשיר (במהלך פעולות ההגדרה/השינוי, לחיצה על מקש SET מביאה לאישור/שמירה של הנתון שהוגדר.
3	∨	מקש ניווט (כלפי מטה) של פרמטרי ההפעלה של המכשיר. בשלב ההגדרה, לחיצה על המקש GIÙ (למטה) מפחיתה ביחידה אחת את הערך שנקבע.
4	∧	מקש ניווט (כלפי מעלה) של פרמטרי ההפעלה של המכשיר. בשלב ההגדרה, לחיצה על המקש SU (למעלה) מעלה ביחידה אחת את הערך שנקבע.
5		תצוגת טמפרטורה/איתות: מציגה בזמן אמיתי את הטמפרטורה הפנימית של המכשיר. נורות לד דלוקות (או מהבהבות) מספקות מידע נוסף על מצב הפעולה של המכשיר (להסברים ומשמעויות של נורות לד, ראה כרטיס טכני של הבקר).

מספר	LED	תיאור
6	❄	כשנורת הלד דולקת באור ירוק, פירושו של דבר שהמדחס פועל
7	❄	כשנורת הלד דולקת באור כתום, פירושו של דבר שמתבצעת הפשרה (אם האפשרות קיימת)
8	◎	כשנורת הלד דולקת באור ירוק, פירושו של דבר שמאוורר האידוי פועל (אם האפשרות קיימת)
9	°C	מציין מעלות ב-C°
10	°F	מציין מעלות ב-F°
11	⏻	היא נדלקת באור אדום כשלוחצים על המקש ⏻ לכיבוי המכשיר
12	◎	כשהיא נדלקת פירושו של דבר שהפונקציה "צריכה נמוכה" פעילה
13	🔧	כשהיא נדלקת פירושו של דבר שיש מצב חירום

3.3.1 הדלקה/כיבוי

– יש לוודא שהמקלדת אינה חסומה ושאף פרוצדורה אינה מתבצעת.
– ללחוץ על המקש ⏻ למשך 4 שניות: נורת הלד ⏻ תהבהב, ואחר כך תיכבה/תידלק.

– במהלך פעולה סדירה של המכשיר, הצג יראה את הטמפרטורה הפנימית במכשיר.
– אם המכשיר כבוי, התצוגה תהיה כבויה; נורת הלד; ⏻ תהיה דלוקה.
– אם מצב "צריכה נמוכה" פעיל, התצוגה תהיה כבויה ונורת הלד ◎ תהיה דולקת.

3.3.2 פתיחה/נעילה של לוח המקשים

כדי לנעול את לוח המקשים:
– יש לוודא שלא מתבצעת אף פרוצדורה.
– לא להפעיל במשך 30 שניות: על הצג יופיע הכיתוב "Lco" במשך 2 שניות והמקלדת תינעל אוטומטית.

כדי לשחרר את לוח המקשים:
– ללחוץ על מקש למשך שנייה אחת: על הצג יופיע הכיתוב "UnL" למשך שנייה אחת.

3.3.3 הגדרות עבודה

– יש לוודא שהמקלדת אינה חסומה ושאף פרוצדורה אינה מתבצעת.
– ללחוץ על מקש **SET** ⏏ : נורת הלד ❄ תהבהב.
– ללחוץ על מקש ❄/∧ או על מקש ∨ תוך 15 שניות. (ראה את הפרמטרים r1 וכן r2 בכרטיס הטכני)
– יש ללחוץ על המקש **SET** ⏏ ולא להפעיל למשך 15 שניות: נורית הלד ❄ תיכבה, לאחר מכן המכשיר יצא מהפרוצדורה.

כדי לצאת מהפרוצדורה לפני סיומה:
– יש ללחוץ על המקש ⏻ (שינויים שבוצעו לא יישמרו).

כמו כן ניתן להגדיר את נקודת שיווי המשקל (setpoint) של עבודה באמצעות הפרמטר SP (ראה כרטיס טכני).

3.3.4 הפעלת הפשרה במצב ידני

- יש לוודא שהמקלדת אינה חסומה ושאף פרוצדורה אינה מתבצעת.
- לחץ על המקש ❄/∧ למשך 4 שניות כדי להפעיל את מחזור ההפשרה הידני.

הערה: אם פעולת החיישן המאייד היא פעולת חיישן הפשרה (כלומר אם פרמטר P4 מוגדר כ- 1 - ראה כרטיס טכני) ובעת הפעלת ההפשרה הטמפרטורה של המאייד גבוהה מזו שנקבעה באמצעות פרמטר d2 (ראה כרטיס טכני), פעולת ההפשרה לא תופעל.

3.3.5 הנחת מוצרים

חשוב
יש להמתין עד להשגת הטמפרטורה הרצויה שהוגדרה בלוח הבקרה לפני שמניחים מוצרים במכשיר.

- ליעילות מקסימלית של המכשיר שלכם, יש להניח בו מוצרים לפי ההערות המובאות בפסקה "**שימוש נכון**".

3.4 ממשק משתמש - EVJ200

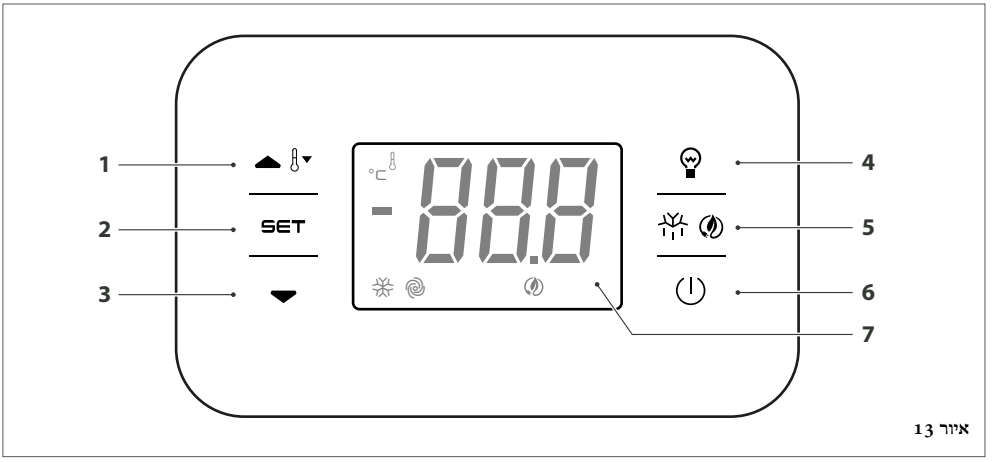

איור 13

1	∧	מקש גלילה (כלפי מעלה) של פרמטרי ההפעלה של המכשיר. בעת הגדרת הפרמטרים, לחיצה על המקש תוסיף יחידה אחת לערך המוגדר. לחיצה במשך 2 שניות רצופות תפעיל את מחזור חימום יתר/קירור יתר.
2	SET	ביטול נעילת המקשים כדי לגשת למסך ההגדרות של המכשיר. בזמן קביעת/שינוי הגדרות, לחיצה על המקש מאשרת / שומרת אותן.
3	∨	מקש גלילה (כלפי מטה) של פרמטרי ההפעלה של המכשיר. בעת הגדרת הפרמטרים, לחיצה על המקש תפחית ביחידה אחת את הערך המוגדר.
4		לחיצה על לוח המקש מפעילה/מכבה את האור בתוך התא.
5		לחיצה במשך 2 שניות רצופות תפעיל את מחזור ההפשרה.
6	⏻	מקש דיגיטלי להפעלת/כיבוי ממשק המשתמש (בקר). לבקרת שלושה מצבי הפעלה: **מצב מופעל:** לוח הבקרה פועל; שירותי המכשיר ניתנים להפעלה. **מצב המתנה:** לוח הבקרה פועל אך מושבת על ידי תוכנה; שירותי המכשיר מושבתים. **מצב כבוי:** לוח הבקרה כבוי, שירותי המכשיר מושבתים.
7		תצוגת טמפרטורה / איתות: כאשר המכשיר מופעל ובזמן מחזור עבודה רגיל, הוא מציג את הטמפרטורה הפנימית של המכשיר בזמן אמת. נוריות לד מוארות (או מהבהבות) מספקות מידע נוסף על פעולת המכשיר (ראה פרטים על משמעות כל נורית בגיליון הנתונים הטכניים של הבקר).

<u>הפעלה/כיבוי של המכשיר</u>

- ודא שלוח המקשים אינו נעול ושלא מתנהל שום תהליך אחר.
- לחיצה על מסך ⏻ למשך 2 שניות: המסך יכבה/ יידלק.

במהלך פעולה סדירה של המכשיר, הצג יראה את הטמפרטורה הפנימית במכשיר.
אם המכשיר כבוי, הצג יהיה כבוי; נורית לד בצבע אדום ⏻ תדלוק.

פתיחה/נעילה של לוח המקשים

כדי לנעול את לוח המקשים:
– ודא שלא מתנהל שום תהליך אחר.
– הימנע מפעילות במשך 30 שניות: "Loc" יופיע בצג למשך 2 שניות ולוח המקשים יינעל באופן אוטומטי.

כדי לשחרר את לוח המקשים:
– לחץ על המתג במשך שנייה אחת: הצג יראה "UnL" במשך שנייה אחת.

הגדרות עבודה

– ודא שלוח המקשים אינו נעול ושלא מתנהל שום תהליך אחר.
– לחיצה על מקש **SET** ⍈, נורית הלד ☼ תהבהב
– השתמש במקשים ⌃ ו ⌄ תוך 15 שניות כדי לשמור את הפרמטרים;
– אשר את הפעולה באמצעות מקש **SET** ⍈ או לחילופין, אל תבצע כל פעולה במשך 15 שניות: נורית הלד ☼ תכבה, לאחר מכן, המכשיר יצא מהתהליך.

על מנת לצאת מהתהליך מבלי לבצע כל שינוי, לחץ על מקש ⏻.

הפעלת הפשרה במצב ידני

– ודא שלוח המקשים אינו נעול ושלא מתנהל שום תהליך אחר.
– לחץ על מקש ❄ במשך 2 שניות כדי להפעיל את מחזור ההפשרה הידנית.

אזהרה
ההפשרה מופעלת האופן אוטומטי ו/או ידני בהתאם לתנאים.
על שולחנות עם טמפרטורה חיוביות, הפשרה תתבצע כאשר המדחס נעצר ובאוורור כפוי.
בארונות עם טמפרטורה שלילית ההפשרה תתבצע על ידי התנגדות ומאוררים עומדים.

3.5 ציוד

זהירות
יש להשתמש בחלקי חילוף מקוריים בלבד.
השימוש בכלים או חפצים שונים שעשויים לשרוט את חלקי המכשיר, ובכך לגרום להיווצרות חלודה על חלקים אלה בעתיד, אסור בהחלט.

3.5.1 החלפת דלת ביחידת גירות

ניתן להרכיב יחידת מגירות (אופציונלי) על השולחנות במקום דלת אחת או יותר.
יש 3 סוגים של יחידת מגירות:

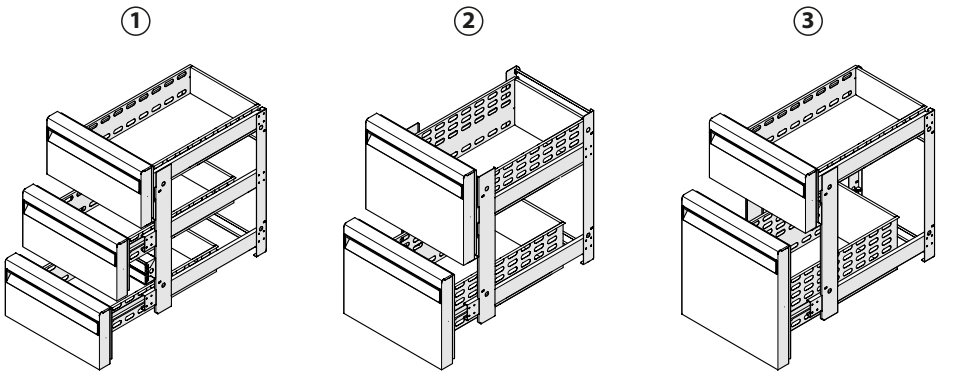

איור 14

מספר	קוד	סוג	מידות (מ"מ) רוחב x עומק x גובה	אריזה (מ"מ) רוחב x עומק x גובה	משקל נטו (קג') 	משקל ברוטו (קג')
1	PEK3C13	1/3x 3	430x 625 x 685	430x 660 x 770	30	24
2	PEK2C12	x 1/2 2	430x 625 x 685	430x 660 x 770	18	24
3	PEK2C23	2/3 + 1/3	430x 625 x 685	430x 660 x 770	18	24

כדי להחליף את הדלת ביחידת מגירות יש לפעול לפי ההנחיות המתוארות להלן:
– נתק את המכשיר מהחשמל.
– וודא שהמכשיר ריק ממוצרים ואם אינו ריק, יש לרוקנו.
– הסר את המדפים (1).
– הסר את הבורג שמקבע (2) את הציר התחתון (3).

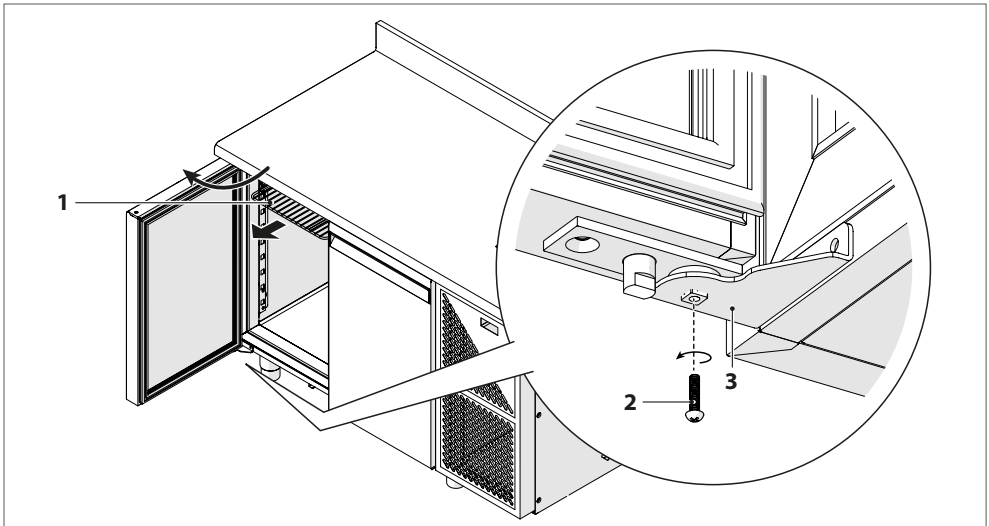

איור 15

– הסר את הברגים (4) שנועלים את הציר העליון.

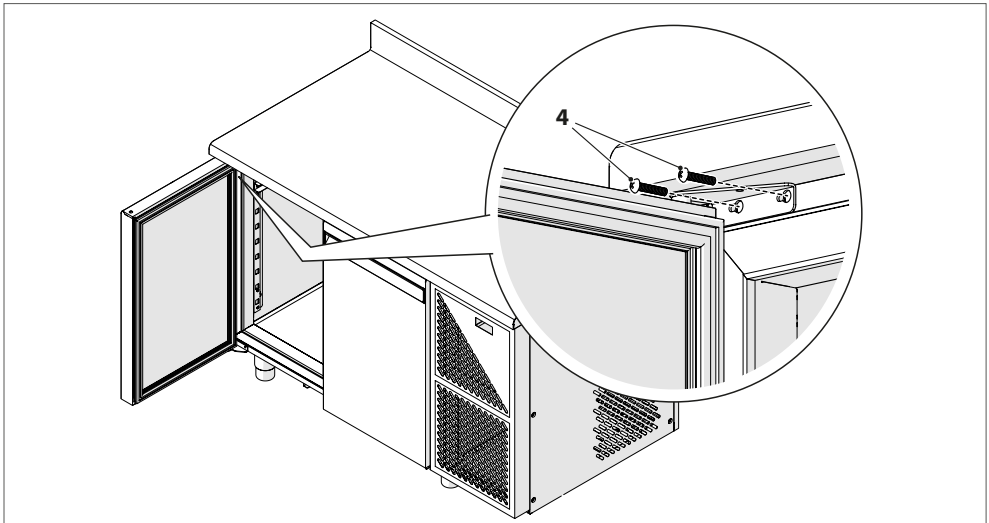

איור 16

– הטה מעט את הדלת, הוצא אותה מהציד התחתון, ואחר כך הסר אותה.

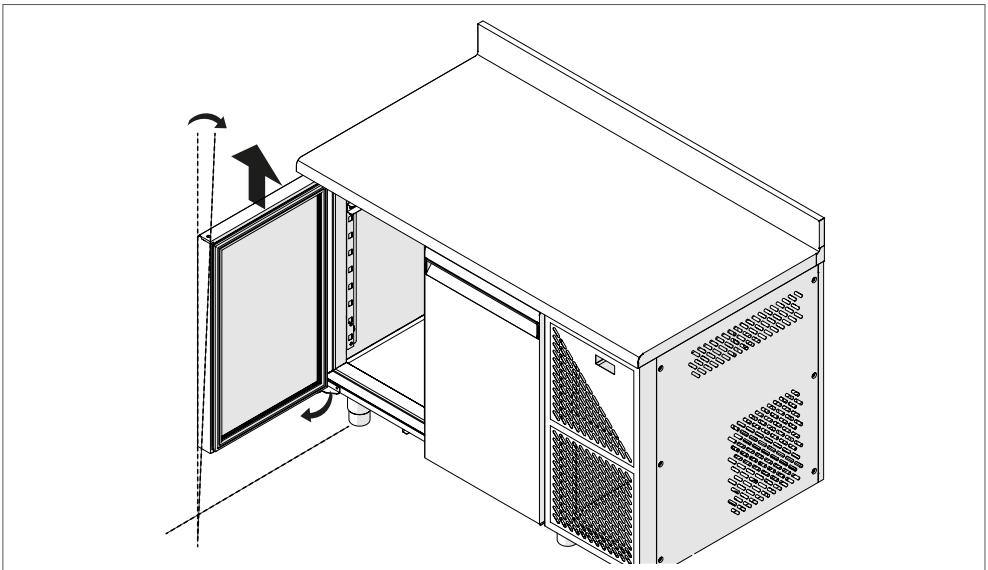

איור 17

– שחרר את שני ברגי הקיבוע והסר את הציר התחתון (3) ממסגרת דלפק הקירור (4).

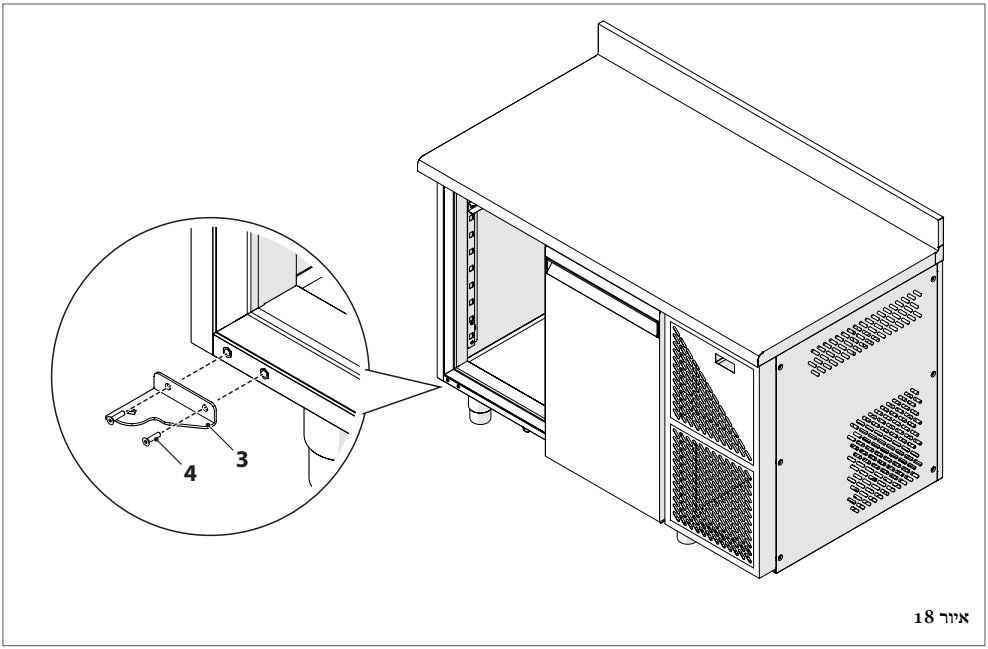

איור 18

– הוצא מדלפק הקירור את כל המסילות לתמיכה במגשים. (5) לשם כך נתק אותן מידיות התמיכה שלהן (6).

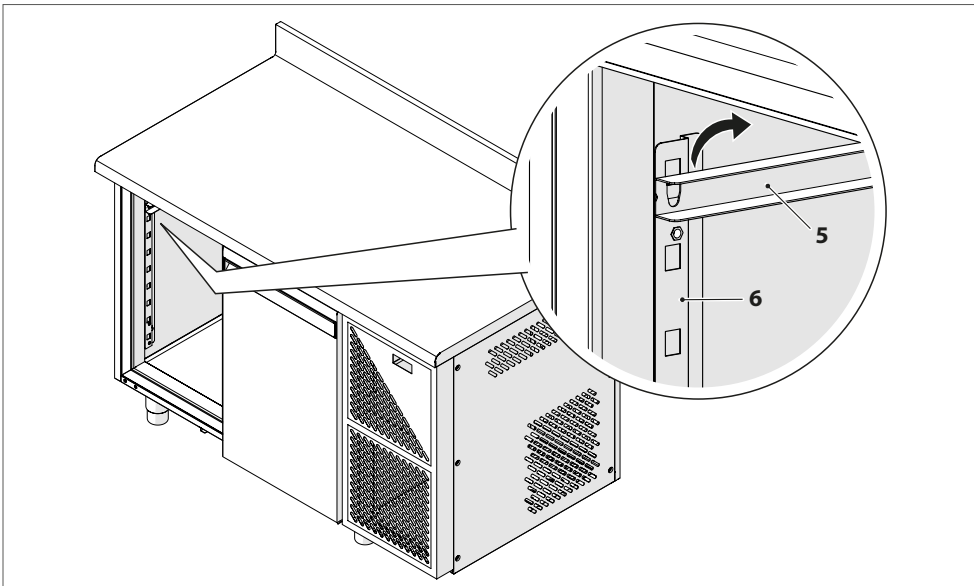

איור 19

– הסר את כל המגירות (7) ממסגרת (8) יחידת המגירות.

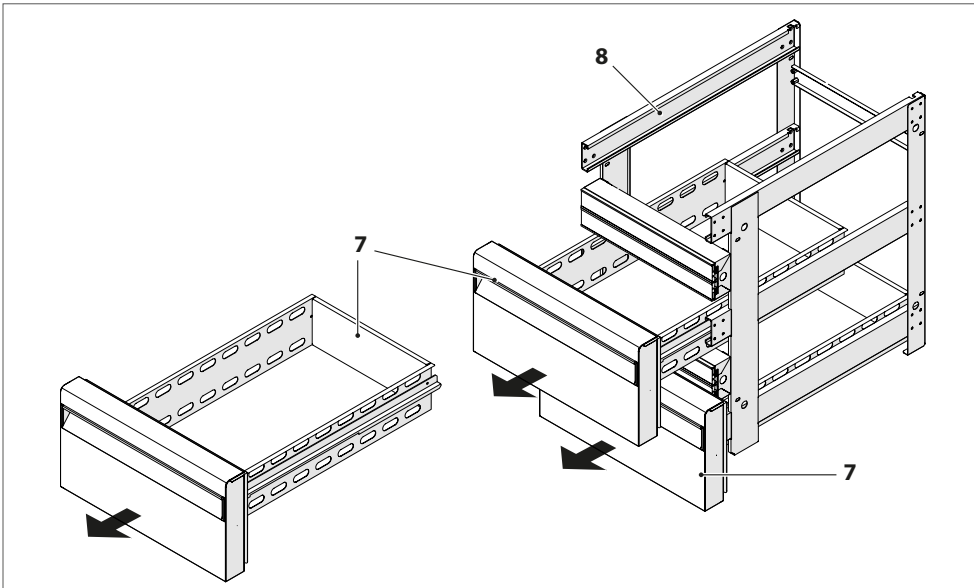

איור 20

– הכנס את המסגרת (8) של יחידת המגירות לתוך דלפק הקירור עד הסוף.
– הברג את מסגרת יחידת המגירות למבנה דלפק הקירור (9) בעזרת 8 ברגי הקיבוע (10) שסופקו.

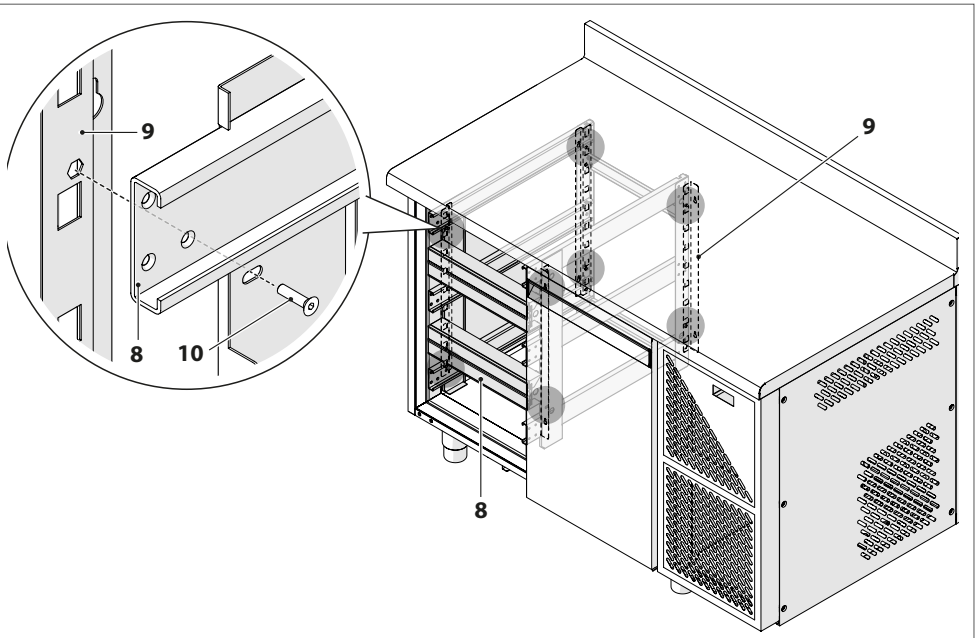

איור 21

– קבע את ארבעת הברגים (10) עם אומי הקיבוע שלהם (11).

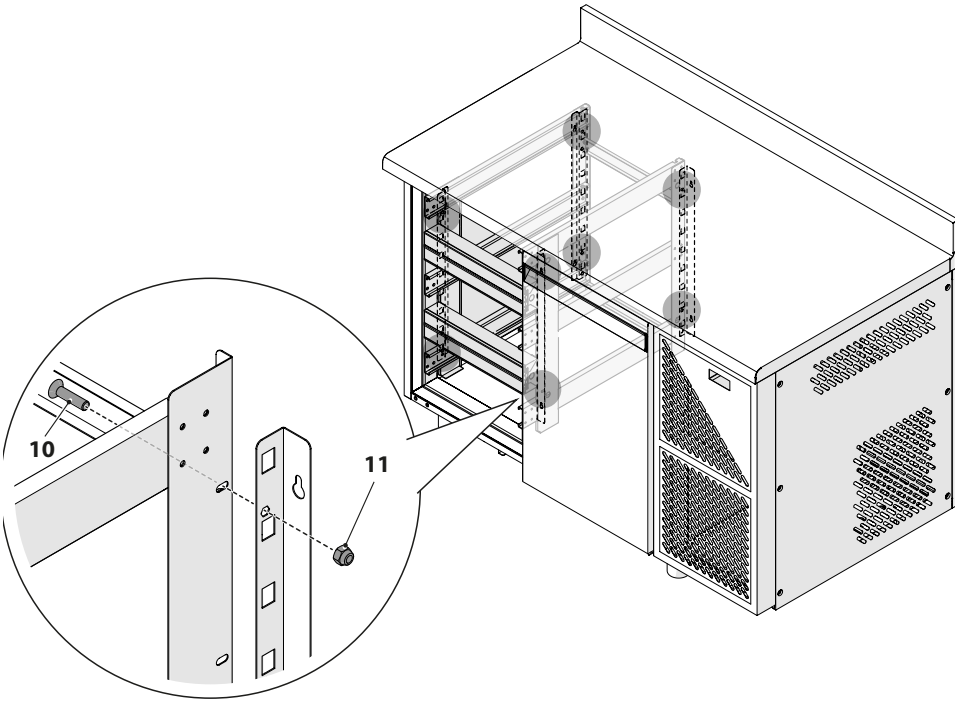

איור 22

זהירות
אם יחידת המגירות מותקנת במקום אחת הדלתות המרכזיות של השולחן, יש לנעול את כל שמונת ברגי הקיבוע באמצעות האומים שלהם.

– מקם את המגירות. שים לב שאתה מכניס אותן במסילות המתאימות.

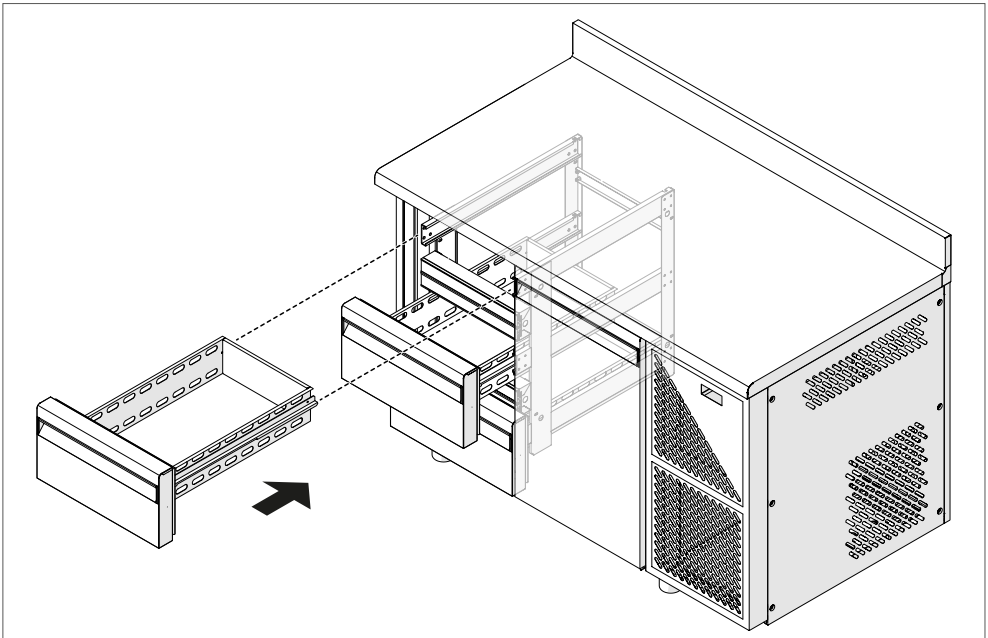

איור 23

4 תחזוקה

תחזוקה שוטפת מתייחסת לכל הפעולות שנועדו לשמור את כל חלקי המכשיר נקיים ומתפקדים ואשר חייבות להתבצע בתדירות תקופתית קבועה או בכל עת שאובחנה נסיגה ביכולת הקירור של המכשיר.
מדובר בפעולות ניקיון פשוטות, הן מבוצעות בדרך כלל על ידי המשתמש עצמו.

זהירות סכנה

- מטעמי בטיחות יש לבצע את כל פעולות התחזוקה כאשר המכשיר כבוי ומנותק מרשת החשמל. סובבו את מתג החשמל למצב "כבוי". במכונה אשר מחוברת בכבל חשמל, נתק את השקע מהתקע.
- אין להסיר את התראות הבטיחות ו/או את לוחית הזיהוי והנתונים של המכשיר; במקרה שהמכשיר דורש תיקון, ואחת מהתוויות או הלוחית חסרה, המכשיר ייחשב ללא אחריות.
- אין לנסות לשנות את הפרמטרים בעצמך. פעולה מסוג זה תתבצע רק על-ידי היצרן או טכנאים מוסמכים.
- אין לנסות להתקין חלקי חילוף אלקטרוניים ו/או מכניים בעצמך.
- רק טכנאים מוסמכים רשאים להתקין חלקי חילוף, לבצע שינויים ופעולות תחזוקה יוצאות דופן.
- הימנע באופן מוחלט מפעולות ניקוי של חלקים מכניים פעילים.
- הימנע באופן מוחלט מפעולות ניקוי של חלקי חשמל או אלקטרוניקה בעת שהמכשיר מחובר לרשת החשמל. בעת ביצוע פעולות ניקוי ו/או תחזוקה מכל סוג שהוא, מומלץ להשתמש בכפפות לטקס.

4.1 הכנה לפעולות תחזוקה

כדי להבטיח פעולה תקינה של המכשיר, ובהתחשב בכך שהוא נועד לאחסון מוצרי מזון, באריזה או בתפזורת, חשוב לשמור על כל חלקיו (הקירות הפנימיים, מדפי רשת, תחתית ומסילות הזזה) נקיים בכל עת. בעת ביצוע פעולות ניקיון מומלץ בדרך כלל:

- **לנתק את אספקת החשמל למכשיר;**
- אין **להשתמש** בסילוני מים בלחץ גבוה כדי לנקות את החלקים הפנימיים והחיצוניים של המכשיר;
- אין **להשתמש** בממיסים, חומרי ניקוי חריפים, מוצרים עם pH חומצתי (חומץ) או חומרים המכילים כלור (מלבין, חומצת מימן כלורי, וכד') או כל חומר רעיל אחר, לניקוי המכשיר או סביבתו;
- **להשתמש** אך ורק במים פושרים, סבון ניטרלי, או בחומרי-ניקוי המותרים באופן מפורש על ידי התקנים המתייחסים לתעשיית המזון בארץ בה הותקן המכשיר; לשטוף עם מים נקיים וליבש עם מטלית רכה.

<u>פעולות נקיון ותחזוקה מומלצות</u>

לפני השימוש

- הסר את סרט המגן שנמצא בפנים המכשיר ומחוצה לו. נקה את המכשיר ואת חלקיו במים פושרים, סבון ניטרלי, או בחומרי-ניקוי המותרים באופן מפורש על ידי התקנים המתייחסים לתעשיית המזון בארץ בה הותקן המכשיר. לשטוף עם מים נקיים וליבש עם מטלית רכה.

בכל יום

- יש לדאוג לניקוי חיצוני יסודי של המכשיר.
- ניקיון יסודי של הצד הפנימי של הדלת בסביבתו של האטם (עיין בפרק "**ניקוי אטם הדלת**").

כל שבוע
– ניקוי מלא של כל החלקים הפנימיים של המכשיר (הקירות הפנימיים, מדפי רשת, תחתית ומסילות הזזה).
כל חודש
– ניקיון יסודי של המעבה ושל יחידת הקירור (עיין בפרק "**ניקוי המעבה, יחידת הקירור והאידוי**").
כל שנה
– ניקיון יסודי של המאייד והמאוורר (עיין בפרק "**ניקוי המעבה, יחידת הקירור והאידוי**").

4.2 ניקיון פנימי וחיצוני של המכשיר

– לנקות היטב את משטחי המכשיר עם ספוג רך וחומר ניקוי ניטרלי.
– חומר הניקוי לא יכיל כלור ואינו יהיה מחוספס. לפני השימוש, הקפד לדלל את חומרי הניקוי על פי ההוראות על התווית.
– יש לאפשר לחומרי הניקוי לעבוד במשך הזמן המומלץ על ידי היצרן.
– יש לשטוף היטב את הקירות הפנימיים והחיצוניים של המכשיר באמצעות ספוג ומים פושרים נקיים.
– לייבש היטב עם ספוג או מטלית נקייה ויבשה.

זהירות סכנה
השימוש בכלים או חפצים שונים שעשויים לשרוט את חלקי המכשיר, ובכך לגרום להיווצרות חלודה על חלקים אלה בעתיד, אסור בהחלט.

4.3 ניקוי אטם הדלת

שמירה על אטם הדלת (1) נקי הכרחית להשגת היעילות המקסימלית של המכשיר שלך. שאריות מוצרים, אבק ו/או גבישי קרח שמצטברים או נוצרים על אטם הדלת חייבים להיות מוסרים לאלתר כדי להבטיח סגירה הרמטית של המכשיר ולמנוע דליפת אוויר קר.
לניקוי אטם הדלת השתמש במטלית רכה או ספוג, מים פושרים וחומרי ניקוי לא אגרסיביים.
ניתן לשלוף את האטם ממקום מושבו לשיפור רמת הניקיון.

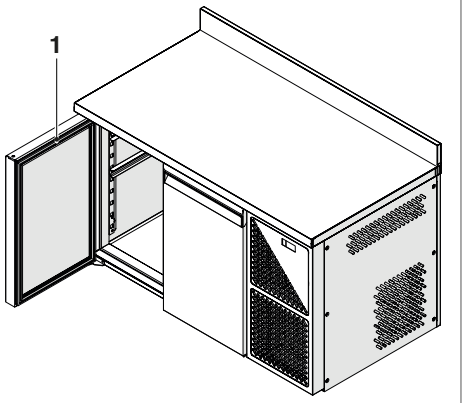

איור 24

שים לב
ודא כי האטם נשאר יבש בתום הניקוי.

4.4 ניקוי המעבה, יחידת הקירור והאידוי

כדי לנקות את המעבה, יחידת הקירור והאידוי עקוב אחר הפעולות הבאות:
- נתק את תקע החשמל
- שחרר את שני הברגים (1) שמקבעים את לוח הגישה ליחידת הקירור
- הטה מעט את הלוח והסר אותו במשיכה כלפי מטה

כדי לנקות את המעבה, יחידת הקירור והאידוי עקוב אחר הפעולות הבאות:
- נתק את תקע החשמל
- שחרר את שני הברגים (1) שמקבעים את לוח הגישה ליחידת הקירור
- הטה מעט את הלוח והסר אותו במשיכה כלפי מטה
- השתמש בשואב אבק ומברשת זיפים רכה כדי להסיר את שאריות האבק שהצטברו על המעבה תוך הקפדה על ניקוי יסודי של סנפירי הקירור
- במקרה של הצטברות אבק שלא ניתן להסירו בעזרת שואב אבק ו/או מברשת, השתמש בתרסיס אוויר למקומות אלו
- ולאחר מכן יש להעביר ספוג לח בין החללים ולבסוף לייבש לחלוטין את החלקים ולנקות באמצעות מטלית רכה ויבשה.

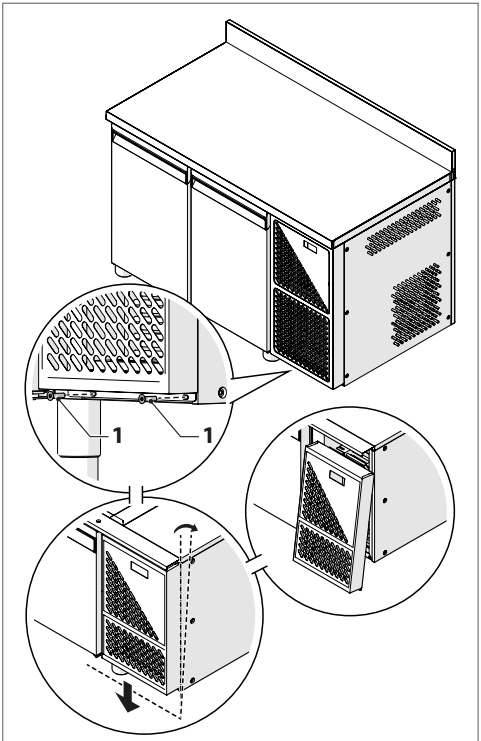

איור 25

זהירות סכנה
- במהלך פעולות הניקיון אין להשתמש לעולם בכלי מתכת ו/או חפצים שעלולים להזיק לרכיבים.
- במהלך הניקוי מומלץ להשתמש בכפפות מגן, שכן מגע מקרי עם סנפירי המעבה עלולים לגרום לחתכים ופגיעות בידיים.

4.5 תחזוקה מיוחדת של המכשיר

כל פעולות התחזוקה שאינן מוגדרות כ"תחזוקה שוטפת" נחשבות פעולות של "תחזוקה מיוחדת" וחייבות להתבצע אך ורק על ידי טכנאים מוסמכים בבית או בחברת הלקוח או במרכזי שירות מורשה.
אנו מייעצים לך לבקש מהמוכר "הסכם תחזוקה תקופתית" שכולל בדיקות ביצועים ותקינות, ובמקרה הצורך החלפת חלקים בעקבות בלאי טבעי, פעולות שנחשבות חלק מ"תחזוקה מיוחדת".

לפחות פעם בשנה מומלץ לבצע בדיקת טכנאי:

- תקינות מערכת הקירור;
- לחץ גז הקירור;
- תקינות ובטיחות מערכת החשמל. במידה וחלקי מערכת החשמל זקוקים לניקיון, ניתן לעשות זאת אך ורק באמצעות מטלית יבשה;
- כל חלקי החילוף במכשיר חייבים להיותחלקי חילוף מקוריים.

4.6 הכנת המכשיר לחוסר פעילות ממושך

במקרה של חוסר פעילות ממושך של המכשיר ובכדי לשמור אותו בתנאים הטובים ביותר, פעל באופן הבא:

- במכונה אשר מחוברת בכבל חשמל, נתק את השקע מהתקע
- רוקן ונקה את המכשיר (עיין בפרק "**ניקיון פנימי וחיצוני של המכשיר**");
- אוורר את החדרים באופן קבוע.

4.7 בקשה והתקנה של אביזרים אופציונליים לאחר הרכישה

אם לאחר הקנייה עולה הצורך באביזר או אביזרים אופציונליים:

- הזמן את החלק האופציונלי המקורי מהמוכר או מהחנות הסמוכים אליך
- במידת הצורך, ההתקנה תבוצע אך ורק על ידי עובד מורשה או טכנאי מוסמך שיישלח על ידי מרכז השירות הסמוך אליך.

5 חריגות - סיבות אפשריות - פתרונות

בסעיף זה מפורטות תקלות שכיחות שעשויות להתרחש לפני הפעלת המכשיר ובמשך פעולתו.
במקרה שהמכשיר לא נדלק או מפסיק לפעול, לפני שאתה פונה למרכז השירות אנא בצע מספר בדיקות על פי ההוראות שלהלן; הן מפרטות את הנהלים הנכונים כדי לפתור, ברוב המקרים, את הבעיות הטכניות שאתה עשוי להיתקל בהן.

סיבה	פתרון
המכשיר לא נדלק	
מפסק החשמל הדיפרנציאלי לא הופעל.	הסט את המפסק הדיפרנציאלי למצב "דולק".
התקע אינו מחובר לשקע החשמל. התקע מחובר באופן שגוי לשקע החשמל.	הכנס את התקע לשקע החשמל בצורה נכונה.
רשת החשמל אינה מספקת את המתח הנדרש למכשיר.	וודא שלמערכת החשמל יש את המתח הדרוש להפעלת המכשיר, ראה לוחית זיהוי CE הממוקמת בגב המכשיר.
כלי לוח הבקרה הדיגיטלי של המכשיר אינו פועל.	בדוק את תקינות לוח הבקרה הדיגיטלי. בדוק את חיבורי החשמל של המכשיר (חייב להתבצע על ידי טכנאי מורשה).
המכשיר לא מגיע / לא שומר על הטמפרטורה המוגדרת	
הטמפרטורה שהוגדרה נמוכה מדי.	וודא שערכי הפרמטרים שהוגדרו הם אכן אלה שעונים על דרישותיך.
חיישני הטמפרטורה שבורים או פגומים.	וודא שחיישני הטמפרטורה תקינים.
קיימות דליפות של נוזלים או של גז קירור.	מצא את מקור הדליפה ותקן אותו (הבדיקה והתיקון חייבים להתבצע על ידי טכנאי מורשה).
סנפירי המעבה מכוסים אבק.	עקוב אחר הוראות ניקוי המאוורר (עיין בפרק **ניקוי המעבה, יחידת הקירור והאידוי**).
המאייד מכוסה אבק.	עקוב אחר הוראות ניקוי המאייד (עיין בפרק **ניקוי המעבה, יחידת הקירור והאידוי**).
המאוורר הפנימי אינו פועל.	בדוק את תקינות המאוורר. בדוק את חיבורי החשמל למאוורר (חייב להתבצע על ידי טכנאי מורשה).
אטם הדלת מלוכלך ואינו מאפשר אטימה הרמטית של המכשיר.	נקה את אטם הדלת והסר הצטברויות של לכלוך ו/או קרח.
ירידת יכולת הקירור עקב פתיחות תדירות ו/או ממושכות של הדלת.	עקוב אחר הוראות השימוש (עיין בפרק **שימוש**") וודא שהמערכת פועלת כהלכה. ודא שפתחי האוורור אינם חסומים.

סיבה	פתרון
המכשיר מרעיש יתר על המידה	
המכשיר אינו מוצב נכון. התקנה ללא פילוס מדויק עלולה לגרום לרעידות.	עקוב אחר הוראות הפלוס של המכשיר (עיין בפרק "**מיקום נכון**").
המכשיר נוגע בחלקים/חפצים אחרים באופן שגורם לרעשים שונים.	הזז את המכשיר כך שלא יגע בחלקים/חפצים אחרים.
במקרים מסוימים, עקב התקנה לא נכונה, המאווררים הפנימיים עשויים שלא לפעול כראוי.	הזמן טכנאי מורשה לבדוק את פעולת המאווררים.
חלקים מסוימים של המכונה אינם מחוזקים כראוי.	בדוק כי כל החלקים המכניים שבבסיס המכשיר מותקנים כהלכה.
בזמן פעולת המכשיר נוצרת הצטברות של אדי התעבות וקרח על הקירות והדלת	
הדלת אינה סגורה כראוי.	ודא שאין דבר שמפריע לסגירת הדלת. יש לסגור היטב את הדלת.
הדלת נפתחת בתדירות גבוהה מדי ו/או לזמן ממושך מדי.	עקוב אחר הוראות השימוש (עיין בפרק **שימוש**") וודא שהמערכת פועלת כהלכה.
הלוח שהותקן לשם הגדרת/כוונון הטמפרטורה אינו פועל כראוי	
חיבורי חשמל פגומים ו/או רופפים.	בדוק את חיבורי החשמל של המכשיר (חייב להתבצע על ידי טכנאי מורשה).
אספקת החשמל סובלת מתנודות מתח של יותר מ-10% ±.	הזמן טכנאי מורשה לבדוק את רשת החשמל.

אם הפעולות והבדיקות המפורטות לעיל לא הביאו לפתרון התקלה, אנא צור קשר עם החברה שלנו תוך פירוט:
- סוג התקלה;
- המספר הסידורי של המכשיר ותאריך ייצור, שתוכל למצוא בלוחית הזיהוי בגב המכשיר או בחוברת ההדרכה.

ההתראות מוצגות בשורה התחתונה של הוסת:

התראה	כיבוי
בדיקות פגומות	**חיישן פתוח או מקצר, סוג חיישן שגוי או מחובר באופן שגוי**
חיישן 1 - פגום	חיישן ויסות לא עובד. ויסות החום מושעה, ויסות הקור מתוזמן במחזורי הפעלה קבועים
בדיקה 2 - פגומה	חיישן לחות לא עובד, וסת לחות והסרת לחות מושהים. לצורך ויסות הלחות , הבקר מחיל זמן מוגדר מראש לפני יצירת אזעקה.
חיישן 3 - פגום	3א חיישן לא עובד. במקרה בו החיישן מוגדר כחיישן הפשרה, סוף ההפשרה עוברת לבקרת זמן בלבד. אם הוא מוגדר כחיישן עיבוי, מאוורר המעבה עוקב אחר המדחס. אם מוגדר כחיישן עזה, ממסר AUX נכבה.
טמפ' מינימלית	אם הטמפרטורה חורגת מטווח הערכים הקבוע מראש
טמפ' מקסימלית	אם הטמפרטורה חורגת מטווח הערכים הקבוע מראש
עיכוב התראת טמפרטורה	ההתראות מתעכבות במקרים הבאים: בהפעלה פעילות רגילה בסיום הפשרה כאשר הדלת פתוחה בסגירת הדלת
התראת לחות נמוכה	אם הלחות חורגת מטווח הערכים הקבוע מראש
התראת לחות גבוהה	אם הלחות חורגת מטווח הערכים הקבוע מראש
עיכוב התראת לחות	אפשר לעכב את התראת הלחות
התראת מתח נמוך (ובדיקת RTC)	כשהשעון פעיל הוא מוקלט ומסומן אם משך העיכוב חריג
התראת RTC	מופיעה לאחר כדקה אחת אם מודול השעון EVIF23TSX או מודול EVLINK מוסרים או במקרה של סוללה נמוכה
התראת דלת פתוחה	מופעלת אם הדלת פתוחה מעבר לזמן המקסימלי שנקבע
התראה "רב תכליתית"	מופעלת בכניסה רב תכליתית
התראת "PROT. תרמי 1"	מופעלת אם הכניסה הרב-תכליתית עוברת להגנה תרמית
התראת מספק לחץ	מפסק הלחץ חסום
התראה קבל חם יתר על המידה	הקבל התחמם יתר על המידה ונחסם
התראה מדחס חסום עקב עיבוי גבוה	במדחס חסום כתוצאה מעיבוי גבוה

אם הפעולות והבדיקות המפורטות לעיל לא הביאו לפתרון התקלה, אנא צור קשר עם החברה שלנו תוך פירוט:
- סוג התקלה;
- המספר הסידורי של המכשיר ותאריך ייצור, שתוכל למצוא בלוחית הזיהוי בגב המכשיר או בחוברת ההדרכה.

6 סילוק פסולת

בתום השימוש במוצר יש לפנותו בהתאם להנחיות. אחסון זמני באזור של "פסולת מסוכנת" מותר במשך תקופה מסוימת לפני פירוק מתאים ו/או סילוק סופי.
לכל מדינה חוקים משלה לגבי סילוק פסולת, ועל המשתמש לציית לגופים הממשלתיים ולחוקים החלים על פירוק וסילוק פסולת באותה מדינה. בדרך כלל, יש לפנות אותו לנקודת האיסוף המתאימה לאיסוף ופירוק פסולת.

כדי להוציא מכלל שימוש, לפרק, לאחסן ולאחר מכן לסלק את החומרים שמהם המכשיר עשוי, בצע את הפעולות הבאות.

- **הוצאה מכלל שימוש:** נתק את המכשיר מרשת החשמל. ודא שלא ניתן יהיה להשתמש בו שוב והכן אותו לפירוק על-ידי הסרת הדלתות לכל התאים כדי למנוע שמישהו יינעל בתוכם.
- **פירוק: פעולות הפירוק חייבות להתבצע על-ידי איש מקצוע.** פרק את חלקי המכשיר ואסוף אותם בקבוצות בהתאם לשיוכם הכימי (פלדה, זכוכית, פלסטיק, וכד'). את המדחס המלא בשמן וגז הקירור ניתן למחזר ולעשות בהם שימוש חוזר. רבים מהרכיבים הנותרים של המכשיר מוגדרים כפסולת מיוחדת שיכולה להיחשב כפסולת עירונית.
- **אחסון:** במידה והמכשיר מאוחסן בחוץ ומחכה לגריטה, יש לכסות אותו עם יריעות בידוד כדי למנוע פגעי מזג האוויר כגון גשם ולחות שעלולים לפגוע במבנה המכשיר, ולגרום חמצון וחלודה.
- **סילוק:** יש להיפטר מחומרי הפסולת המיוצרים על פי החוקים התקפים במדינה שבה הותקן המכשיר. לפני טיפול וסילוק חומרי פסולת אנא התייעץ עם ו/או שכור את שירותי החברות המתמחות ומוסמכות לבצע פעילות מסוג זה.

הצהרת היצרן:
היצרן מצהיר בזאת כי התכנון, הפיתוח והייצור של המכשיר בוצעו בהתאם להנחיית הקהילה האירופית בנושא הפחתת השימוש בחומרים מסוכנים ובמיוחד ביישומים עם ציוד חשמלי ואלקטרוני (WEEE), ושבמטרה להגן על הסביבה ועל בריאותם של העובדים הוא ממשיך לעודד את מעורבותם של כלל המשתתפים ביישום, שימוש וסילוק של מוצריו (היצרן, המפיצים, הצרכנים, ועובדים המעורבים בפעולות עליהן חלות הוראת ה-WEEE).

סילוק המכשיר (תקנות הקהילה האירופית 2012/19/UE)

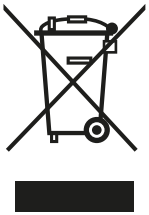

ציוד חשמלי ואלקטרוני המגיעים מעסקים מקצועיים או מסווגים כפסולת מקצועית, בתום השימוש בהם, אין להתייחס אליהם כפסולת ביתית רגילה, אלא על פי החוק, בהתבסס על תקנות 2012/19/UE ו 49/2014. D.Lg שאל את המוכר בנוגע לסילוק או החלפה אפשריים, במקרה והמוצר מוחלף עם אחד דומה. למרות שהמוצר תוכנן ובנה כדי למזער את השפעתו על הסביבה ועל הבריאות, הוא מכיל רכיבים שעלולים להזיק במידה ואינם מטופלים כראוי. תפקידך כקונה, בסילוק המכשיר בתום השימוש, הוא חיוני במניעת תוצאות שליליות אפשריות על הסביבה ועל בריאות האדם כמו גם קידום שרשרת המיחזור. סימן זה (פח מחוק) שעל המכשיר, מציין שאין להתייחס למוצר כפסולת ביתית רגילה, ויש לפנות אותו לנקודת האיסוף המתאימה למחזור של ציוד חשמלי ואלקטרוני על פי ההנחיות בחוק. כל מדינה יכולה לקבוע כללים ספציפיים לטיפול בפסולת חשמל ואלקטרוניקה. לפני סילוק המכשיר, עיין בתקנות התקפות במדינתך.
תשומת לב מיוחדת לצורות הסילוק הנכונות של כל רכיבי האריזה.

אסור
סילוק המוצר יחד עם פסולת ביתית.

7 שירותי תמיכה טכנית וחלקי חילוף

שימוש בחלקי חילוף מקוריים מבטיחה עבודה יעילה ולאורך זמן של המכשיר. את חלקי החילוף המקוריים ניתן להזמין דרך:
- **מחלקת השירות** של היצרן;
- **נקודת המכירה** ממנה נרכש המכשיר;
- **מרכז שירות וחלפים**מורשה הקרוב ביותר.

במידת הצורך, כדי להקל על זיהוי חלקי החילוף, להבטיח משלוח מהיר וללא עיכובים, וכדי למנוע אי הבנות לא נעימות ויקרות, אנא הזמינו את החלפים תוך ציון הפרטים הבאים:
- פרטי המבקש (כתובת מדויקת ושם מלא);
- פרטי זיהוי של המכשיר(דגם ומספר סידורי של המכשיר המופיעים על לוחית הזיהוי שעל המכשיר);
- יעד למשלוח;
- אמצעי המשלוח;
- פרטי זיהוי מיוחדים של החלפים (אנא ספקו תיאור מפורט של החלק הנדרש או בקשו שרטוט מפורט של המכשיר וטופס הזמנת חלפים אשר יסופקו לכם).

במידה ופנית למרכז השירות, ייתנולך, על-פי בקשתך, התיעוד וטופסי ההזמנה של חלקי החילוף, הפרטים שיש לדווח עליהם בטופס ההזמנה הם:

1. דגם המכשיר (ראה בלוחית הזיהוי שנמצאת על המכשיר)
2. מספר סידורי
3. מיקום החלק
4. קוד החלק
5. תיאור החלק
6. כמות

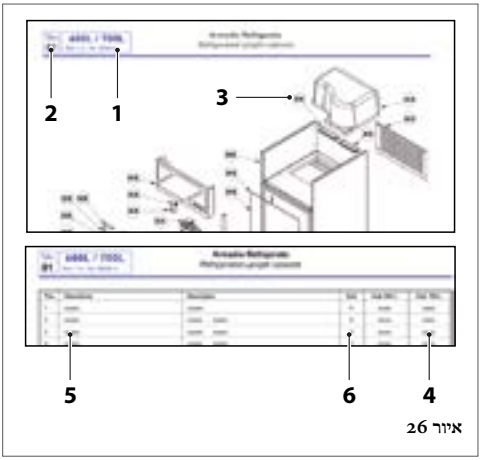

איור 26

8 נספחים

נספח 01+ גיליון טכני של גז קירור

תקציר טכני של נתוני גז הקירור שבו נעשה שימוש במכשיר זה, כולל את עיקר הוראות הבטיחות ועזרה ראשונה, המסופק כחלק אינטגרלי של מדריך זה.

לקבלת מידע נוסף ומפורט יותר על גז הקירור שבו נעשה שימוש במכשיר שבידך, אנא עיין בגיליון הבטיחות המצורף לחבילת המסמכים שסופקה עם המוצר.

נספח 02+ מפרט טכני

לקבלת מידע על המאפיינים ועל הנתונים הטכניים של המכשיר שרכשת, אנא עיינן בחוזה שנחתם על-ידי הצדדים ובקטלוג המוצרים הכללי בו מפורטים כל הנתונים הטכניים והפונקציונליים של המכשיר.

נספח 03+ הצהרת תאימות CE

הצהרת התאימות מצורפת לחבילת המסמכים המסופקת ללקוח ברגע הקנייה או לאחר ההתקנה (אם תידרש).

8.1 נספח -01 נתונים טכניים של גז הקירור

זהירות סכנה
לפני ביצוע כל פעולה יש לקרוא בעיון את ההוראות המופיעות במדריך למשתמש.
כל עבודת על מדפים עמוסים במכשיר עם גז קירור R290 חייבות להתבצע באופן בלעדי על ידי אנשי מקצוע מוסמכים לעבודה בגז R290. העבודות חייבות להתבצע על ידי אנשי מקצוע שנקבעו על ידי היצרן או על ידי המפיץ שממנו נרכש המכשיר.
השתמש רק ברכיבים מתאימים; במידה ויש צורך בהחלפת הרכיבים, חשוב להשתמש בחלקי חילוף מקוריים שאושרו לשימוש.

גז קירור פריאון R134a

פריאון R134a	חומר מסוכן
טטרפלורותן	(100% HFC 134a)
מראה:	גז נוזלי חסר-צבע
ריח:	ריח קל של אתר
GWP:	1300

גז קירור R290 (פרופן)

פרופן R290	גזים דליקים קטגוריה 1 (H220)
פרופן	100%
מראה:	גז נוזלי חסר-צבע
ריח:	לעיתים בעל ריח מתקתק לא מורגש מאוד בריכוזים נמוכים.
GWP:	-

זיהוי סכנות

חשיפה בריכוז גבוה באמצעות שאיפת הגז עלולה לגרום לתופעות הרדמה. חשיפה בריכוז גבוה מאוד עלולה לגרום להפרעות בקצב הלב ולמוות פתאומי. גז בצורת תרסיס או טיפות מותזות עלול לגרום כוויות קור בעיניים או בעור.

אמצעי עזרה ראשונה

במקרה הצורך התקשר למוקד 118 או לכל מספר חירום אחר בסביבתך.

להלן פעולות עזרה ראשונה שיש לנקוט בהן במקרים הבאים:

- **שאיפה:** בריכוז גבוה עלולה לגרום לחנק. התסמינים עשויים לכלול הרגשת שיתוק ו/או אובדן הכרה. הנפגעים עלולים לא להיות מודעים לתופעת החנק. לאחר החיבור למערכת נשימה עצמאית העבר את הנפגעים כשהם שכובים לאזור מאוורר וחמים לתקופת מנוחה והתאוששות. החל בהנשמה מלאכותית רק אם הפסיקו לנשום. הזעק מיד עזרה רפואית.
- **במגע עם העור:** להרטיב במים ולהסיר את הבגדים הנגועים בתשומת לב יתרה מאחר ואלו עלולים להדבק לעור. במקרה של מגע עם העור, שטוף מיד וביסודיות עם מים פושרים. דרוש בדיקה רפואית במקרה של הופעת גירויים או אדמומיות.
- **במגע עם העיניים:** שטוף מיד עם מים או עם תמיסה לשטיפת עיניים במשך 15 דקות לפחות כשהעפעפיים פתוחים לרווחה. הזעק מיד עזרה רפואית.
- **בליעה:** מסלול חשיפה לא סביר. במידה וקרתה, אין לגרום להקאה. אם הנפגע בהכרה, השקה אותו 300-200 מ"ל מים. הזעק מיד עזרה רפואית.
- **תסמינים עיקריים:** מחנק.
- **צורך בעזרה רפואית או טיפול מיוחד:** טיפול סימפטומטי וטיפול תומך במידת הצורך. הטיפול בנפגעי חשיפה בעזרת אדרנלין או תרופות מסוג סימפטומימטיק או דומות אסור בהחלט, בשל הסכנה לגרימת הפרעות בקצב הלב וכתוצאה מכך דום-לב.

DALMEC
REFRIGERATION

طاولات عرض مبردة

שולחנות קירור



AR

تعليمات التركيب والاستخدام
التعليمات الأصلية
اقرأ بعناية هذه التعليمات قبل
التركيب والاستخدام.

HE

הוראות התקנה ותפעול
תרגום מהמקור באיטלקית
קרא הוראות אלה בקפידה לפנ
התקנת המוצר והשימוש בו

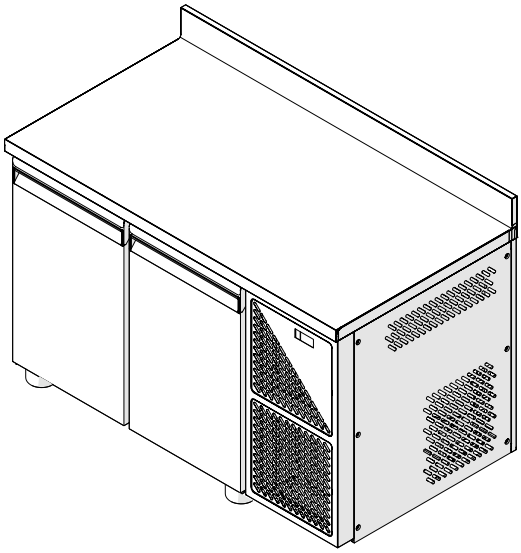

CE

المنشأ إيطالي
המקור באיטלקית

Cod. M16002 - Version 07 - Ed. 05/2021