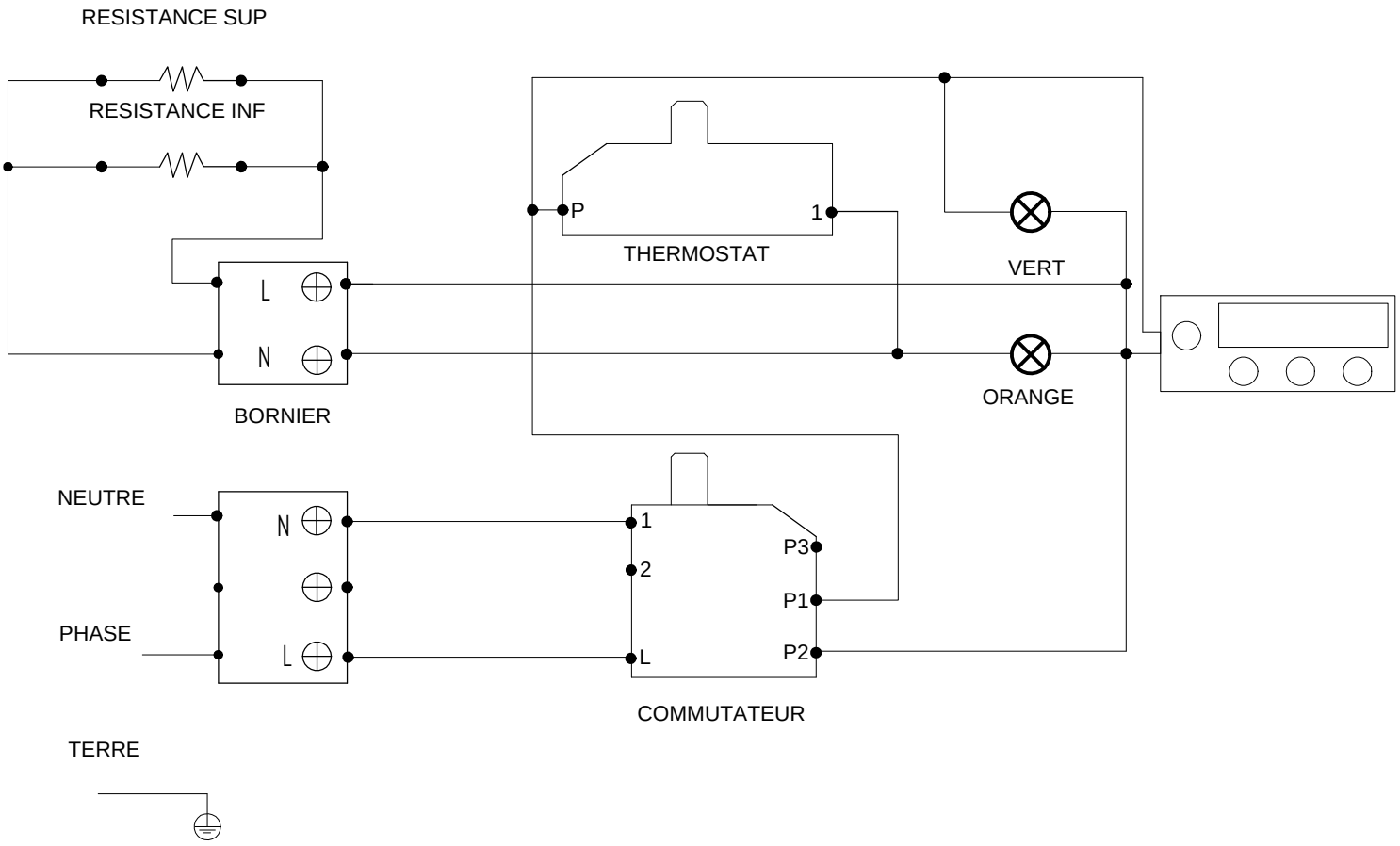

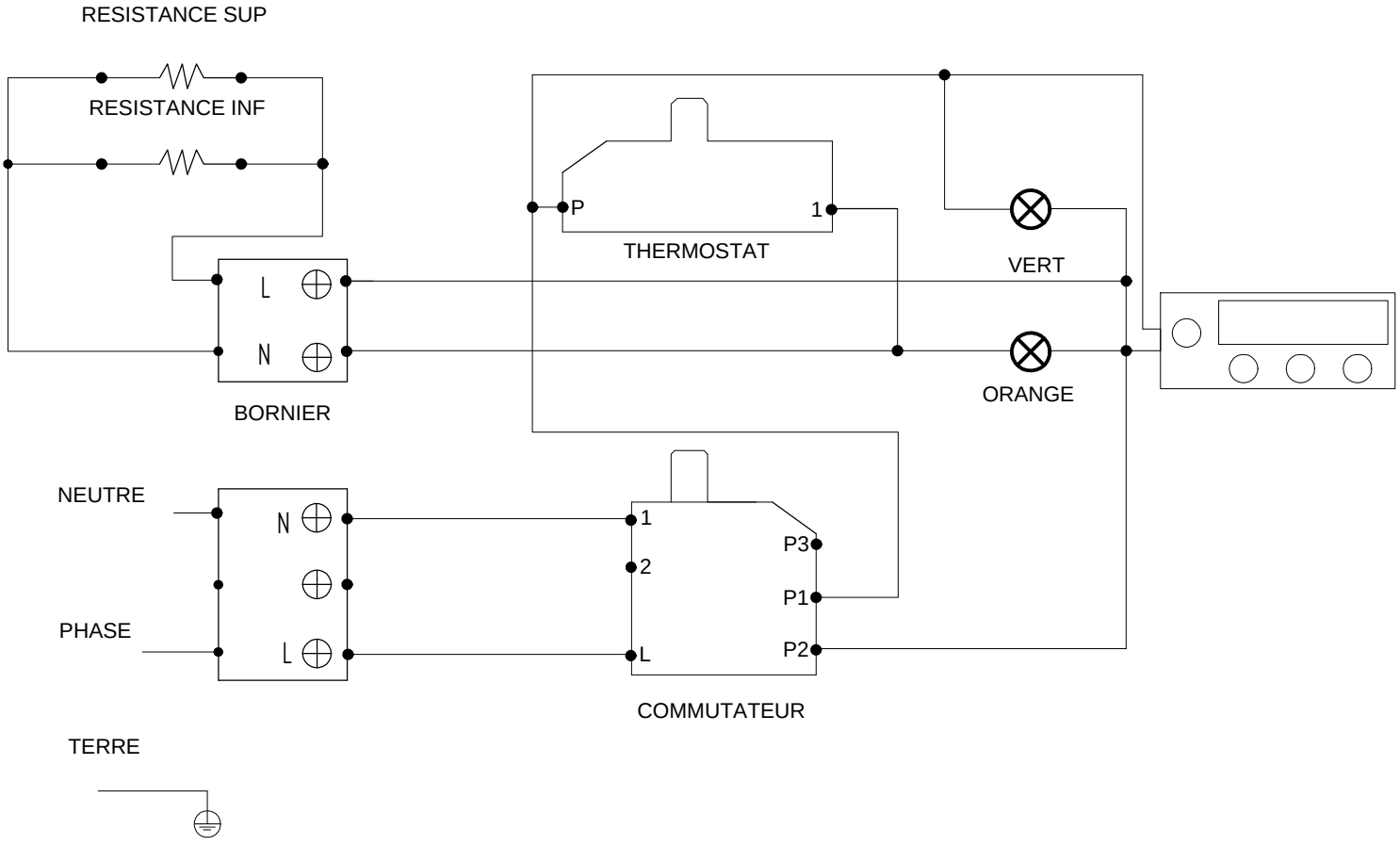

10232VLL

Schéma électrique

	Date :	Dessiné par :	Approuvé par :	Date :	Indice