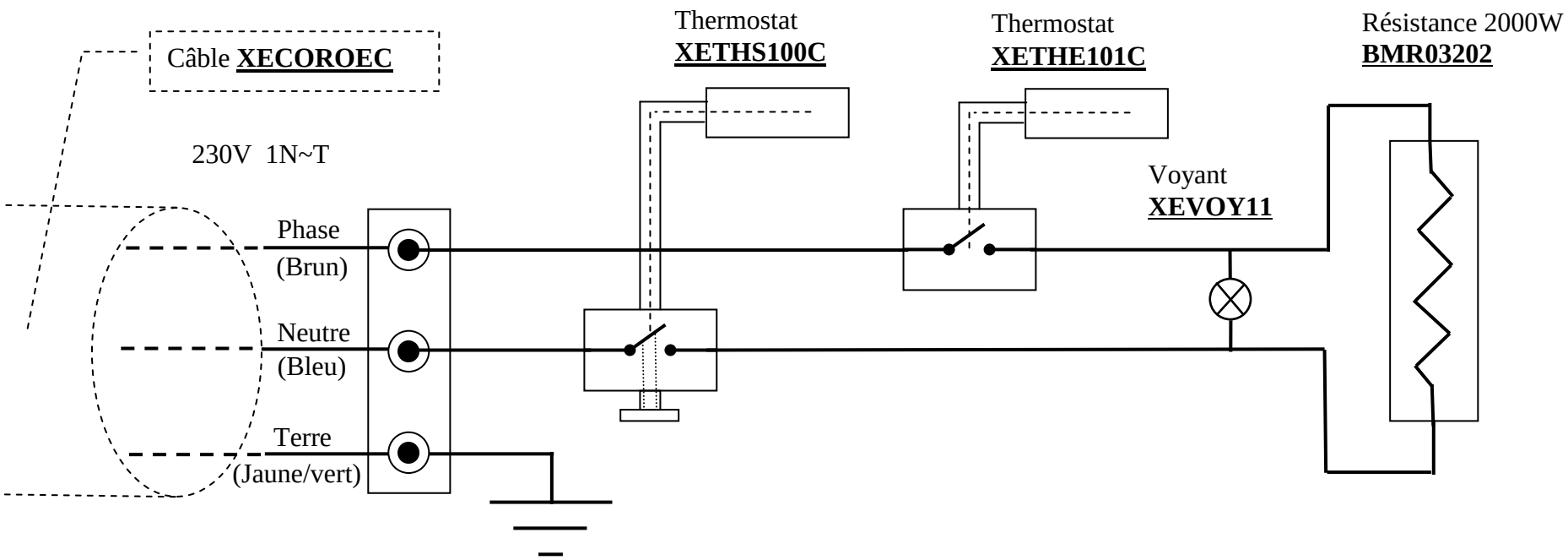

SOFRACA	Cuiseur à œufs 8 p.
	21272 230V 1N~ T 2000W

Schéma électrique

Dessiné par :	
Validé par :	Date :
Dernière révision :	Indice : F