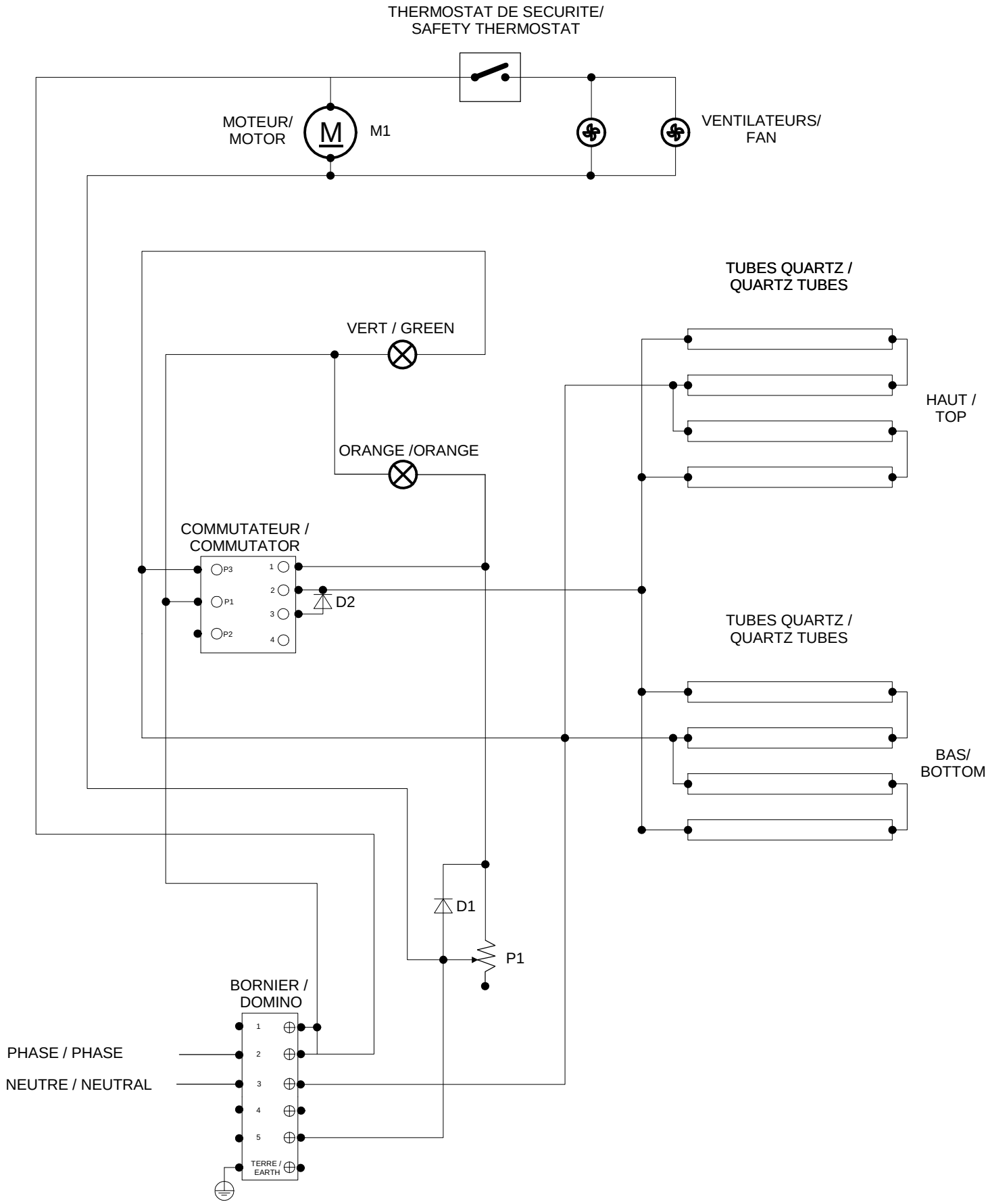

Câblage : C02391

24062TR					Schéma électrique
DT26	Date : **01/10/2014**	Dessiné par : **C.Gu**	Approuvé par : Grenon S.	Date : 15/12/2017	Indice D