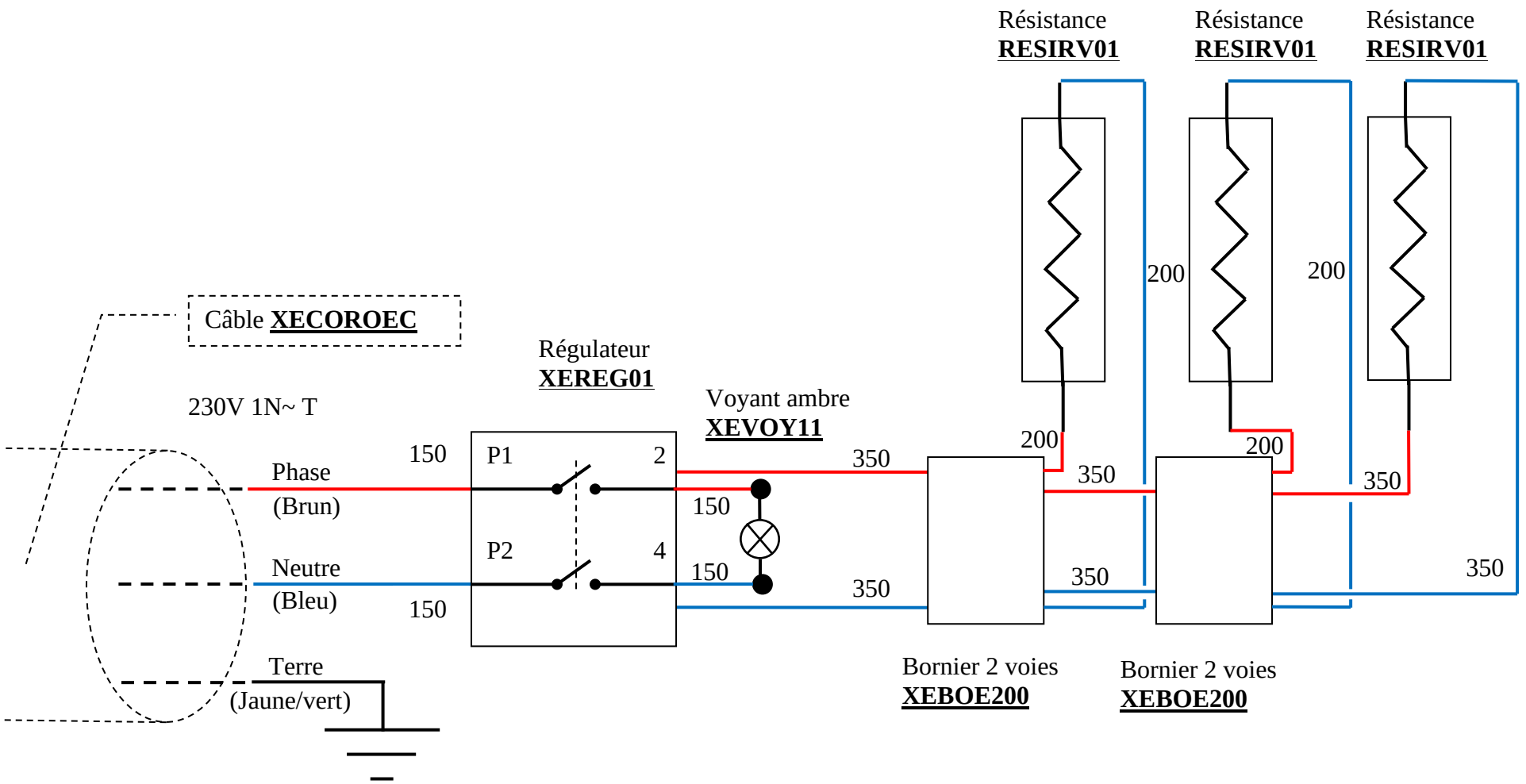

SOFRACA	Rampe Infra-rouge
	33082V 230V 1N~ T 1500W
Schéma électrique	
Dessiné par : D. TAULIAUT	
Validé par :	Date :
Dernière révision : le 20-07-2021	Indice : A