SCHEMA ELETTRICO
SCHEMA ELETCRIQUE

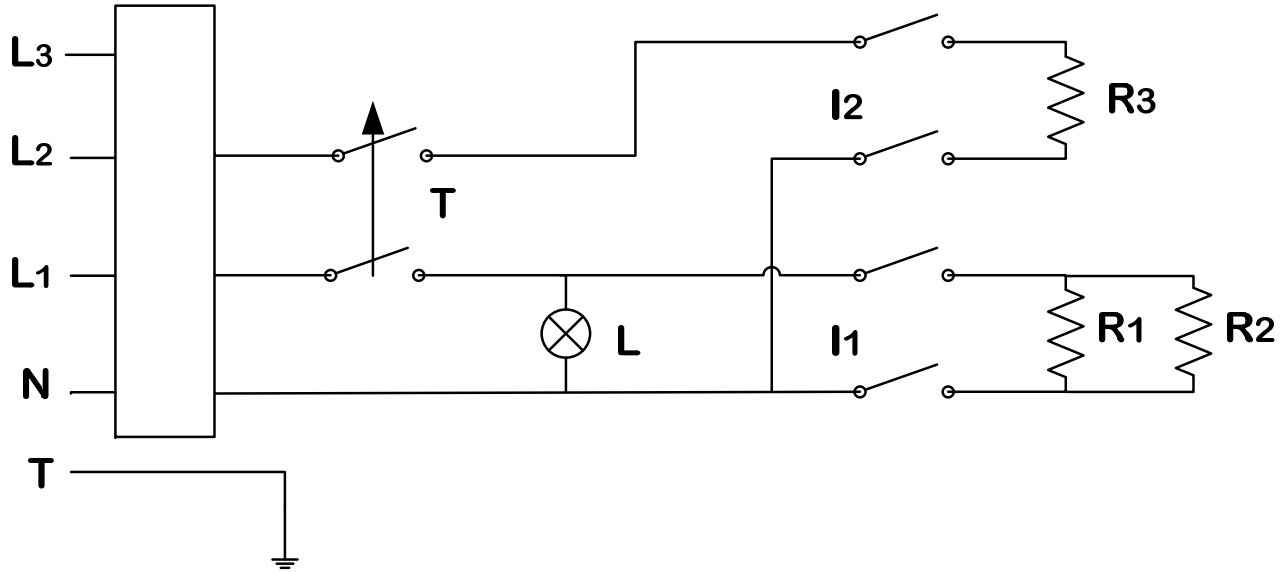

T	Temporizzatore 0-15 min.	Minuteur 0-15 min.
L	Spia riscaldamento (arancione)	Tèmoin de fonctionnement (orange)
I_1	Interruttore livello 1-2	Interrupteur etage 1-2
I_2	Interruttore livello 3	Interrupteur etage 3
R1	Resistenze livello 1	Resistances etage 1
R2	Resistenze livello 2	Resistances etage 2
R3	Resistenze livello 3	Resistances etage 3