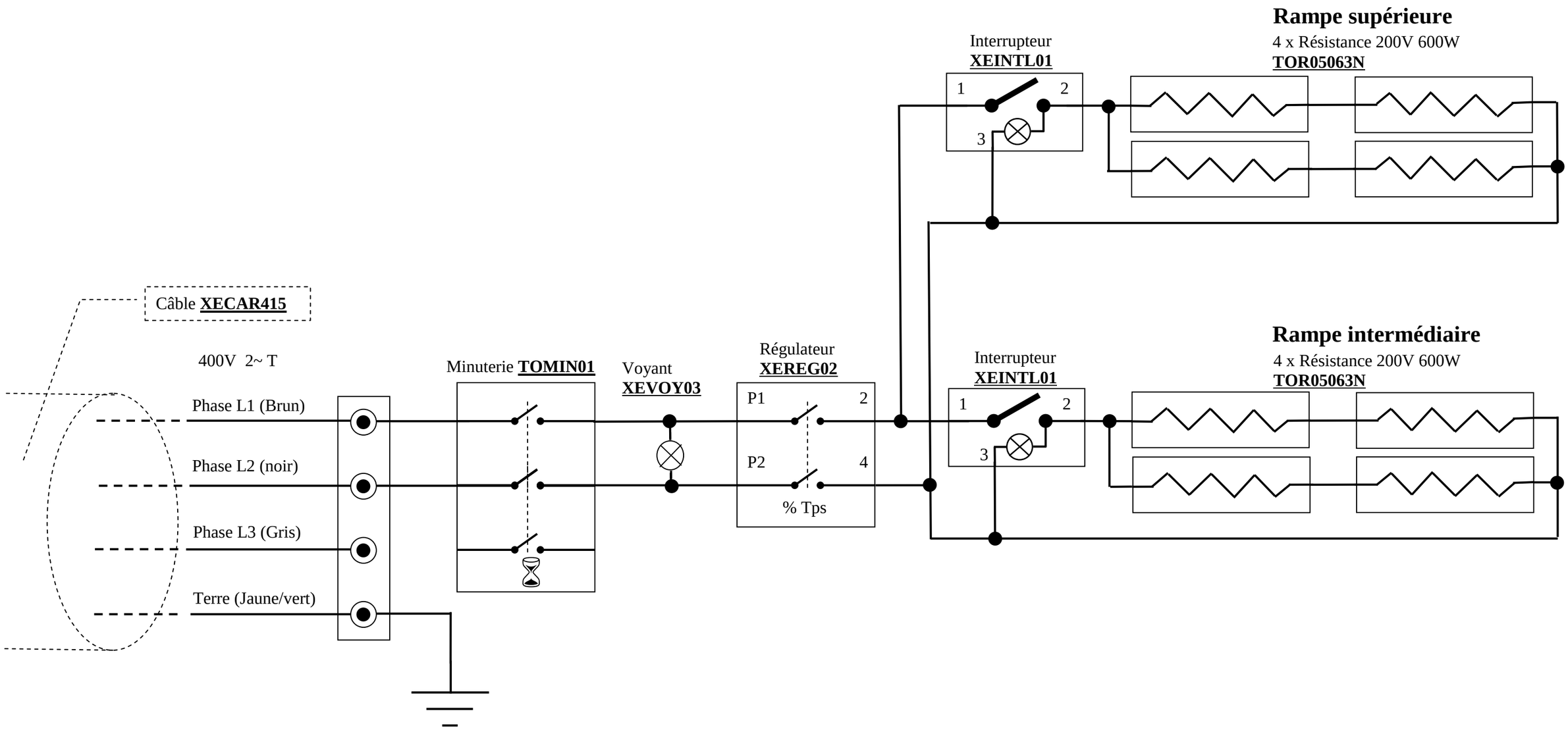

SOFRACA

T.O.M. Master 601

11034 400V 2~ T 4800W

Schéma électrique

Dessiné par : C. AUBERT	
Validé par :	Date :
Dernière révision : le 16-02-2017	Indice : C