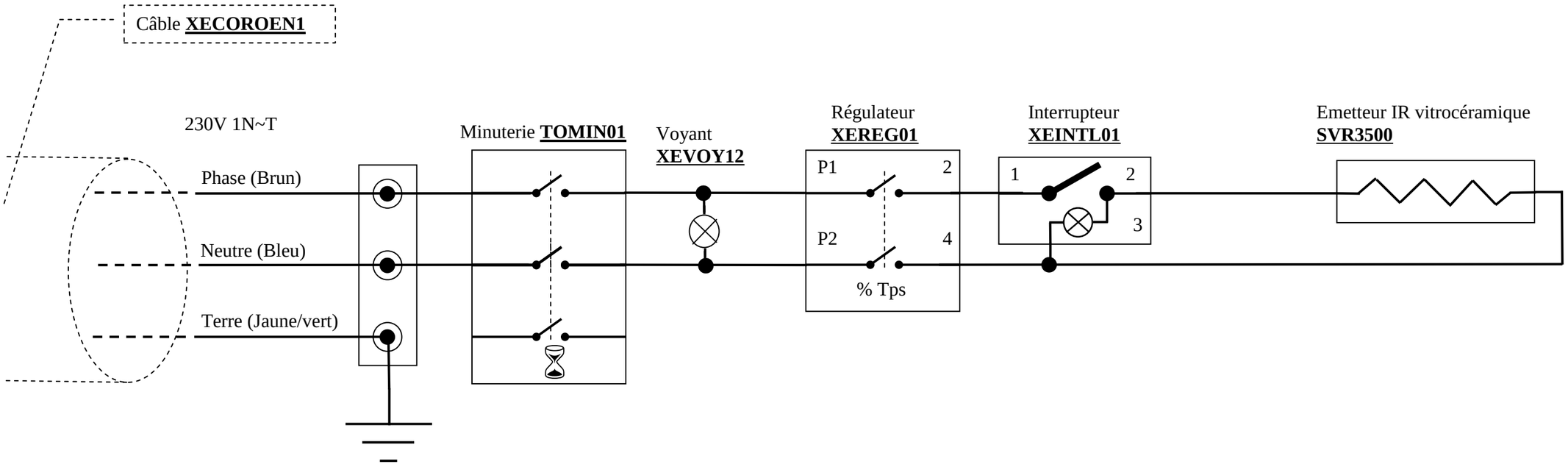

SOFRACA	Salamandre ‘’VITRO’’
	24042V 230V 1N~ T 3000W
Schéma électrique	
Dessiné par :C. AUBERT	
Validé par :	Date :
Dernière révision : le 16-02-2017	Indice : A