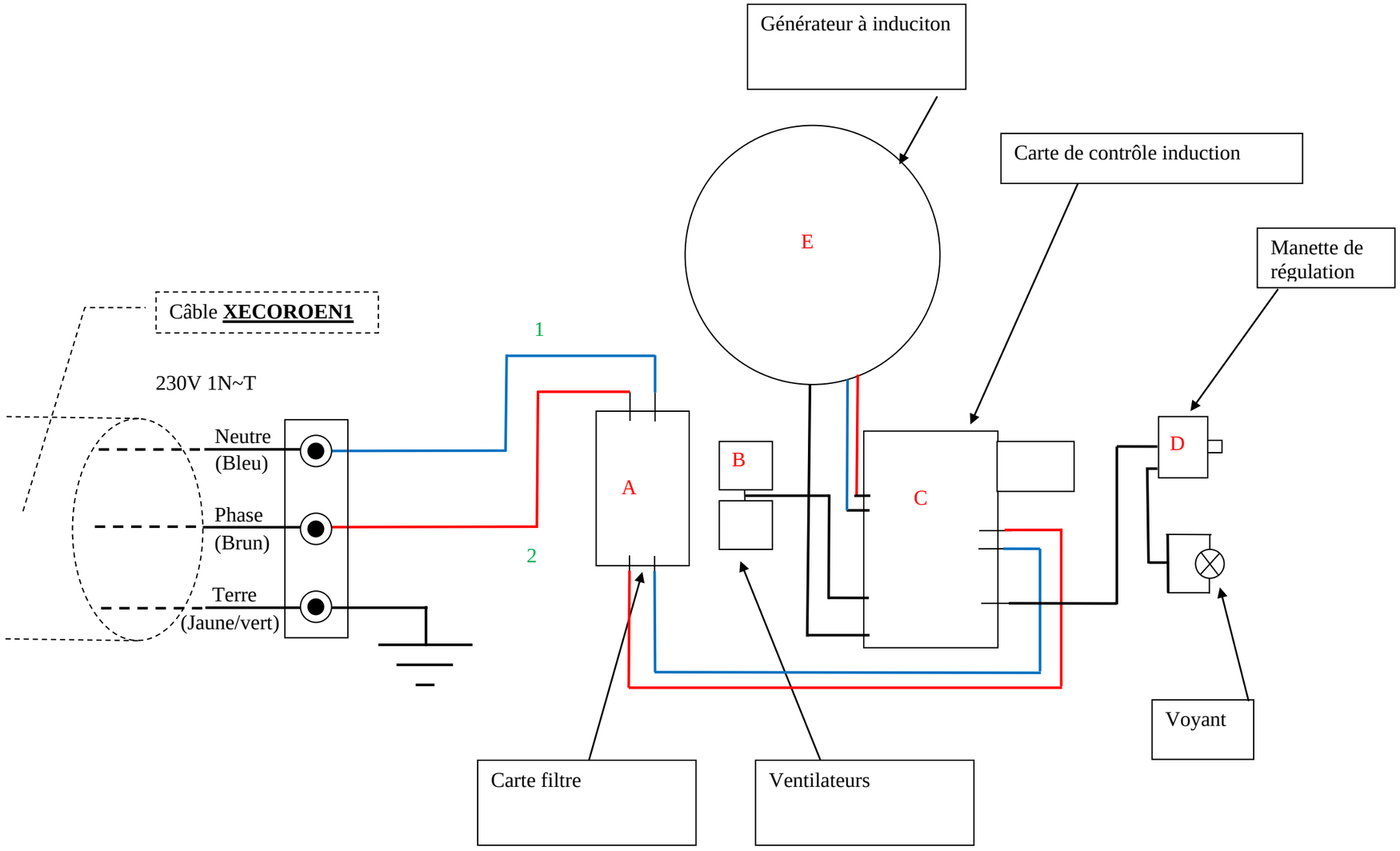

SOFRACA	Réchaud induc. 1 feu 2100W
	27002 230V 1N~ T
Schéma électrique branchement	
Dessiné par :D. TAULIAUT	
Validé par :	Date :
Dernière révision : le 17-08-2022	Indice : C