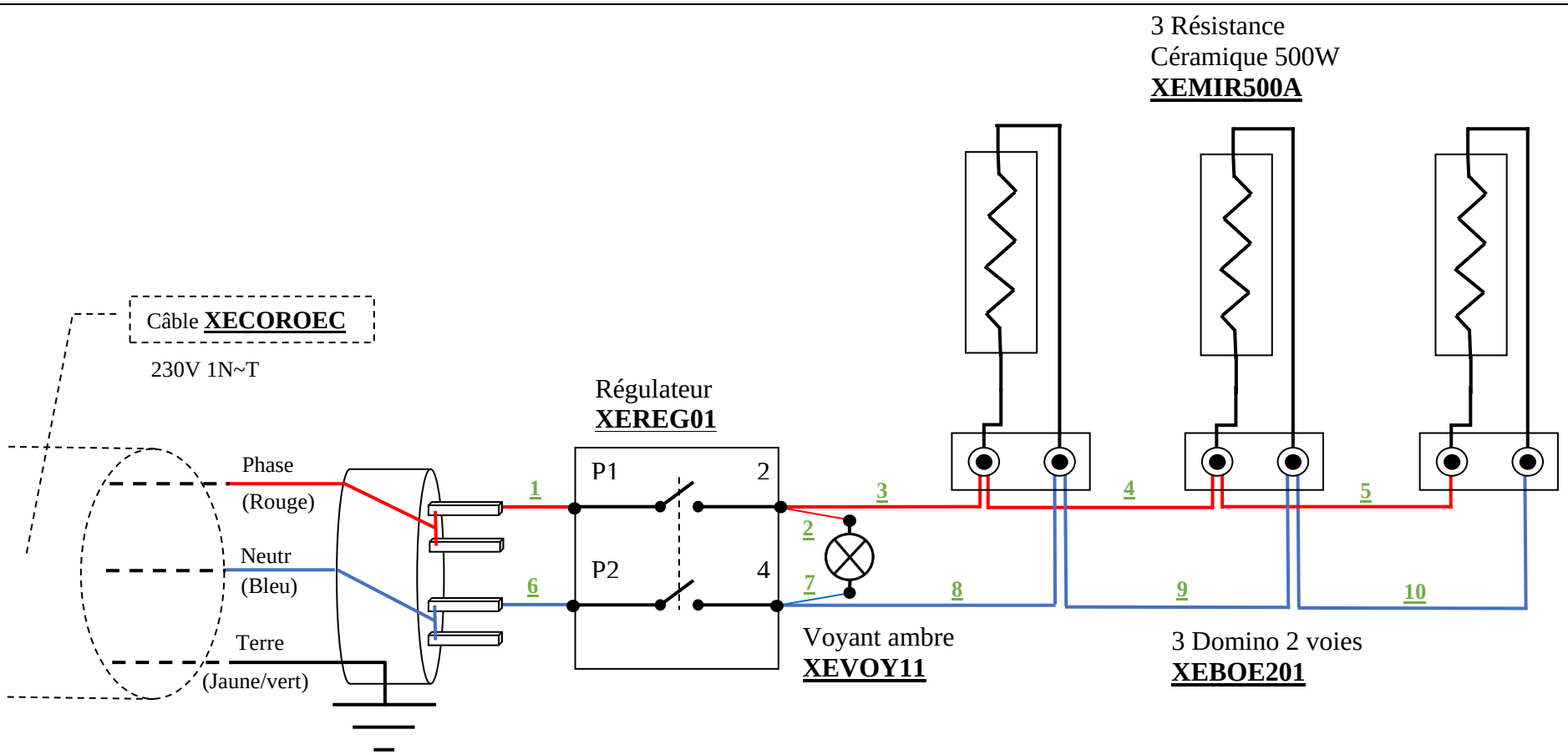

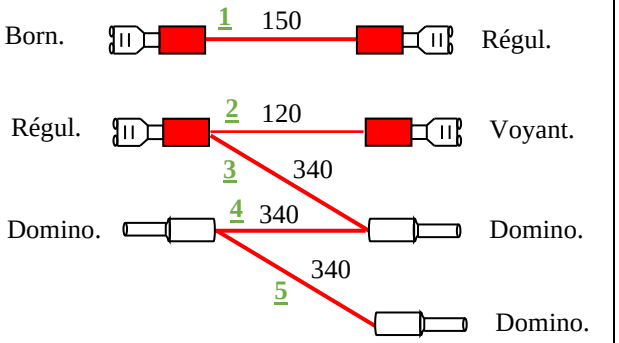

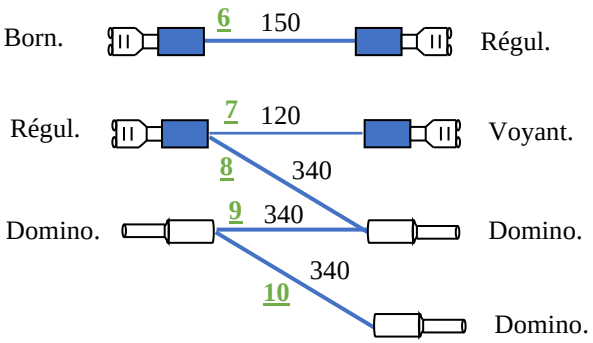

Rampe IR CR MM

33072CR 230V 1N~ T 1500W

Schéma électrique

Dessiné par : J. FICHAUX	
Validé par :	Date :
Dernière révision : le 03/11/2023	Indice : B

Cable H.T. 1.5mm2 : **Cable B.T. 1.5mm2 :**