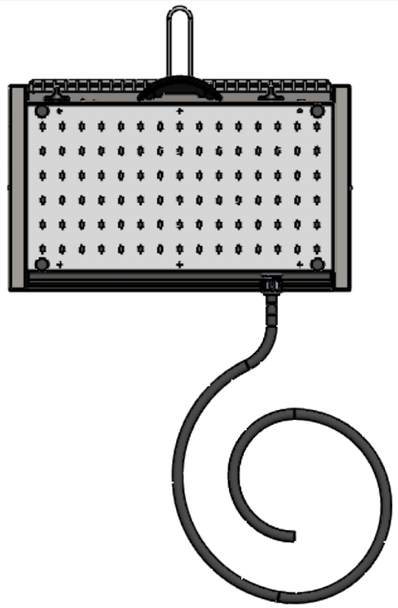

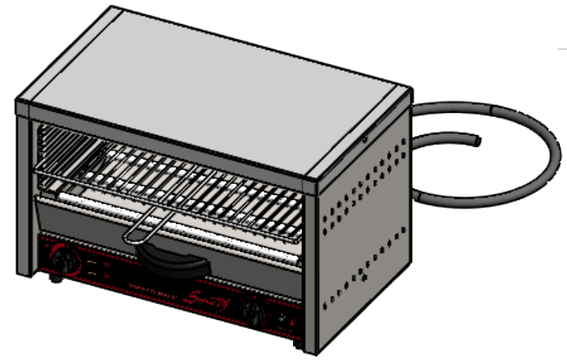

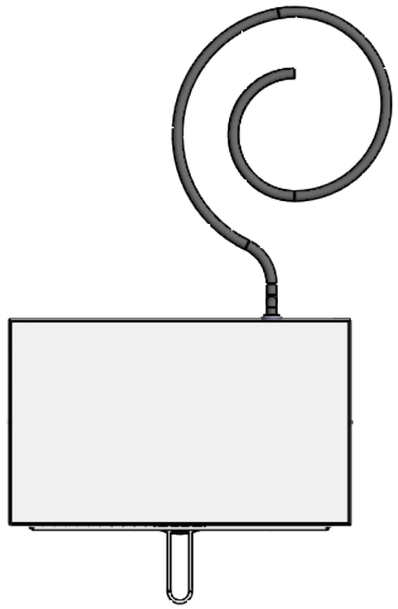

REV.	DESCRIPTION	DATE	MODIFIÉ PAR:	VERIFIE PAR:
REVISIONS				

Matériaux:

Epaisseur: Rayon int.:

Traitement:

Finition:

Masse (g): 172171.53

unité: mm [inch]

SOFRACA

Code article: **11034**

Révision: A

	Dessiné	Controlé	Validé
Nom:	OPP - ACOM		
Date:	21/10/2014		
Signature:			

Appareil: Toaster 601

Pièce - article:
ENS Toaster 601

Configuration:
11034 400V 4800W

Plan N°: 11032-ENS001

SCALE:1:10 | SHEET 1 OF 4 | A3

Designed with 3D CAD system

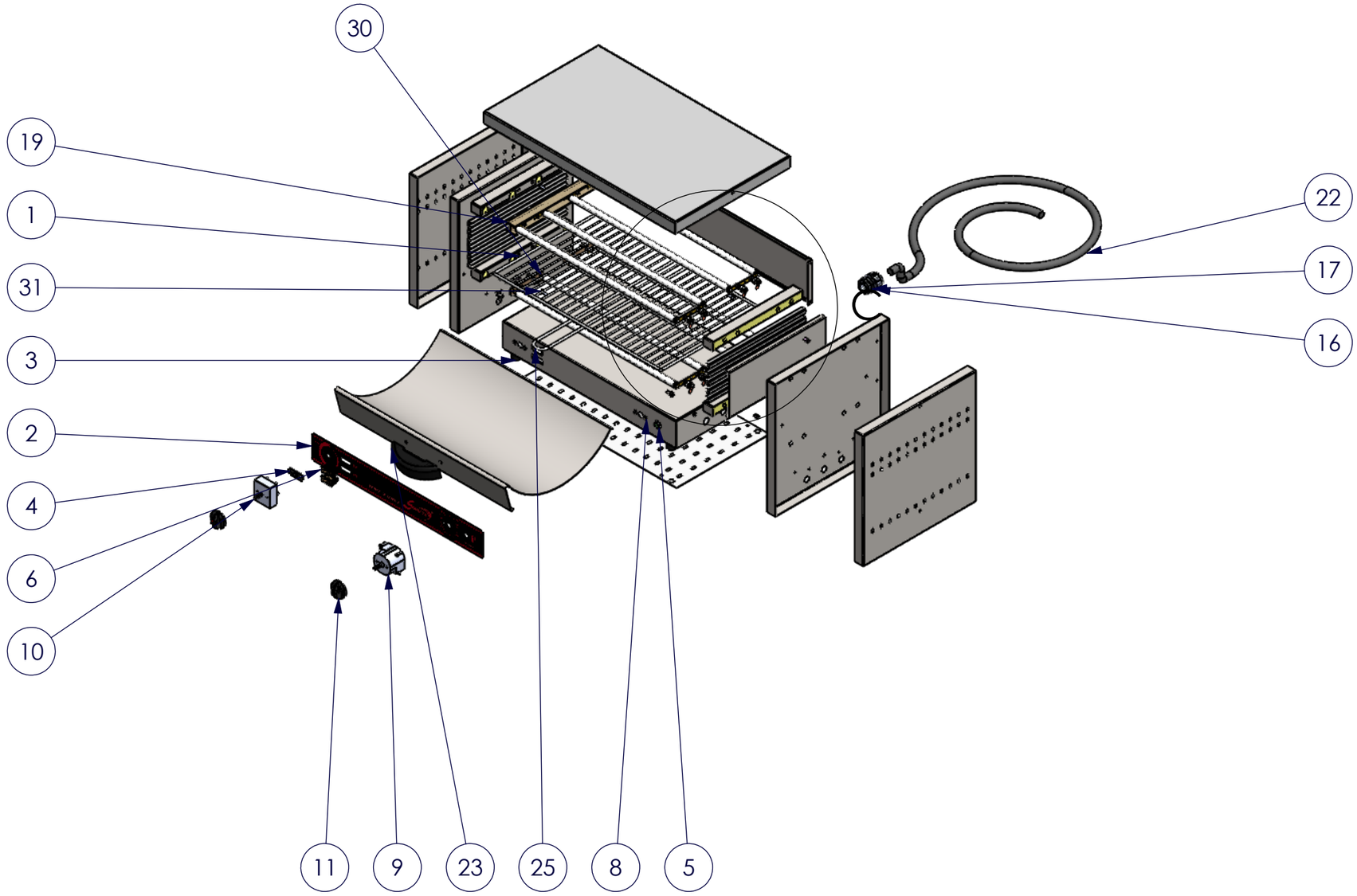

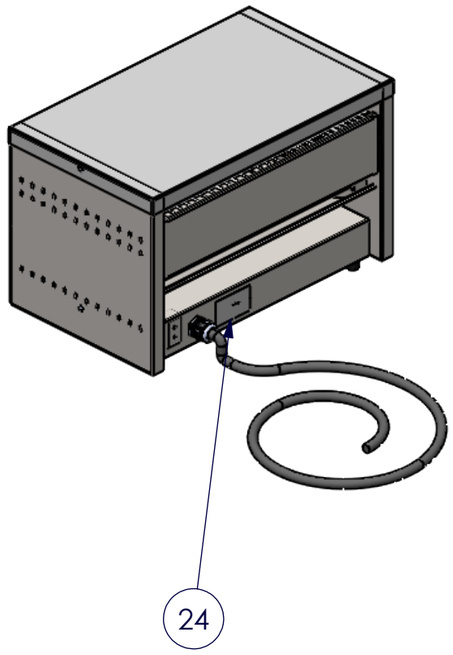

Matériaux:	SOFRACA	Code article: **11032**		Révision: A
Epaisseur:			Dessiné	Controlé / Validé
Traitement:		Nom:	OPP - ACOM	
Finition:		Date:	21/10/2014	
Masse (Kg): 172171.53		Signature:		
unité: mm [inch]	Appareil: Toaster 601			
	Pièce - article: ENS Toaster 601			
	Configuration: 11034 400V 4800W			
	Plan N°: 11032-ENS001	SCALE:1:10	SHEET 2 OF 4	A3

Designed with 3D CAD system

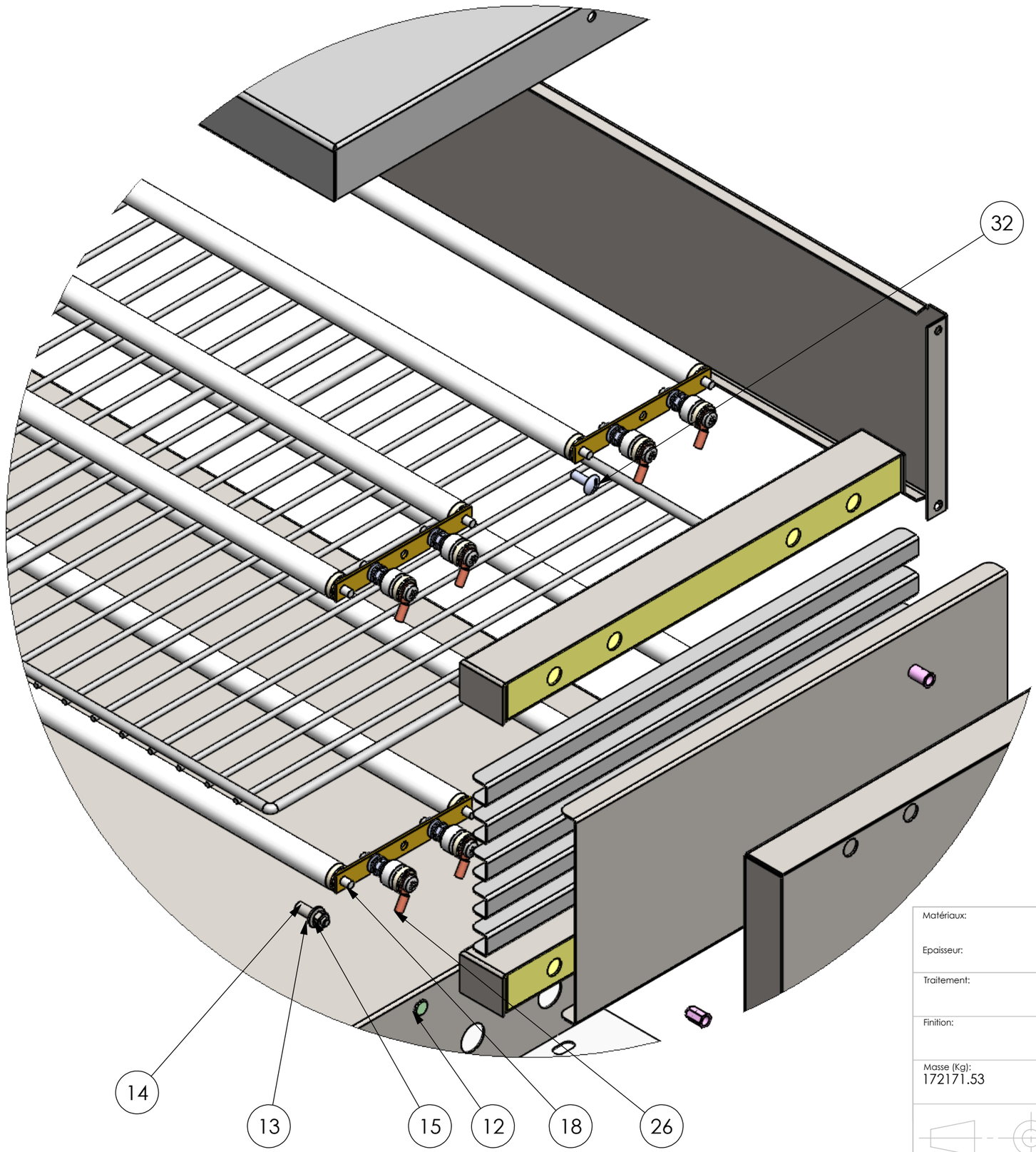

DÉTAIL C
ECHELLE 1 : 2

Matériaux:	
Epaisseur:	
Traitement:	
Finition:	
Masse (Kg):	172171.53
unité: mm [inch]	

SOFRACA

Code article: **11032**

Révision: A

	Dessiné	Controlé	Validé
Nom:	OPP - ACOM		
Date:	21/10/2014		
Signature:			

Appareil: Toaster 601

Pièce - article:
ENS Toaster 601

Configuration:
11034 400V 4800W

Plan N°: 11032-ENS001

SCALE:1:10 | SHEET 3 OF 4 | A3

Designed with 3D CAD system

No. ARTICLE	Pièce - article (désignation):	11034 400V 4800W/Quantité	Code article:	N° plan:
1	ENS Tolerie toaster 601	1	TOTOL09	11032-ENS002
2	Façade sérigrafiée	1	TOBAN03	TOBAN03
3	ELASTOP PLOTS 20x15 EPDM	4	XPEMB01	
4	Joint isolant universel	1	XJOI01	
5	Voyant vert 400V D10	1	XEVOY03	
6	Interrupteur lumineux	2	XEINTL01	
7	Tapping screw DIN 7049-ST2.9x9.5-C-H	6		
8	Vis TCBL, Z, M4x6, inox A4, ISO7045 DIN7985	4		
9	Minuterie 10mn trip	1	TOMIN01	
10	Régulateur (doseur d'énergie)	1	XEREG02	
11	Manette Sofraca	2	XEBOU03	
12	rivet standard _ DIN7337 - 4 x 6	8		
13	rondelle ISO 10669 - N - 4.8	2		
14	BUTEE (suport de grille)	2	TOBUT01F	TOBUT01
15	Ecrou H - M4 - ISO 4032	2		
16	Presse étoupe M25	1	XVPRE07	
17	ECROU PE M25	1	XVPRE07E	
18	Tubes quartz	4		

No. ARTICLE	Pièce - article (désignation):	11034 400V 4800W/Quantité	Code article:	N° plan:
19	languette en samincanite - L 256 x p 24 x e 0,7	2	TOISO01	TOISO01
20	Carton emballage	1	XCAR04RA	
21	Bornier porcelaine 3 voies	1	XEBOE330	
22	Cordon secteur HO7 RNF 4G1.5	1	XECAR415	
23	Poignée pour recuperateur	1	TOPOI01	
24	Plaque de firme	1	XSFIR01	
25	Grille SENIOR/TG60/M601/SY60	1	TOGRI01	TOGRI01
26	ENS Fixation tube quartz - v2	16		
27	Passe fils standard	1	XEPLM9	
28	Calle mousse MLECO 600x400x25	2	XCALMSS01	
29	Calle mousse MLECO 300x400x25	4	XCALMSS02	
30	Barette de protection TOBAR04	4	TOBAR004IS	TOBAR004IS
31	vis WS 9330 fendue_ M4x30	2		
32	vis WS 9330 fendue_ M4x12	2		

Matériaux:

Epaisseur:

Traitement:

Finition:

Masse (Kg):

unité: mm [inch]

SOFRACA

Code article:

Révision: A

	Dessiné	Controlé	Validé
Nom:			
Date:			
Signature:			

Appareil:

Pièce - article:

Configuration:

Plan N°:

SCALE:1:10 | SHEET 4 OF 4 | A3

Designed with 3D CAD system