

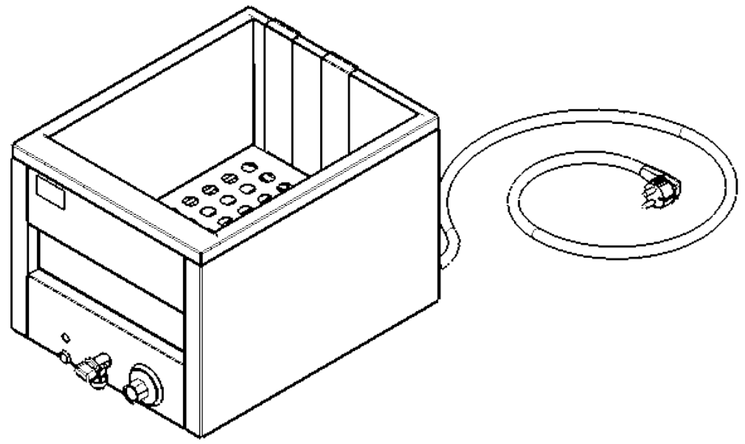

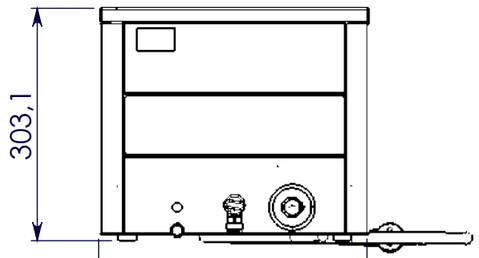

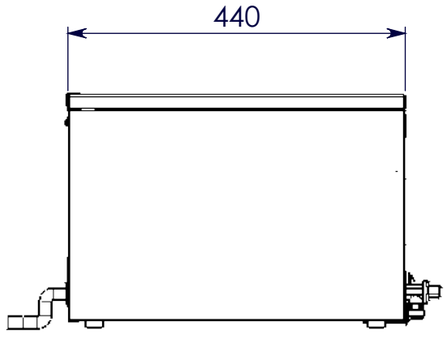

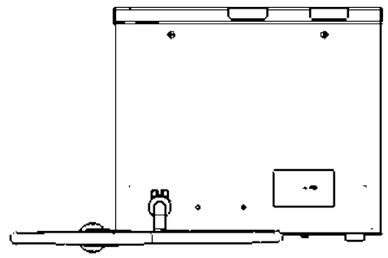

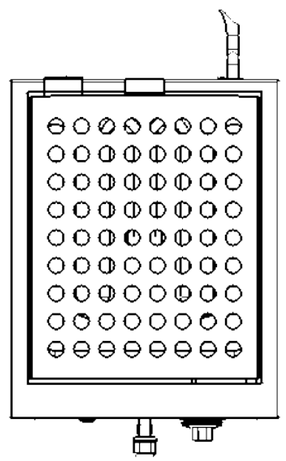

REVISIONS				
REV.	DESCRIPTION	DATE	MODIFIÉ PAR:	VERIFIE PAR:
B	Revision GED	05/01/2021	D.TAULIAUT	
A	Création du plan suivant pieces fabriquees	07/10/2014	OPP	

Matériaux:

Epaisseur:

Traitement:

Finition:

Masse (Kg):
116380.49

unité: mm [inch]

SOFRACA

Code article:
21202

Révision: B

	Dessiné	Controlé	Validé
Nom:	OPP - ACOM		
Date:	03/10/2014		
Signature:			

Appareil: Cuiseur a pates

Pièce - article:
ENS cuiseur a pates

Configuration:
21212

Plan N°: 21202-21212

SCALE:1:8 | SHEET 1 OF 3 | A3

Designed with 3D CAD system

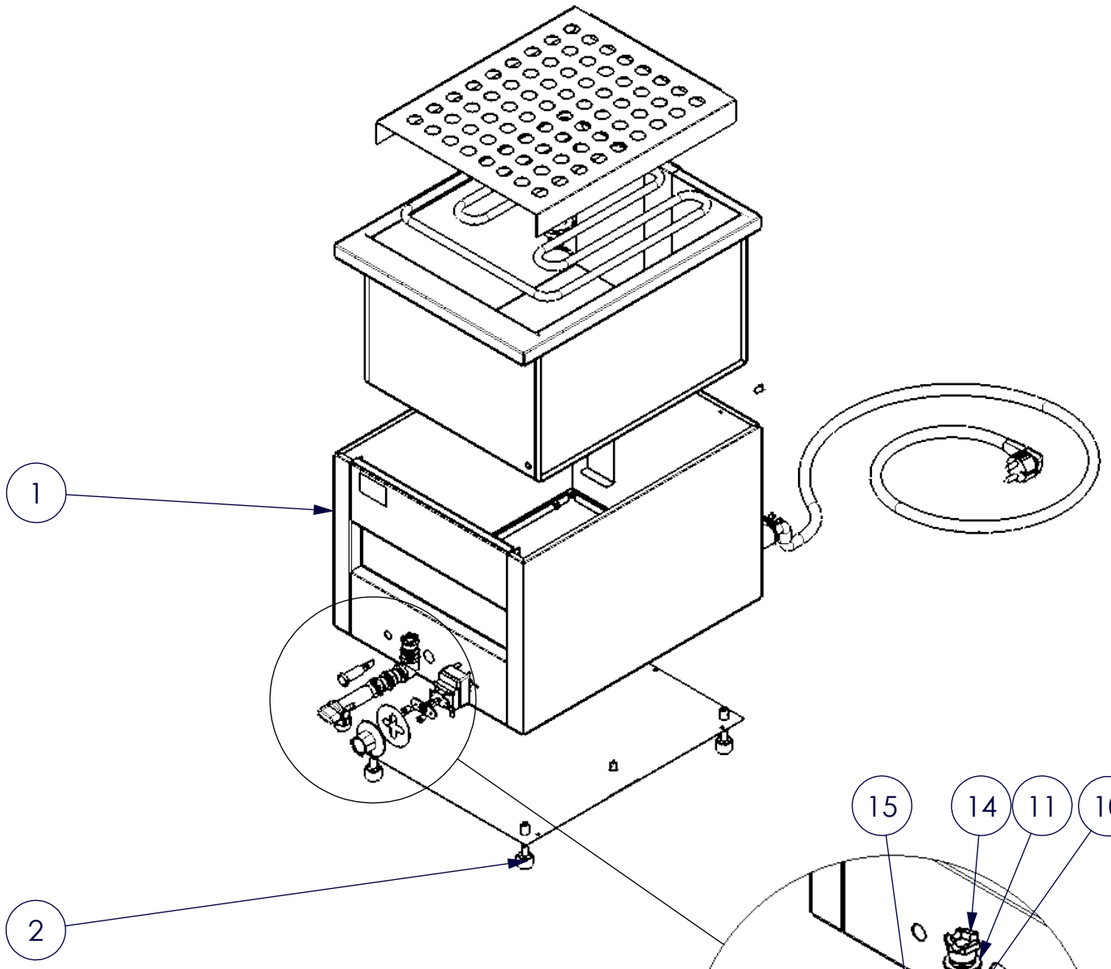

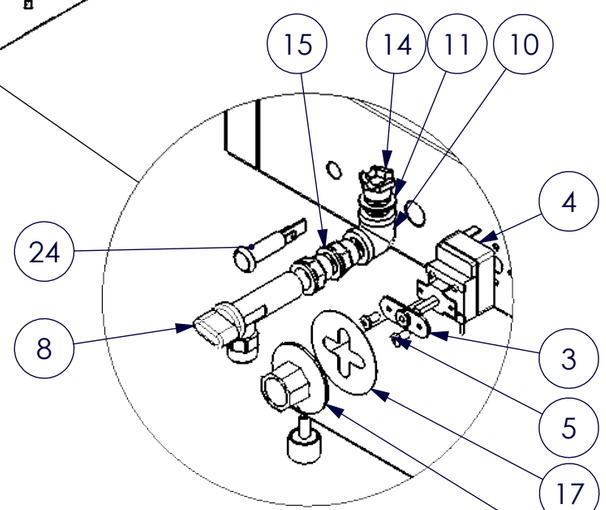

DÉTAIL A
ECHELLE 1 : 4

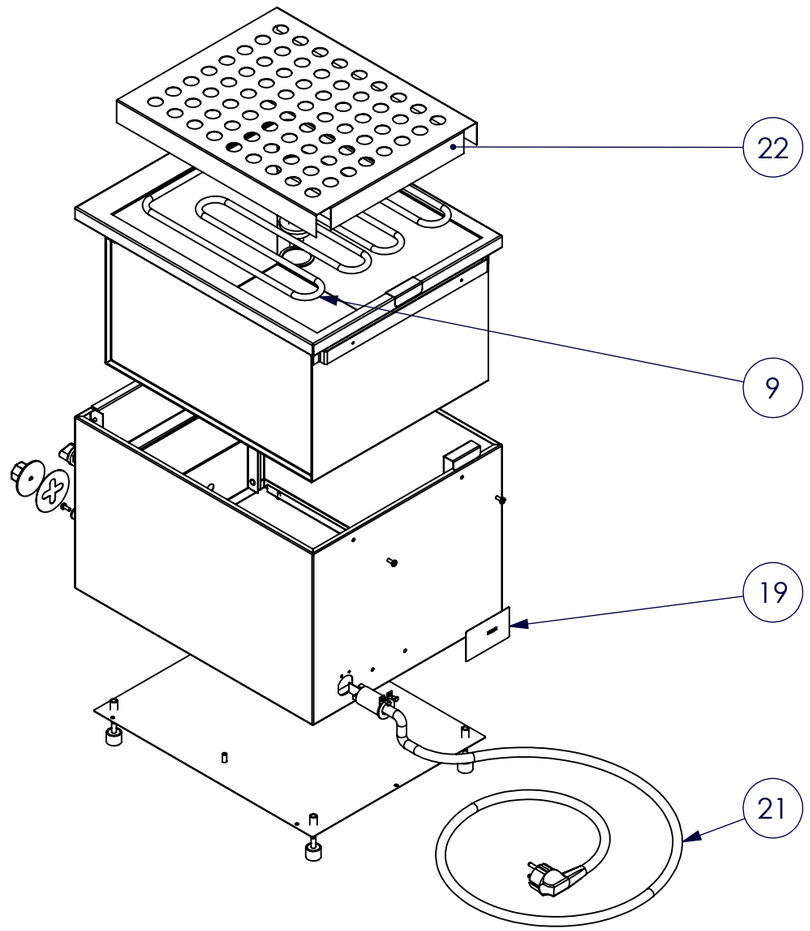

Matériaux:		Code article: **21202**	Révision: B
Epaisseur:		Dessiné	Controlé / Validé
Traitement:		Nom: OPP - ACOM	
Finition:		Date: 03/10/2014	
Masse (Kg): 116380.49		Signature:	
unité: mm [inch]		Appareil: Cuiseur a pates	
		Pièce - article: ENS cuiseur a pates	
		Configuration: 21212	
		Plan N°:	SCALE:1:8 / SHEET 2 OF 3 / A3

Designed with 3D CAD system

No. ARTICLE	Pièce - article (désignation):	21212/Quantité	Code article:
1	ENS Tolerie Cuiseur a pates	1	BMTOL05
2	ELASTOP PLOTS 20x15 EPDM	4	XPEMB01
3	Joint isolant universel	1	XJOI01
4	Thermostat de régulation	1	XETHE101
5	vis BZ, M4 - 10 , ISO 7045	4	N/A
6	Tapping screw DIN 7049-ST3.5x9.5-C-H	5	
7	bouton temperature	1	IGBOU04
8	Robinet 1/4 de tour	1	BMROB01
9	Résistance blindée	1	BMR05362
10	Coude femelle - femelle 90°	1	BMCOUD01
11	joint fibre 16x24x2	2	BMJOI3/4
12	joint rouge 15x10x2	1	BMJOI3/8
13	joint fibre 37,3x45x2	1	BMJOI02
14	Mamelon spécifique 3/8 de vidange	1	BMMEHD10
15	Mamelon M/F égal	2	BMRACMF38
16	Embal. Complet PGM	1	XCARPGM
17	Cadran gradué universel	1	XEMIN10
18	Etiquette "IMPORTANT"	1	BMSIG1
19	Plaque de firme	1	XSFIR01
20	Façade 288x77 Compact line	1	CLBAN02
21	Cordon secteur complet	1	XECOROEC
22	Grille de protection resistance	1	BMGRI04 ->BMGRI07
23	rivet standard _ DIN7337 - 3,2 x 6	2	N/A
24	Voyant ambre LED 230V D10	1	XEVOY11

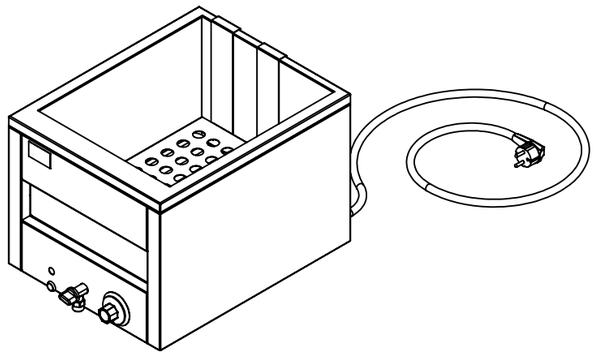

Matériaux:

Epaisseur:

Traitement:

Finition:

Masse (Kg):
116380.49

unité: mm [inch]

SOFRACA

Code article:
21202

Révision: B

	Dessiné	Controlé	Validé
Nom:	OPP - ACOM		
Date:	03/10/2014		
Signature:			

Appareil: Cuiseur a pates

Pièce - article:
ENS cuiseur a pates

Configuration:
21212

Plan N°:

SCALE:1:10 | SHEET 3 OF 3 | A3

Designed with 3D CAD system