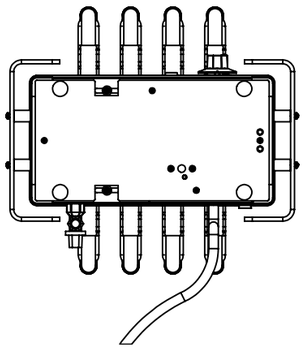

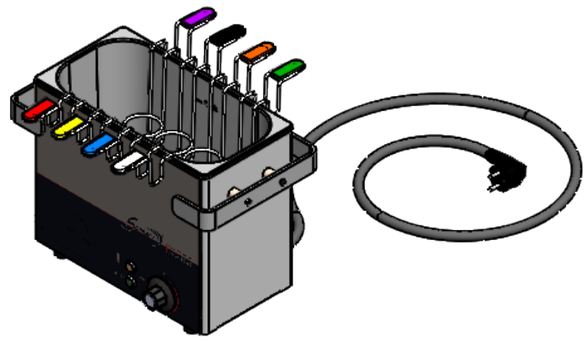

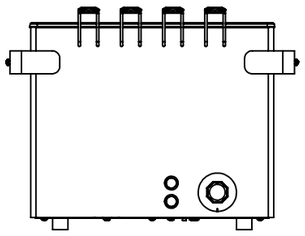

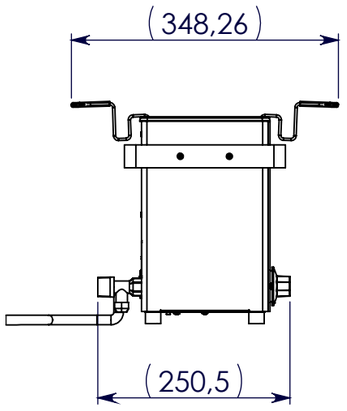

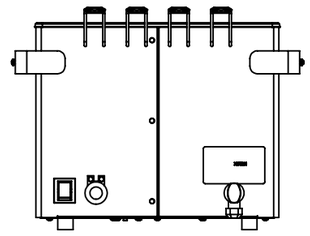

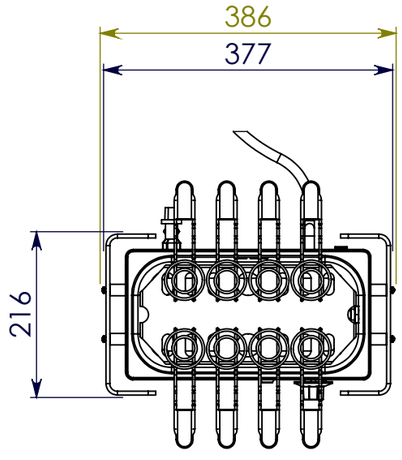

REV.	DESCRIPTION	DATE	MODIFIÉ PAR:	VERIFIE PAR:
B	Modification de la vidange	12/04/2019	OPP	
A	Création du plan	05/04/2018	OPP	

REVISIONS

Matériaux:

Epaisseur: Rayon int.:

Traitement:

Finition:

Masse (g): 54228.36

unité: mm [inch]

SOFRACA

Code article: **21272**

Révision: B

	Dessiné	Controlé	Validé
Nom:	OPP		
Date:	13/10/2017		
Signature:			

Appareil:

Pièce - article:
Cuiseur a oeufs

Configuration:
044-P6-001

Plan N°: 21272-V1804-001

SCALE:1:8 SHEET 1 OF 2 A3

Designed with 3D CAD system

No. ARTICLE	Pièce - article (désignation):	QTE	Code article:	N° plan:
1	ENS Embase _ CO 21272	1		02-T2-133
2	Cuve 5l	1	BMTOL12	02-T4-079
3	ENS Etrier de fixation	1	BMTOL08N	02-T10-078-2
4	Grille de fond	1	CAOGRI01	02-T12-021-1
5	Tôle de fond	1	BMTOL07N	02-T1-049-1
6	Equerre DG-CO	1		02-T10-130
7	Résistance de bain marie 2000W 230V	1	BMR03202	
8	joint fibre 37,3x45x2	1	BMJOI02	
9	Ecrou M37 x 1.5	1		
10	joint fibre 15x22x2	1	R15P22F2	
11	Doigt de gant	1	BMDOIGT1	
12	Ecrou de doigt de gant	1	XECROU01	XECROU01
13	Joint isolant universel	1	XJOI01	
14	Thermostat 110° unipolaire	1	XETHE101C	
15	vis TCBZ - M4 - 6	4	N/A	
16	Cadran gradué universel	1	XEMIN10	
17	bouton temperature	1	IGBOU04	
18	Voyant ambre LED 230V D10	1	XEVOY11	
19	Cordon secteur complet	1	XECOROEC	
20	rivet standard _ DIN7337 - 3,2 x 6	2	N/A	
21	Limiteur 65/150°C	1	XETHS100C	
22	ELASTOP PLOTS 20x15 EPDM	4	XPEMB01	
23	vis a tole - TCBLZ - ST3,9 - 9,5	4	N/A	
24	rondelle plate d4 - L - ISO10673	6	N/A	
25	vis TCBZ - M4 - 10	2	N/A	
26	Logo Sofraca	1	XSSIG01	
27	Etiquette "IMPORTANT"	1	BMSIG1	BMSIG1
28	Plaque de firme	1	XSFIR01	
29	Panier cuiseur à oeufs 1 place	8	BMPAN02	
30	Embout couleur panier CO	1	BMACC1	
31	Embout couleur panier CO	1	BMACC1	
32	Embout couleur panier CO	1	BMACC1	
33	Embout couleur panier CO	1	BMACC1	
34	Embout couleur panier CO	1	BMACC1	
35	Embout couleur panier CO	1	BMACC1	
36	Embout couleur panier CO	1	BMACC1	
37	Embout couleur panier CO	1	BMACC1	
38	CLIPS FEM FASTON 6.35	8	C2DFC6.3N	
39	cosse a oeillet 4.3 - sertir	4	140529	
40	rondelle plate d4 - N - ISO10673	4	N/A	
41	Ecrou H - M4	8	N/A	
42	Rondelle DEC 4	2	Rondelle DEC 4	
43	Interr. lumin. 2 pôles 230V 16A	1	XEINTL04	
44	Voyant vert LED 230V D10	1	XEVOY12	
45	Bague de fixation voyant	2		
46	Platine habillage	1		02-T20-003
47	Mamelon spécifique 3/8 de vidange	1	BMMEHD10	
48	Coude F-F 3/8" _ 90°	1	BMCOUD01	
49	joint fibre 3/8" raccord male	1		
50	Poignee B2	2	BMPOI03	02-T8-017
51	Poignee 4	2	BMPOI03	02-T8-019
52	Assemblage cache vis bombé M4	4	CACHVIS01	
53	Entretoise 1	4	ENT15	05-C10-001
54	vis TCBZ - M4 - 35	4	N/A	
55	Embal. Complet PPM CAO Picolo	1	XCARPPMDU	
56	Robinet 1/4 T1/2 3/8	1	BMROB03	
57	Mamelon double M-M reduit 3/8 - 1/2	1		05-C04-002
58	rivet standard _ DIN7337 - 3 x 6	2		

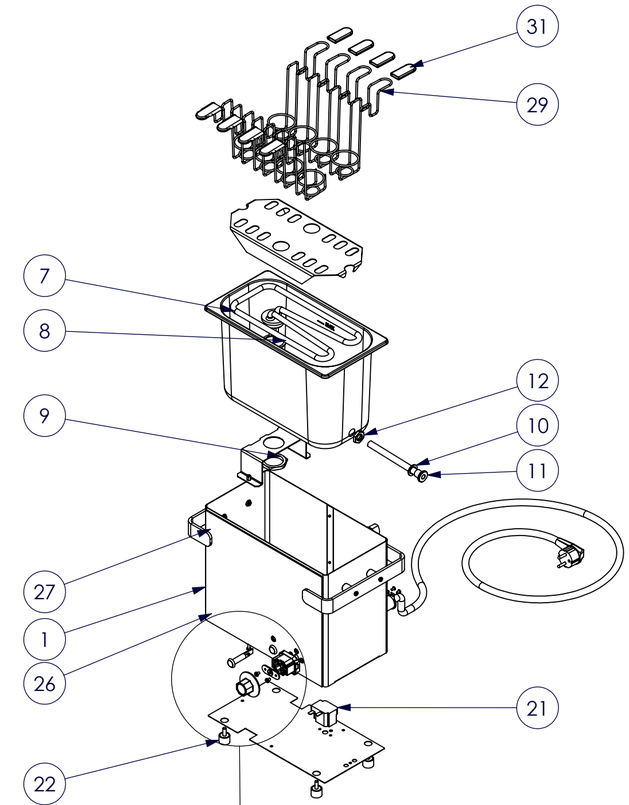

DÉTAIL B
ECHELLE 1 : 3

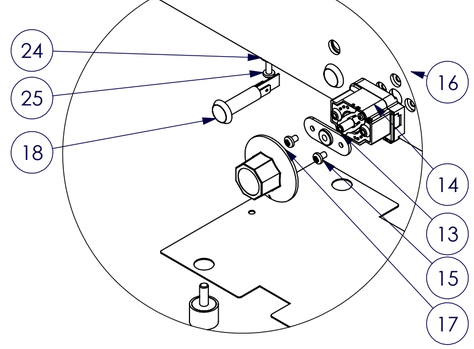

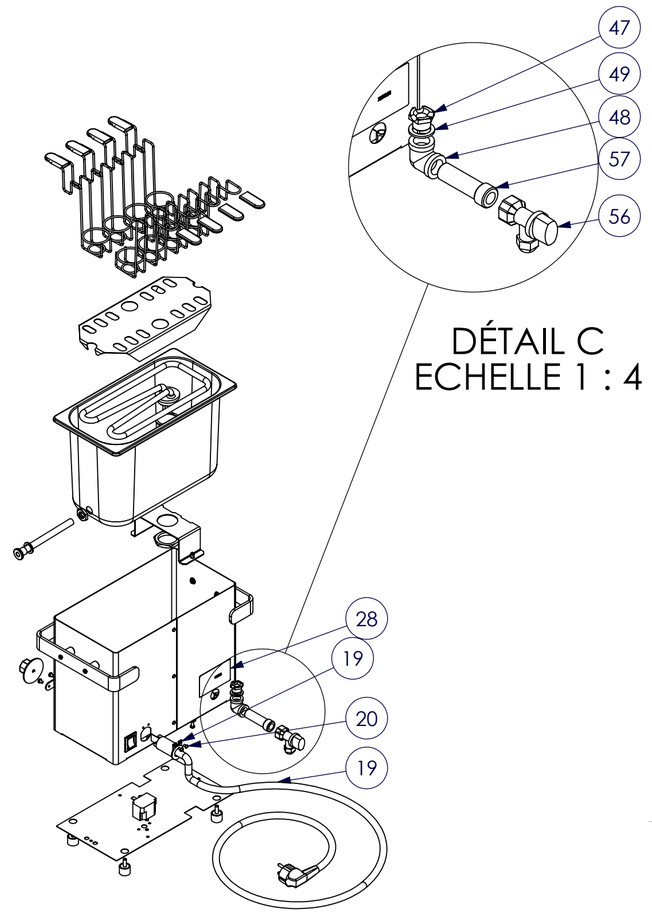

DÉTAIL C
ECHELLE 1 : 4

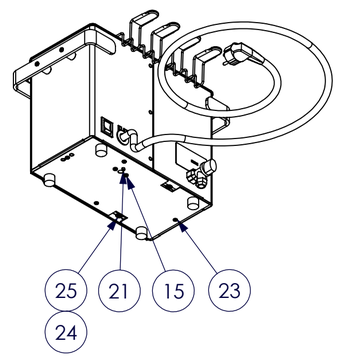

Matériaux:

Epaisseur: | Rayon int.:

Traitement:

Finition:

Masse (g): 54228.36

unité: mm [inch]

SOFRACA

Code article: **21272**

Révision: B

	Dessiné	Controlé	Validé
Nom:	OPP		
Date:	13/10/2017		
Signature:			

Appareil:

Pièce - article: Cuiseur a oeufs

Configuration: 044-P6-001

Plan N°: 21272-V1804-001 | SCALE:1:8 | SHEET 2 OF 2 | A2

Designed with 3D CAD system