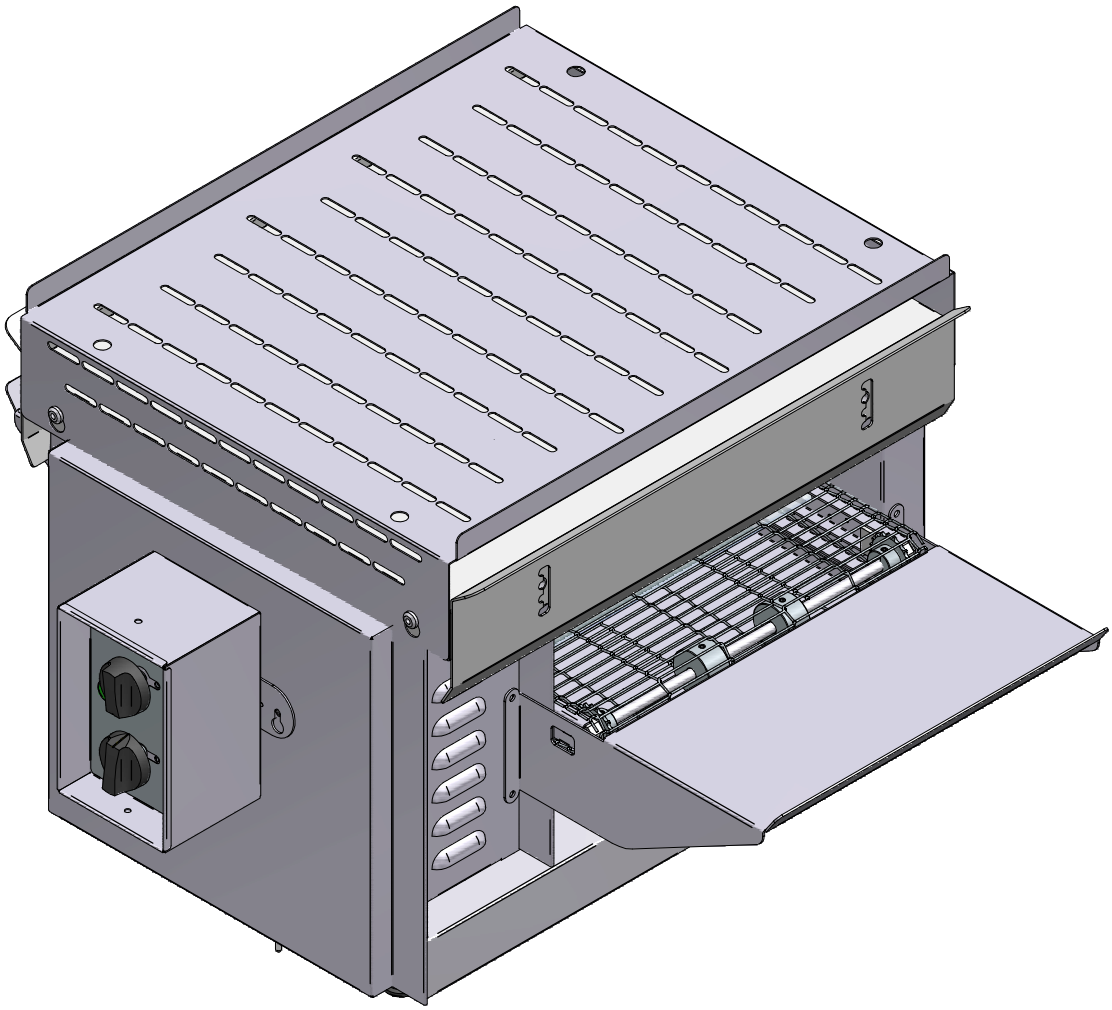

24062TR				Vue 3D	
DT26	Date : **01/10/2014**	Dessiné par : **C.Gu**	Approuvé par : R.Schoenberger	Date : 15/12/2017	Indice D

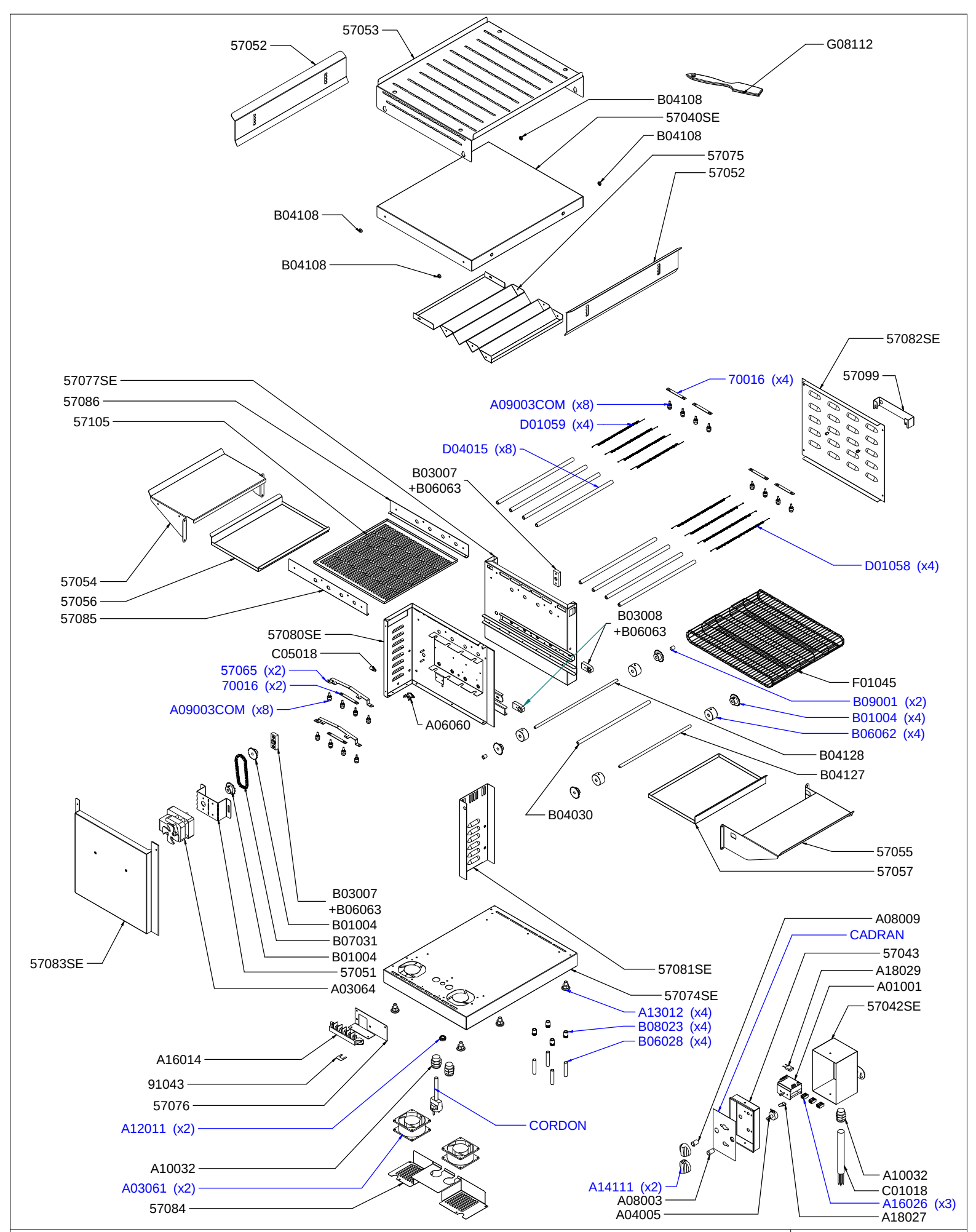

24062TR

Vue éclatée

DT26	Date : **01/10/2014**	Dessiné par : **C.Gu**	Approuvé par : Grenon S.	Date : 15/12/2017	Indice D

CODE	QTE	PIECE	SPARE PART
57040SE	1	TOIT CT 3000	ROOF CT 3000
57042SE	1	S/E BOITE COMMANDE EXTERIEUR CT 3000	OUTSIDE CONTROL BOX ASSEMBLY CT 3000
57043	1	BOITE COMMANDE INTERIEUR CT 3000	INSIDE CONTROL BOX CT 3000
57051	1	SUPPORT MOTEUR CT 3000	MOTOR HOLDER CT 3000
57052	2	REGLAGE HAUTEUR CT 3000	HEIGHT ADJUSTMENT
57053	1	PROTECTION TOIT CT 3000	ROOF PROTECTION CT 3000
57054	1	PLATEAU N°1 CT 3000 (déchargement)	TRAY N° 1 (unloading) CT 3000
57055	1	PLATEAU N°2 CT 3000 (chargement)	TRAY N°2 (loading) CT 3000
57056	1	PLAT N°1 CT 3000	DISH N° 1 CT 3000
57057	1	PLAT N° 2 CT 3000	DISH N° 2 CT 3000
57065	2	RACCORD RESISTANCE CT 3000	ELEMENT CONNECTOR CT 3000
57074SE	1	S/E SOCLE CT 3000 B	BASE CT 3000 B
57075	1	REFLECTEUR PARABOLIQUE CT 3000 B	PARABOLIC REFLECTOR CT 3000 B
57076	1	SUPPORT BORNIER CT 3000 B	TERMINAL HOLDER CT 3000 B
57077SE	1	S/E PETIT MONTANT CT 3000 B	UPRIGHT SMALL ASSEMBLY CT 3000 B
57080SE	1	S/E GRAND MONTANT CT 3000 B	UPRIGHT HIGH ASSEMBLY CT 3000 B
57081SE	1	S/E BANDEAU CT 3000 B	PANEL ASSEMBLY CT 3000 B
57082SE	1	S/E FLASQUE PETIT MONTANT CT 3000 B	UPRIGHT SMALL PANEL CASING ASSEMBLY CT 3000 B
57083SE	1	S/E FLASQUE GRAND MONTANT CT 3000 B	UPRIGHT HIGH PANEL CASING ASSEMBLY CT 3000 B
57084	1	CACHE VENTILATEUR CT 3000 B	VENTILATOR COVER CT 3000 B
57085	1	SUP GRILLE PROTECTION TUBES GAUCHE CT 3000 B	LEFT TUBES PROTECTION GRID HOLDER CT 3000 B
57086	1	SUPPORT GRILLE PROTECTION TUBES DROIT CT 3000 B	RIGHT TUBES PROTECTION GRID HOLDER CT 3000 B
57099	1	BUTEE FLASQUE PETIT MONTANT CT 540 B/CT 3000 B	STOP UPRIGHT SMALL PANEL CASING CT 540 B/CT 3000 B
57105	1	PROTECTION TUBE QUARTZ CT 540 B/CT 3000 B	TUBES PROTECTION CT 540 B/CT 3000 B
70016	6	RACCORD ELECTRIQUE	ELECTRICAL CONNECTOR
91043	1	PONT BORNIER	TERMINAL CONNECTOR
A01001	1	COMMUTATEUR	COMMUTATOR
A03061	2	VENTILATEUR CT 3000	VENTILATOR CT 3000
A03064	1	MOTEUR CT 3000	MOTOR
A04005	1	POTENTIOMETRE CT 540/CT 3000	POTENTIOMETER CT 540/CT 3000
A06060	1	THERMOSTAT SECURITE 45°	SAFETY THERMOSTAT 45 °
A08003	1	VOYANT ORANGE DIAM 12	ORANGE PILOT LIGHT DIAM 12
A08009	1	VOYANT VERT DIAM 12	GREEN PILOT LIGHT DIAM 12
A09003COM	16	STEATITE COMPLETE	STEATITE ASSEMBLY
A10032	3	PRESSE ETOUPE	CORD CLOSER
A12011	1	PASSE FIL DA 110	CABLE SHOE DA 110
A13012	4	VERIN HEXAGONE M10x20	HEXAGON JACK M10x20
A14111	2	BOUTON ELECT Diam 40 PLAT 6 H	ELECTRIC KNOB
A16005	1	BARRETTE 2 PLOTS PA27/2	TWO HOLES DOMINO
A16014	1	BORNIER 6 PLOTS CONTACT GRILL	6 HOLES DOMINO
A18027	1	DIODE 20 A CT 3000/CT 540 /GYROS	DIODE FOR CT540/CT300/ GYROS
A18029	1	DIODE ULTRA RAPIDE 60 A 400 V CT 3000	DIODE 60 A 400 V CT 3000
B01004	6	PIGNON	GEAR WHEEL
B03007	2	PALIER ARRIERE CT 3000	BACK BEARING CT 3000
B03008	2	PALIER AVANT CT 3000	FRONT BEARING CT 3000
B04030	1	AXE RENFORT CT 3000 B/540 B	REINFORCEMENT AXLE CT 3000 B/350 B
B04108	4	BRIDE ECHELLE	SCALE STRAP
B06028	4	BOUT FILETE CA 10 x 50	THREAD TIP CA 10 x 50
B06062	4	GALET DE GUIDAGE CT 3000	GUIDE WHEEL CT 3000
B06063	4	PALIER LISSE CT 3000 B	SMOOTH BEARING CT 3000 B
B07031	1	CHAINE CT 3000	CHAIN CT 3000
B08023	4	ECROU RIVKLE M 10	NUT RIVKLE M 10
B09001	2	ENTRETOISE DIAM EXT 10 LG 12 MM	SPACER DIAM EXT 10 LG 12 MM
CADRAN	1	CADRAN	FRONT PANEL
CORDON	1	CORDON	CORD
C01018	1	CABLE H07 RNF 5x1,5	CORD H07 RNF 5x1,5
C05018	1	BORNE EQUIPOTENTIEL	EQUIPOTENTIAL TERMINAL
D01058	4	RESISTANCE BAS CT 3000	BOTTOM HEATING ELEMENT CT 3000
D01059	4	RESISTANCE HAUT CT 3000	TOP HEATING ELEMENT CT 3000
D04015	8	TUBE QUARTZ CT 540/CT 3000 (320x7x11)	QUARTZ TUBE CT 540/ CT 3000 (320x7x11)
F01045	1	GRILLE METALLIQUE CT 540/CT 3000	METALLIC GRID CT 540/CT 3000
G08112	1	PINCEAU BROSSE CT 3000	BRUSH CT 3000
B04127	1	AXE ROTATION ARRIERE CT 3000 B/CT 540 B	REAR ROTATION AXLE CT 3000 B/CT 540 B
B04128	1	AXE ROTATION AVANT CT 3000 B/CT 540 B	FRONT ROTATION AXLE CT 3000 B/CT 540 B

24062TR

Nomenclature

DT26	Date : **01/10/2014**	Dessiné par : **C.Gu**	Approuvé par : J.Godéré	Date : 15/12/2017	Indice D

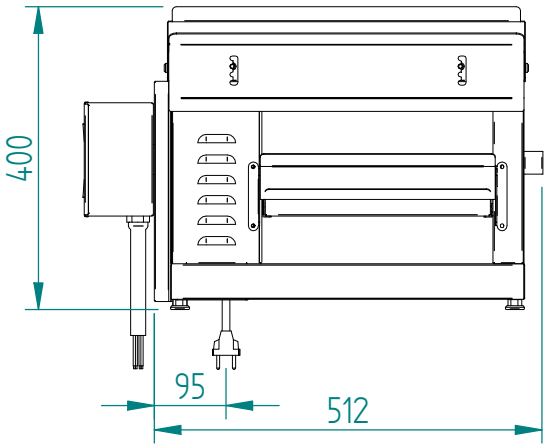

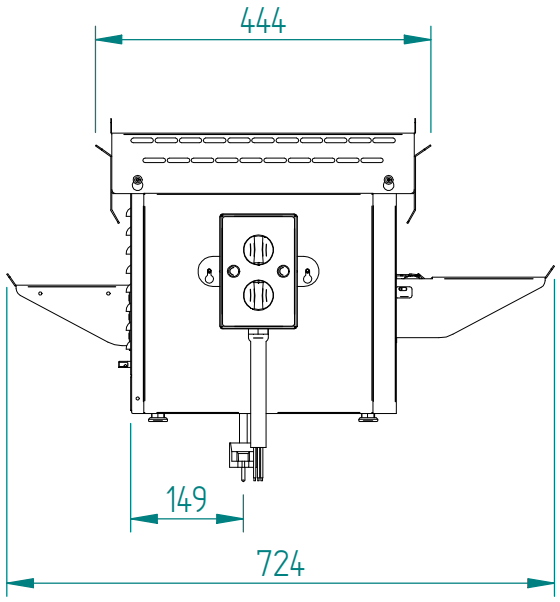

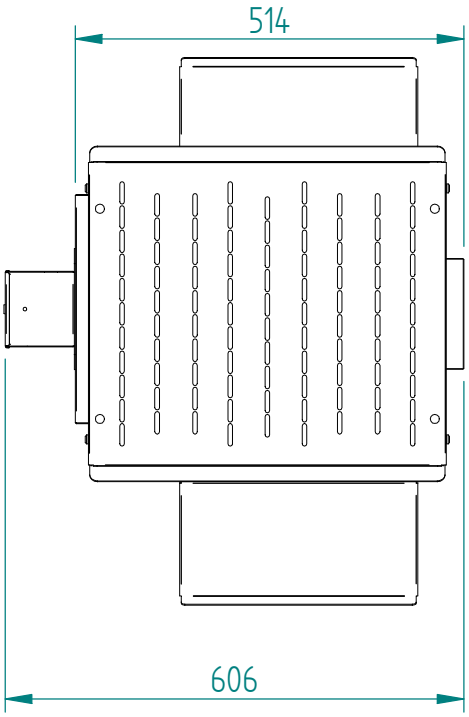

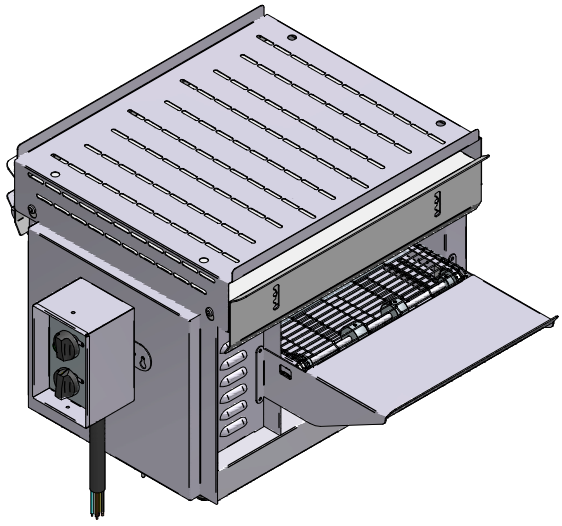

24062TR

Mise en plan

DT26	Date : **01/10/2014**	Dessiné par : **C.Gu**	Approuvé par :	Date : 15/12/2017	Indice D