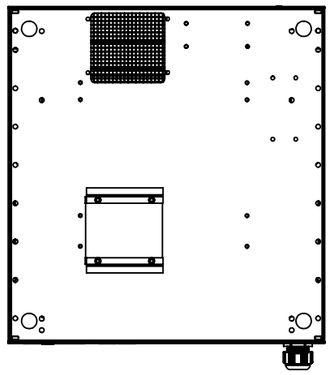

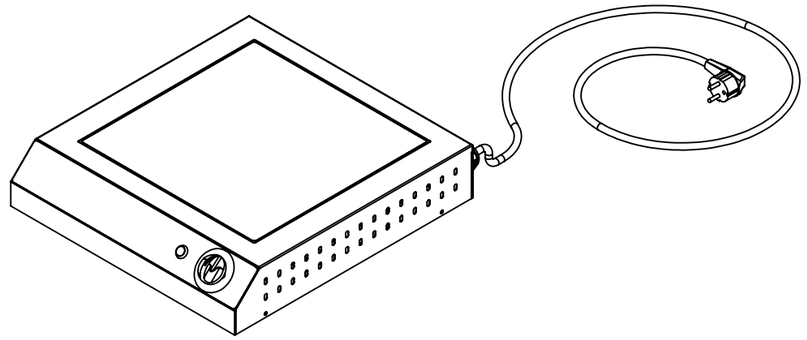

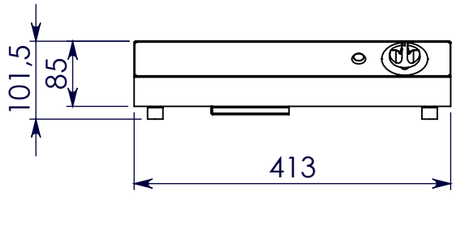


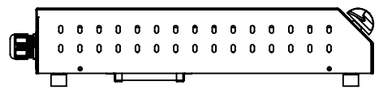

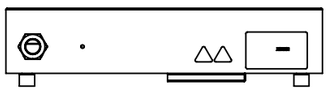

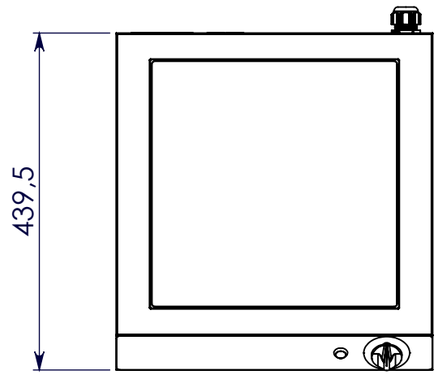


notes:
- le cable électrique n'est pas représenté sur les vues de l'appareil

| REV. | DESCRIPTION | DATE | MODIFIÉ PAR: | VERIFIE PAR: |
|---|---|---|---|---|
| A | Tous plans dessinés avant acquisition solidworks | 01/07/2008 | | |

REVISIONS

Matériaux:

Epaisseur:

Traitement:

Finition:

Masse (Kg):
4999.50

unité: mm [inch]

SOFRACA

Code article:
**27002**

Révision: A

| | Dessiné | Controlé | Validé |
|---|---|---|---|
| Nom: | C.AUBERT | | |
| Date: | 27/02/2012 | | |
| Signature: | | | |

Appareil:

Pièce - article:
ENS Rechaud induction

Configuration:
27002 - Induc 1F 2100W

Plan N°: 27002-ENS001-11

SCALE:1:8 | SHEET 1 OF 3 | A3

Designed with 3D CAD system

# DÉTAIL A
# ECHELLE 2 : 5

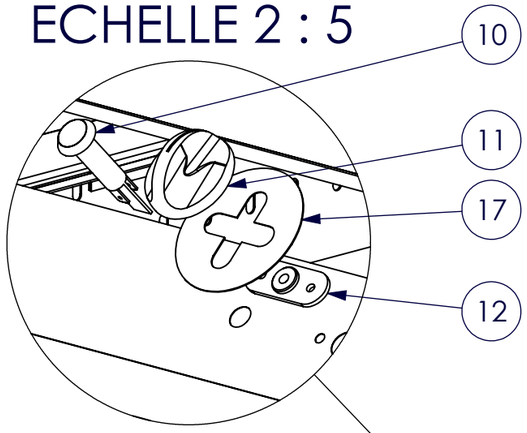


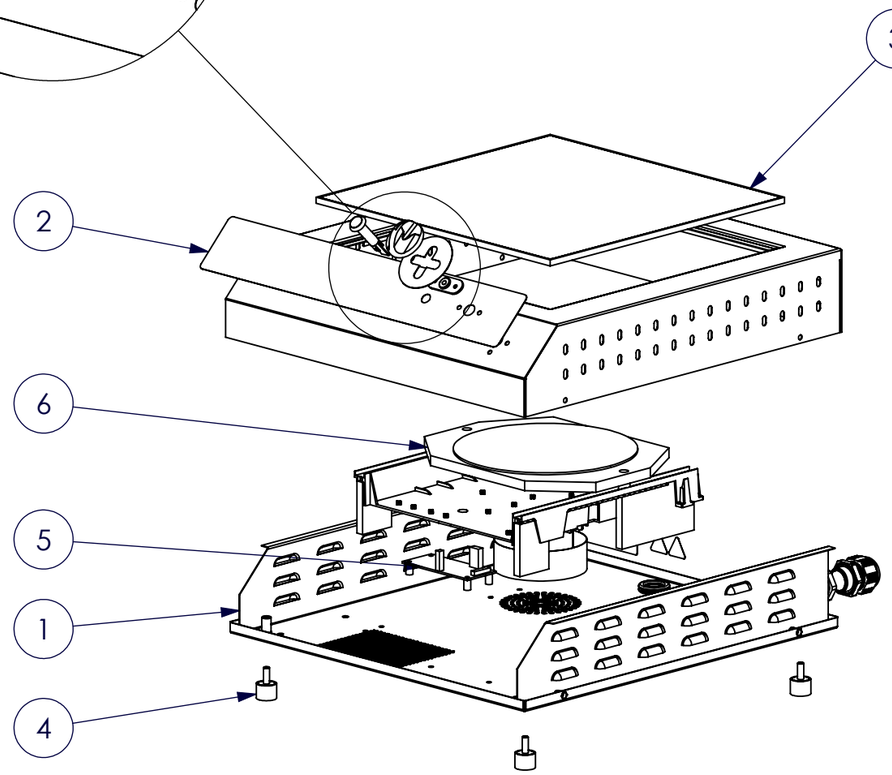


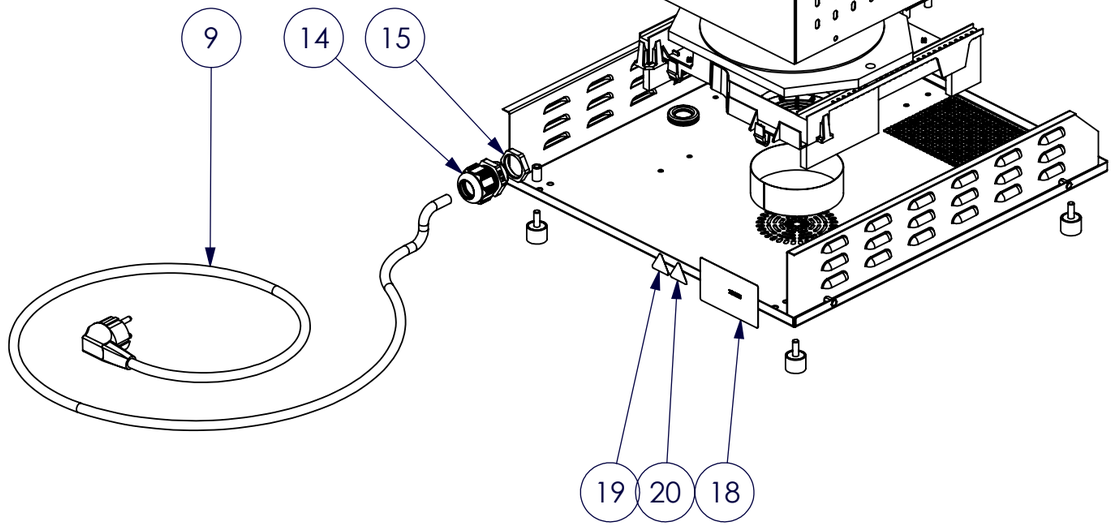


| | | | | |
|---|---|---|---|---|
| Matériaux: | Code article: **27002** | | | Révision: A |
| Epaisseur: | | Dessiné | Controlé | Validé |
| Traitement: | Nom: | C.AUBERT | | |
| Finition: | Date: | 27/02/2012 | | |
| Masse (Kg): 4999.50 | Signature: | | | |

unité: mm [inch]

Appareil:

Pièce - article:
ENS Rechaud induction

Configuration:
27002 - Induc 1F 2100W

Plan N°: 27002-ENS001-11 | SCALE:1:6 | SHEET 2 OF 3 | A3

Designed with 3D CAD system

| No. ARTICLE | Pièce - article (désignation): | 27002 - Induc 1F 2100W /Quantité | Code article: | N° plan: |
|---|---|---|---|---|
| 1 | Assemblage tôlerie | 1 | TOL27002 | 27xxx-ENS002-11 |
| 2 | Bandeau sérigraphié | 1 | INDBAN01 | |
| 3 | Verre 320x320x4 | 1 | PLVITR320 | |
| 4 | ELASTOP PLOTS 20x15 EPDM | 4 | XPEMB01 | |
| 5 | Circuit imprime | 1 | | |
| 6 | Assemblage inducteur | 1 | | |
| 7 | Colle | 1 | XGEBJOI01 | |
| 8 | Grille sortie de ventilation | 1 | INDGRILL1 | |
| 9 | Cordon secteur HO7NF 3G1.5 | 1 | XECOROENI | |
| 10 | Assemblage voyant ambre 2V D10 | 1 | XEVOY2V | |
| 11 | Manette Sofraca | 1 | XEBOU03 | |
| 12 | Joint isolant universel | 1 | XJOI01 | |
| 13 | Filtre entré air | 1 | FICHAIN | |
| 14 | Presse étoupe M25 | 1 | XVPRE07 | |
| 15 | ECROU PE M25 | 1 | XVPRE07E | |
| 16 | Passe fil à membrane M25 | 1 | XEPLMEMB3 | |
| 17 | Cadran gradué universel | 1 | XEMIN10 | |
| 18 | Plaque de firme | 1 | XSFIR01 | |
| 19 | Autocollant danger haute tension | 1 | AUTOCO307 | |
| 20 | Autocollant danger onde electromagnetique | 1 | AUTOCO311 | |

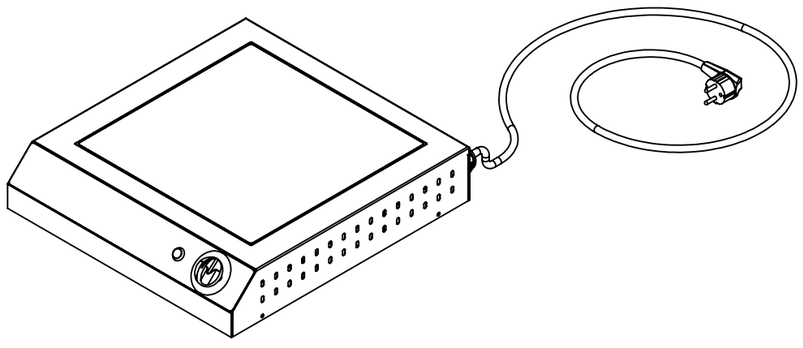

Matériaux:

Epaisseur:

Traitement:

Finition:

Masse (Kg):
4999.50

unité: mm [inch]

SOFRACA

Code article:
**27002**

Révision: A

| | Dessiné | Controlé | Validé |
|---|---|---|---|
| Nom: | C.AUBERT | | |
| Date: | 27/02/2012 | | |
| Signature: | | | |

Appareil:

Pièce - article:
# ENS Rechaud induction

Configuration:
27002 - Induc 1F 2100W

Plan N°: 27002-ENS001-11 | SCALE:1:6 | SHEET 3 OF 3 | A3

Designed with 3D CAD system