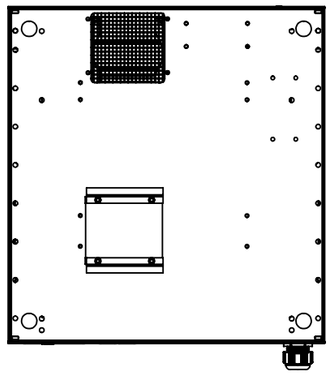

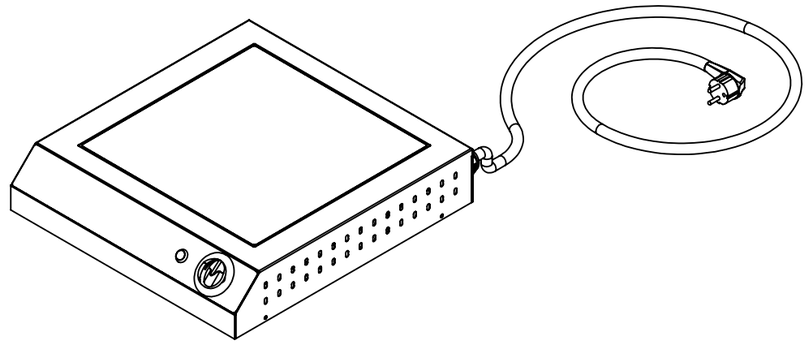

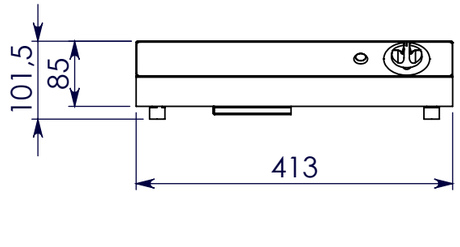

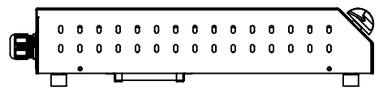

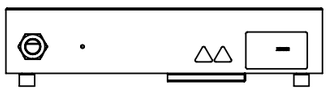

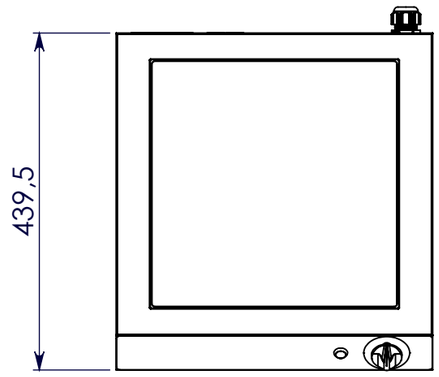

notes:
- le cable électrique n'est pas représenté sur les vues de l'appareil

REV.	DESCRIPTION	DATE	MODIFIÉ PAR:	VERIFIE PAR:
A	Tous plans dessinés avant acquisition solidworks	01/07/2008		

REVISIONS

Matériaux:

Epaisseur:

Traitement:

Finition:

Masse (Kg):
5263.88

unité: mm [inch]

SOFRACA

Code article:
27022

Révision: A

	Dessiné	Controlé	Validé
Nom:	C.AUBERT		
Date:	27/02/2012		
Signature:			

Appareil: Rechaud induction 1F 3600W 230V

Pièce - article:
ENS Rechaud induction 1F 3600W

Configuration:
27022 - Induc 1F 3600W

Plan N°: 27022-ENS001-21

SCALE:1:8 | SHEET 1 OF 3 | A3

Designed with 3D CAD system

DÉTAIL A
ECHELLE 2 : 5

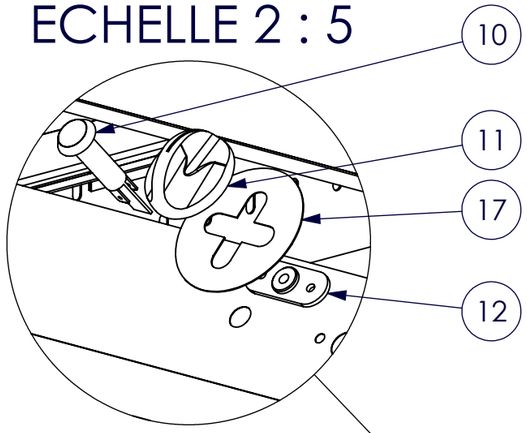

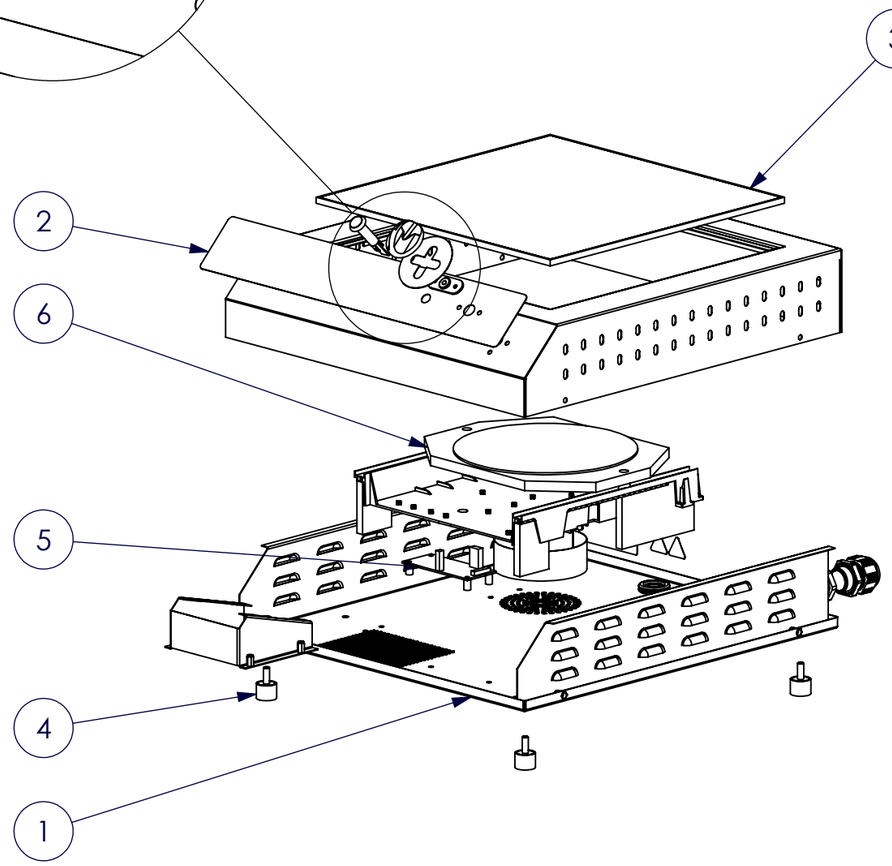

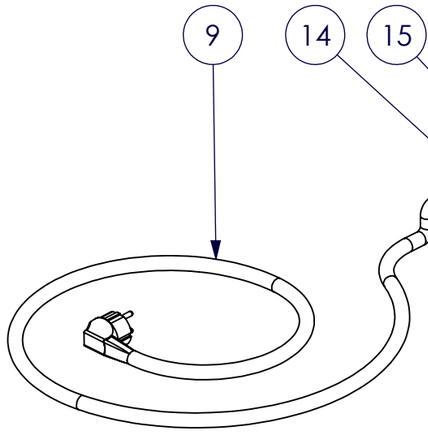

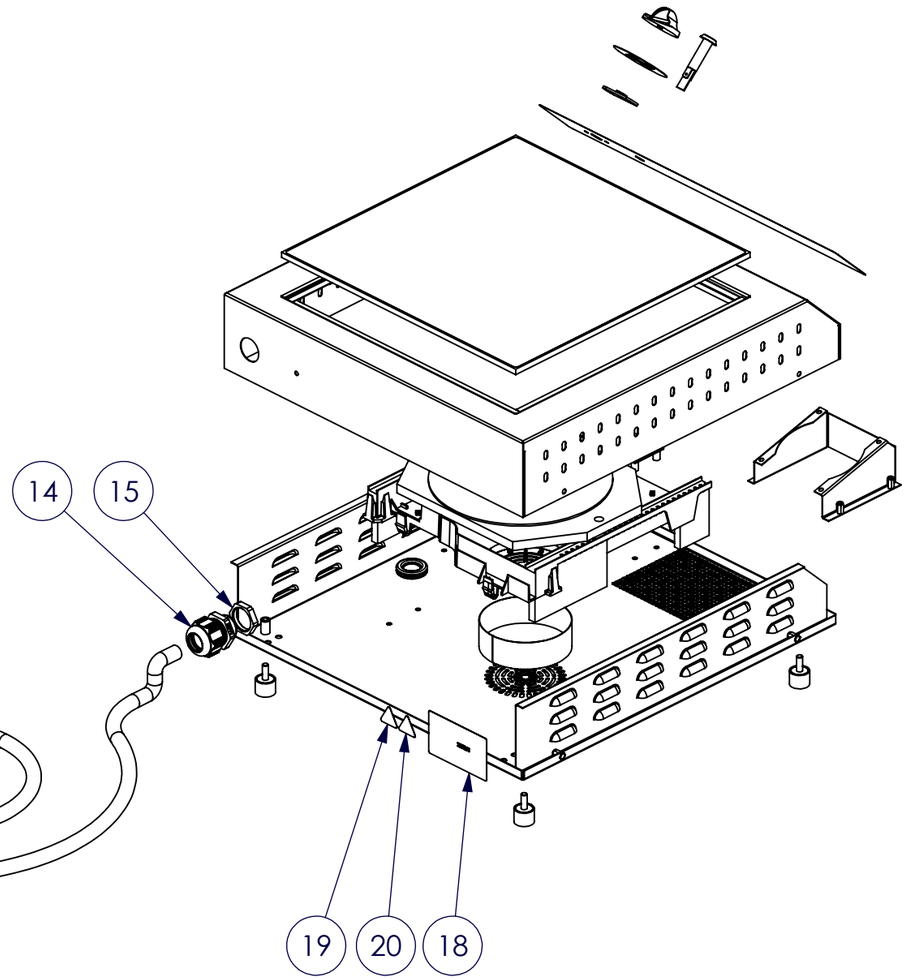

Matériaux:		Code article: **27022**		Révision: A
Epaisseur:		Dessiné	Controlé	Validé
Traitement:		Nom: C.AUBERT		
Finition:		Date: 27/02/2012		
Masse (Kg): 5263.88		Signature:		
unité: mm [inch]		Appareil: Rechaud induction 1F 3600W 230V		
		Pièce - article: ENS Rechaud induction 1F 3600W		
		Configuration: 27022 - Induc 1F 3600W		
		Plan N°: 27022-ENS001-21	SCALE:1:6 SHEET 2 OF 3	A3

Designed with 3D CAD system

No. ARTICLE	Pièce - article (désignation):	27022 - Induc 1F 3600W/Quantité	Code article:	N° plan:
1	Assemblage tôlerie	1	TOL27022	27xxx-ENS002-21
2	Bandeau sérigraphié	1	INDBAN01	
3	Verre 320x320x4	1	PLVITR320	
4	ELASTOP PLOTS 20x15 EPDM	4	XPEMB01	
5	Circuit imprime	1		
6	Assemblage inducteur	1		
7	Colle	1	XGEBJOI01	
8	Grille sortie de ventilation	1	INDGRILL1	
9	Cordon secteur nu	1	XECOROEN	
10	Assemblage voyant ambre 2V D10	1	XEVOY2V	
11	Manette Sofraca	1	XEBOU03	
12	Joint isolant universel	1	XJOI01	
13	Filtre entré air	1	FICHAIN	
14	Presse étoupe M25	1	XVPRE07	
15	ECROU PE M25	1	XVPRE07E	
16	Passe fil à membrane M25	1	XEPLMEMB3	
17	Cadran gradué universel	1	XEMIN10	
18	Plaque de firme	1	XSFIR01	
19	Autocollant danger haute tension	1	AUTOCO307	
20	Autocollant danger onde electromagnetique	1	AUTOCO311	

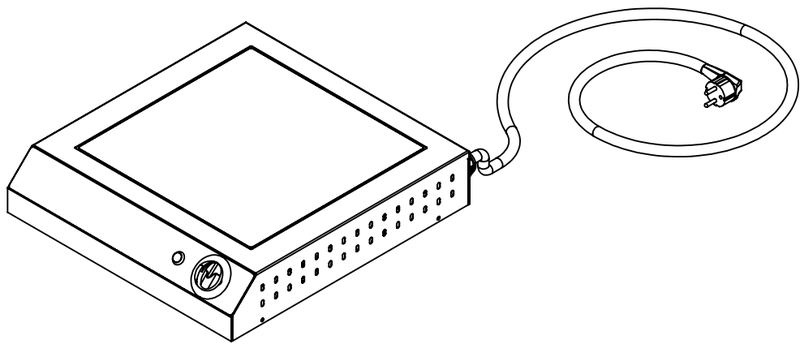

Matériaux:

Epaisseur:

Traitement:

Finition:

Masse (Kg):
5263.88

unité: mm [inch]

SOFRACA

Code article:
27022

Révision: A

	Dessiné	Controlé	Validé
Nom:	C.AUBERT		
Date:	27/02/2012		
Signature:			

Appareil: Rechaud induction 1F 3600W 230V

Pièce - article:
ENS Rechaud induction 1F 3600W

Configuration:
27022 - Induc 1F 3600W

Plan N°: 27022-ENS001-21 | SCALE:1:6 | SHEET 3 OF 3 | A3

Designed with 3D CAD system