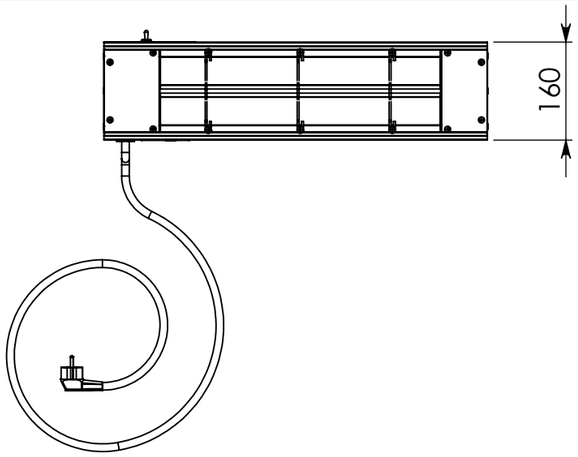

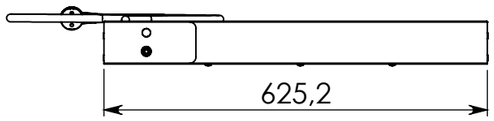

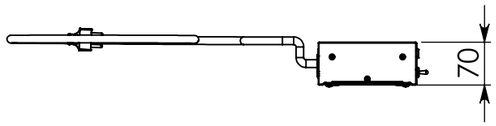

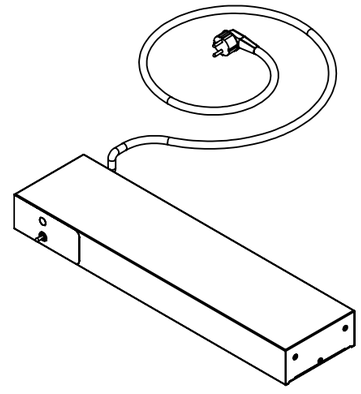

A	Création	20/11/2020	D.TAULIAUT	
REV.	DESCRIPTION	DATE	MODIFIÉ PAR:	VERIFIE PAR:
REVISIONS				

Matériaux:

Epaisseur: | Rayon int.:

Traitement:

Finition:

Masse (g): 21384.58

unité: mm [inch]

SOFRACA

Code article: **33062S**

Révision: A

	Dessiné	Controlé	Validé
Nom:	D.TAULIAUT		
Date:	20/11/2020		
Signature:			

Appareil: Rampe IR 610

33062S

Pièce - article:
33062S_ ENS Rampe IR 610 blindee

Configuration:
Resistance blindee 33062S - sans regulateur

Plan N°: 33062S_ ENS Rampe IR 610 blindee A3

SCALE:1:1 SHEET 1 OF 1

Designed with 3D CAD system

No. ARTICLE	Pièce - article (désignation):	QTE	Code article:
1	ENS Tolerie Rampe IR 610	1	RIRTOL6
2	Interrup. M/A à levier	1	XEINTL04
3	Voyant ambre LED 230V D10	1	XEVOY11
4	Ecrou borgne laiton chromé	1	XECROUBOR
5	Cordon secteur complet	1	XECOROEC
6	Resistance 500W 230V	1	RESIR6
7	Grille Rampe IR	3	GRILIR
8	vis poelier RL _ M4 x 16 -H	14	N/A
9	Isolation thermique	1	ISORAMP60
10	rivet standard _ DIN7337 - 3,2 x 6	2	N/A
11	Plaque de firme	1	XSFIR01
12	Carton emballage	1	XCAR16DU
13	Bandeau façade rampe IR	1	RIRBAN01

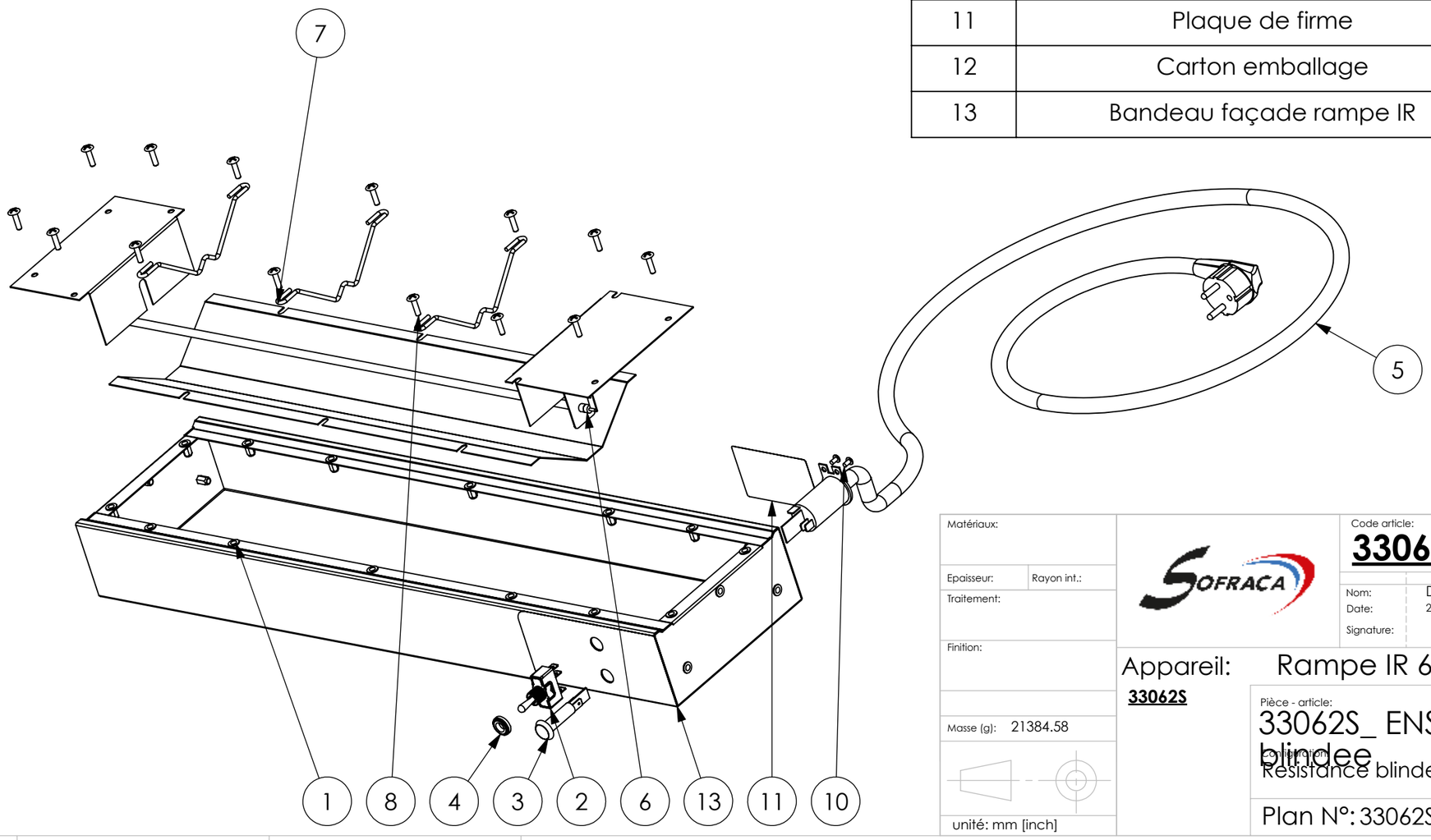

Matériaux:

Epaisseur: Rayon int.:

Traitement:

Finition:

Masse (g): 21384.58

unité: mm [inch]

SOFRACA

Code article: **33062S**

Révision: A

	Dessiné	Controlé	Validé
Nom:	D.TAULIAUT		
Date:	20/11/2020		
Signature:			

Appareil: Rampe IR 610

33062S

Pièce - article:

33062S_ ENS Rampe IR 610 blindee

Configuration:

Resistance blindee 33062S - sans regulateur

Plan N°: 33062S_ ENS Rampe IR 610 blindee

SCALE: 1:4 SHEET 2 OF 2 A3

Designed with 3D CAD system