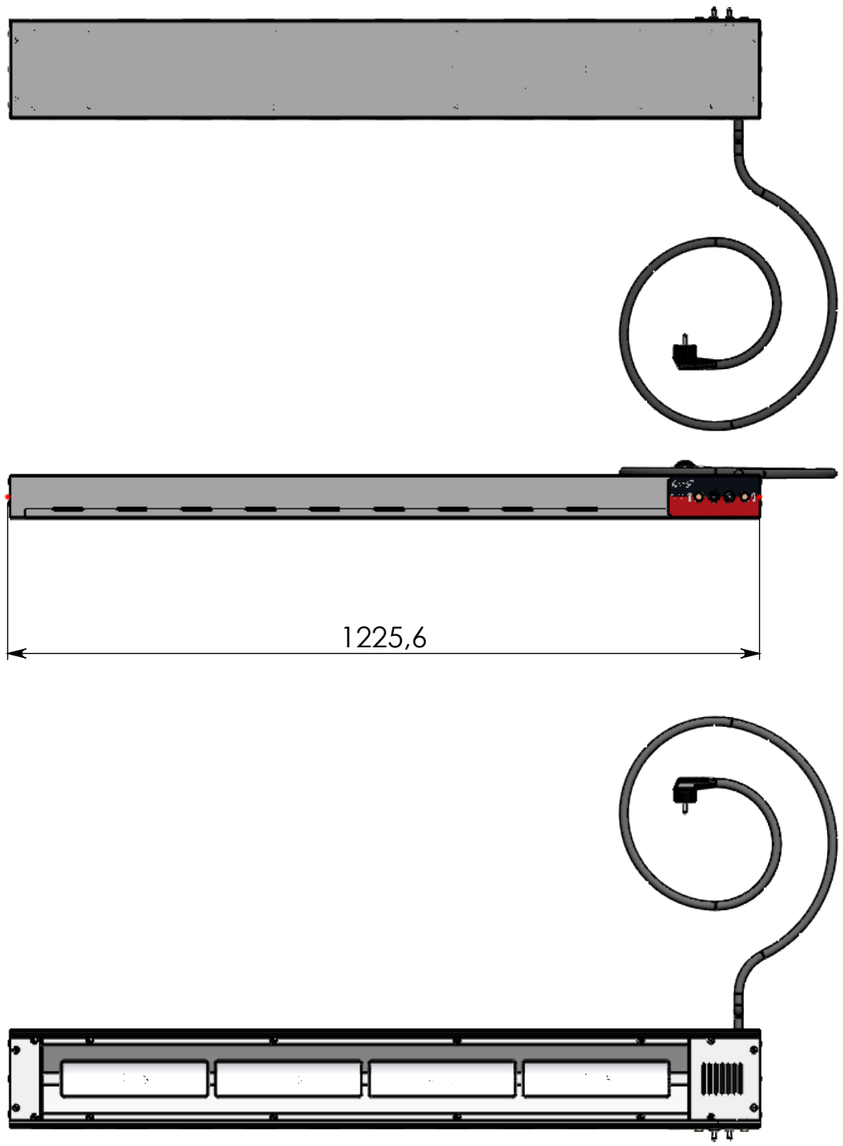

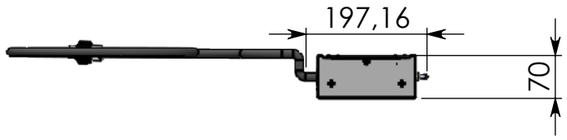

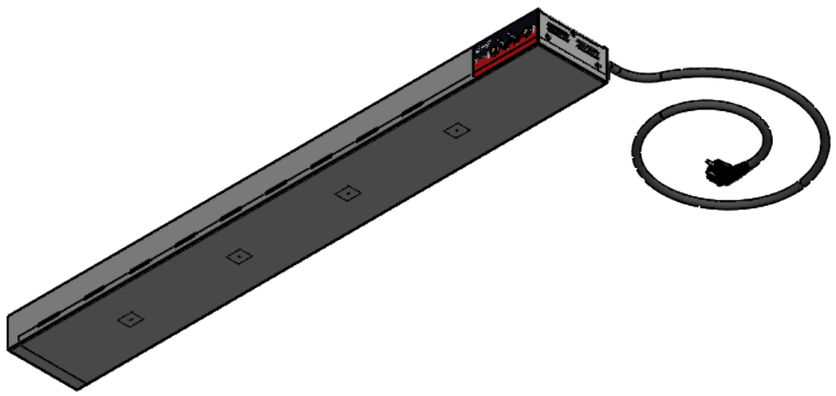

A	Création	30/01/2020	D.TAULIAUT	
REV.	DESCRIPTION	DATE	MODIFIÉ PAR:	VERIFIE PAR:
REVISIONS				

Matériaux:

Epaisseur: Rayon int.:

Traitement:

Finition:

Masse (g): 11826.72

unité: mm [inch]

SOFRACA

Code article: **33082CA**

Révision: A

	Dessiné	Controlé	Validé
Nom:	D.TAULIAUT		
Date:			
Signature:			

Appareil: 33082CA

Pièce - article:
ENS Tolerie Rampe IR 1200 CA

Configuration:
Défaut

Plan N°: 33082CA-ENS001 | SCALE:1:10 | SHEET 1 OF 3 | A3

Designed with 3D CAD system

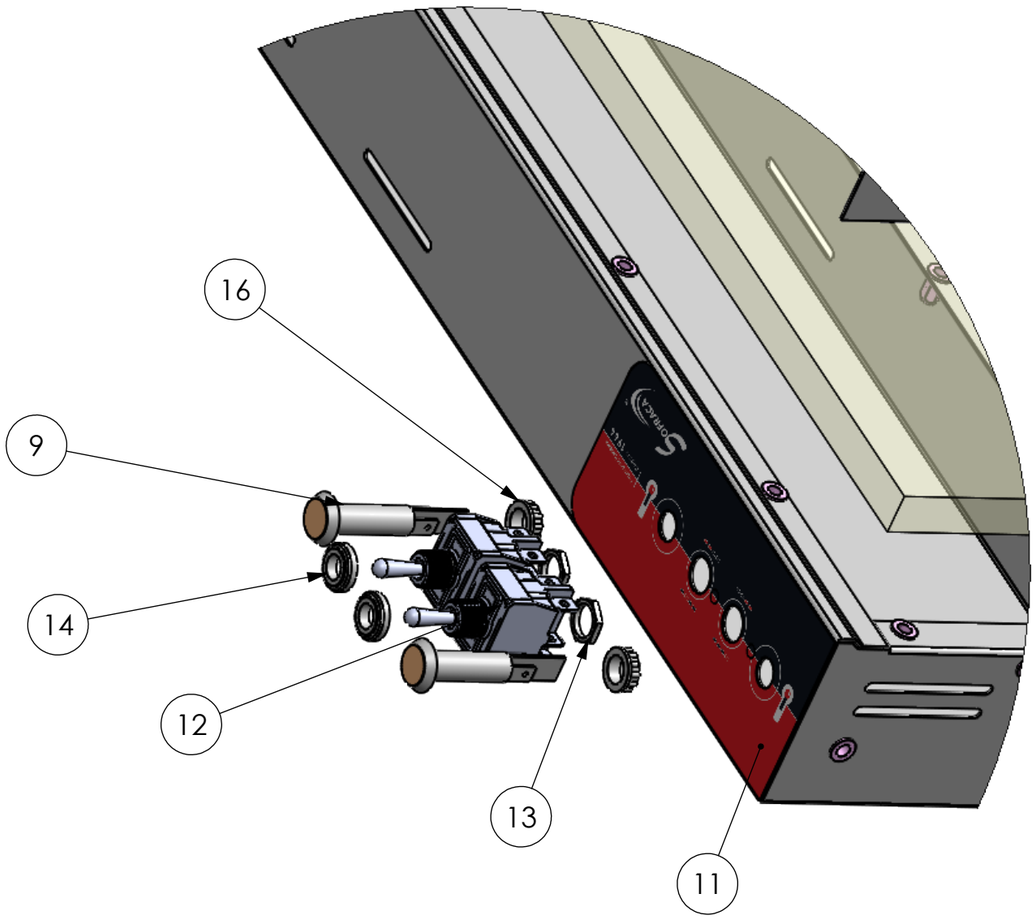

DÉTAIL A
ECHELLE 1 : 2

Matériaux:	
Epaisseur:	Rayon int.:
Traitement:	
Finition:	
Masse (g):	11826.72

unité: mm [inch]

SOFRACA

Code article: **33082CA**

Révision: A

	Dessiné	Controlé	Validé
Nom:	D.TAULIAUT		
Date:			
Signature:			

Appareil: 33082CA

Pièce - article:
ENS Tolerie Rampe IR 1200 CA

Configuration:
Défaut

Plan N°: 33082CA-ENS001 | SCALE:1:10 | SHEET 2 OF 3 | A3

Designed with 3D CAD system

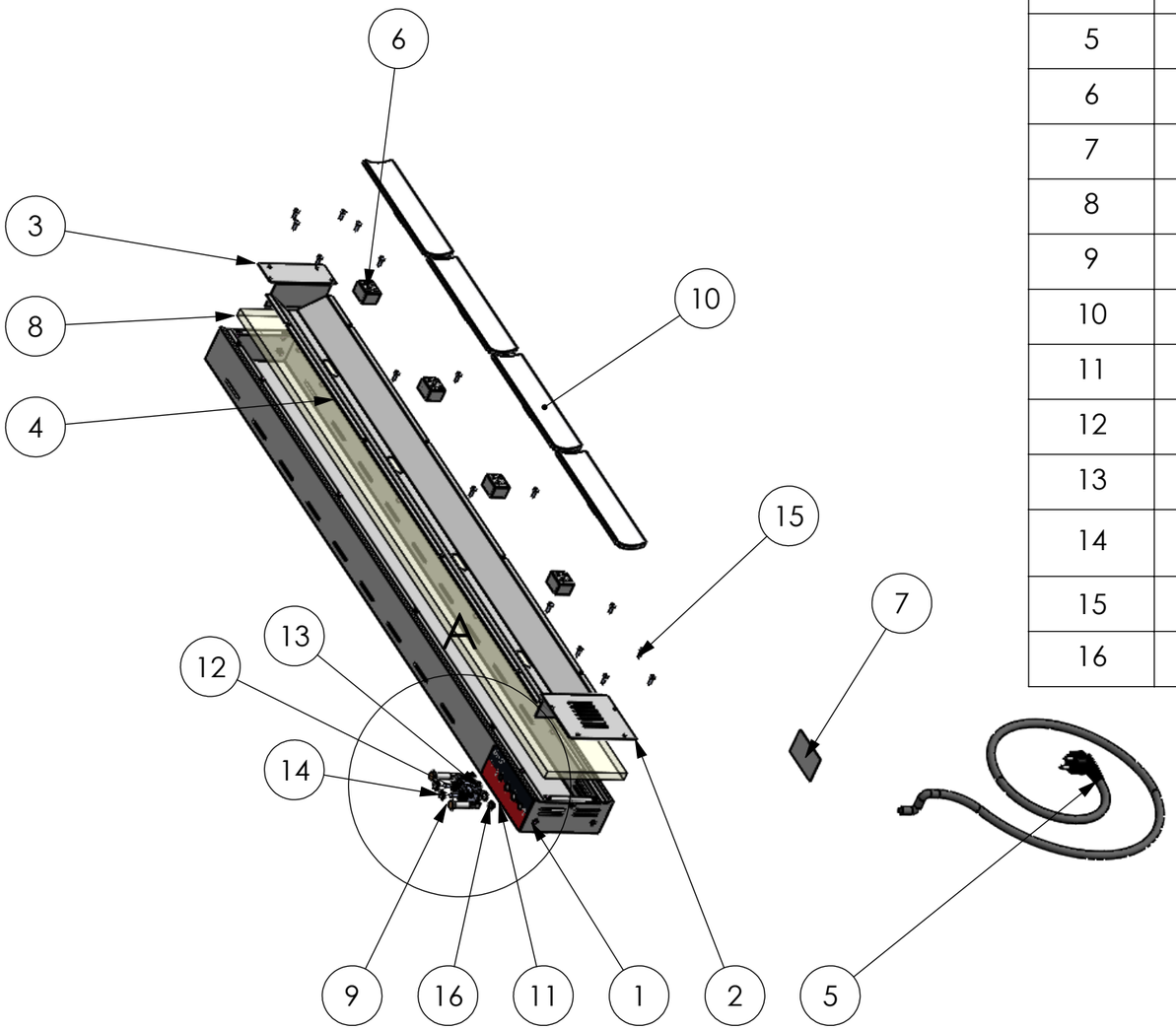

No. ARTICLE	Pièce - article (désignation):	QTE	Code article:	N° plan:
1	ENS Carter _ Rampe IR 120 CA	1	RIRT12CA2	02-T17-014
2	Capot coté composants	1	RITXXC-61	02-T17-009
3	Capot coté neutre	1	RITXXC-51	02-T17-003-1-2
4	Déflecteur	1	RIT12C-31	02-T17-004-1-2
5	Cordon secteur complet	1	XECOROEC	
6	Dominio porcelaine 2 voies	4	XEBOE200	
7	Plaque de firme	1	XSFIR01	
8	Isolation thermique	1	ISORAMP12	
9	Voyant ambre LED 230V D10	2	XEVOY11	
10	Emetteur IR céramique 500W 230V	4	XEMIR500A	
11	Bandeau rampe ceramique	1	RIRBAN03	C5-C06-004
12	Interrupteur bipolaire 3 pos.	2	XEINT05	
13	Ecrou interrupteur serie 600	2		
14	Ecrou borgne laiton chromé	2	XECROUBOR	
15	vis WS 9330 fendue_ M4x16	16		
16	Bague de fixation voyant	2		

Matériaux:

Epaisseur: Rayon int.:

Traitement:

Finition:

Masse (g): 11826.72

unité: mm [inch]

SOFRACA

33082CA

Révision: A

	Dessiné	Controlé	Validé
Nom:	D.TAULIAUT		
Date:			
Signature:			

Appareil: 33082CA

Pièce - article:
ENS Tolerie Rampe IR 1200 CA

Configuration:
Défaut

Plan N°: 33082CA-ENS001 | SCALE:1:10 | SHEET 3 OF 3 | A3

Designed with 3D CAD system