Dans cet ensemble tôlerie :

-seul l'embase
et le capot seront brossés voir plan
02-T2-198 et 02-T3-096

-Seul l'embase et le capot seront filmés
(protection contre les raillures)

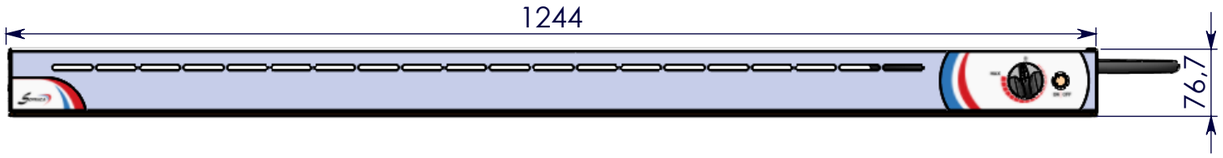



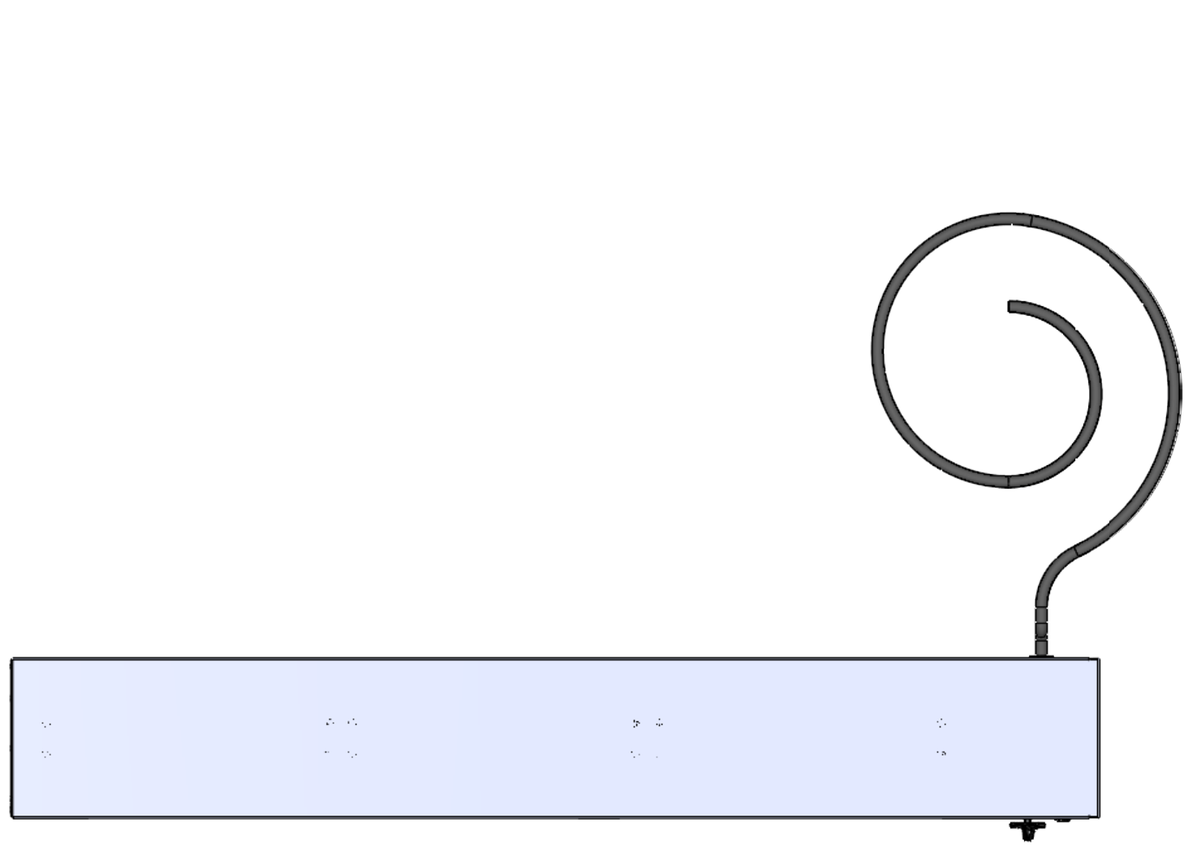

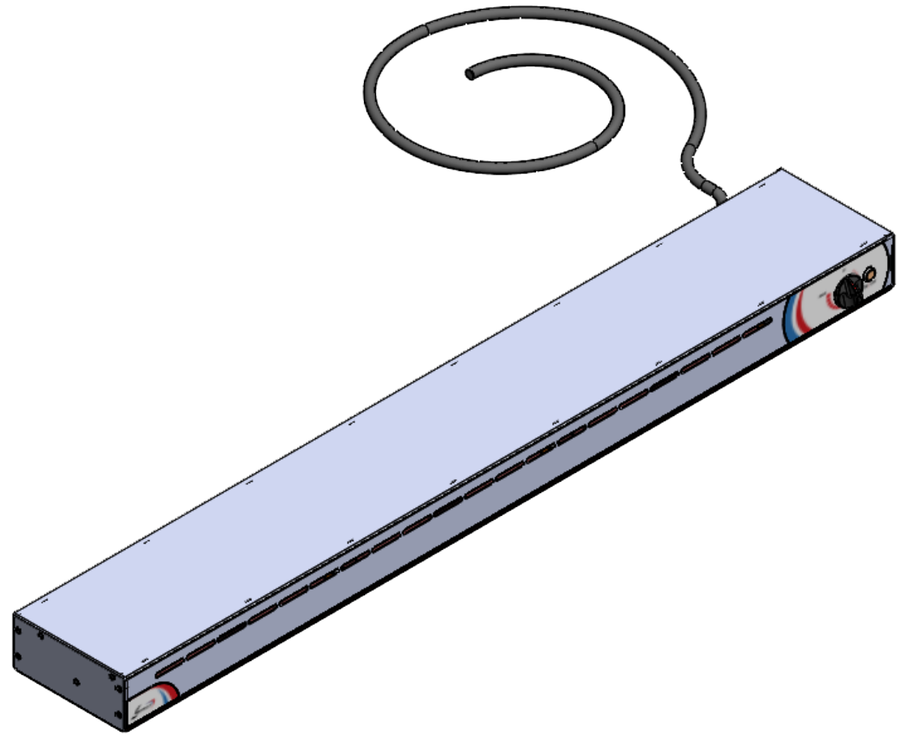

A	Création	04/01/2021	D.TAULIAUT	
REV.	DESCRIPTION	DATE	MODIFIÉ PAR:	VERIFIE PAR:
REVISIONS				

Matériaux:

Epaisseur: Rayon int.:

Traitement:

Finition:

Masse (g): 8807.26

unité: mm [inch]

SOFRACA

Code article: **33082V**

Révision: A

	Dessiné	Controlé	Validé
Nom:	D.TAULIAUT		
Date:			
Signature:			

Appareil: 33082V

Pièce - article:
Tôlerie Rampe vitro-ceramique

Configuration:
Défaut

Plan N°: 33082V_ Tôlerie Rampe vitro-ceramique

SCALE: 1:7 SHEET 1 OF 2 A3

Designed with 3D CAD system

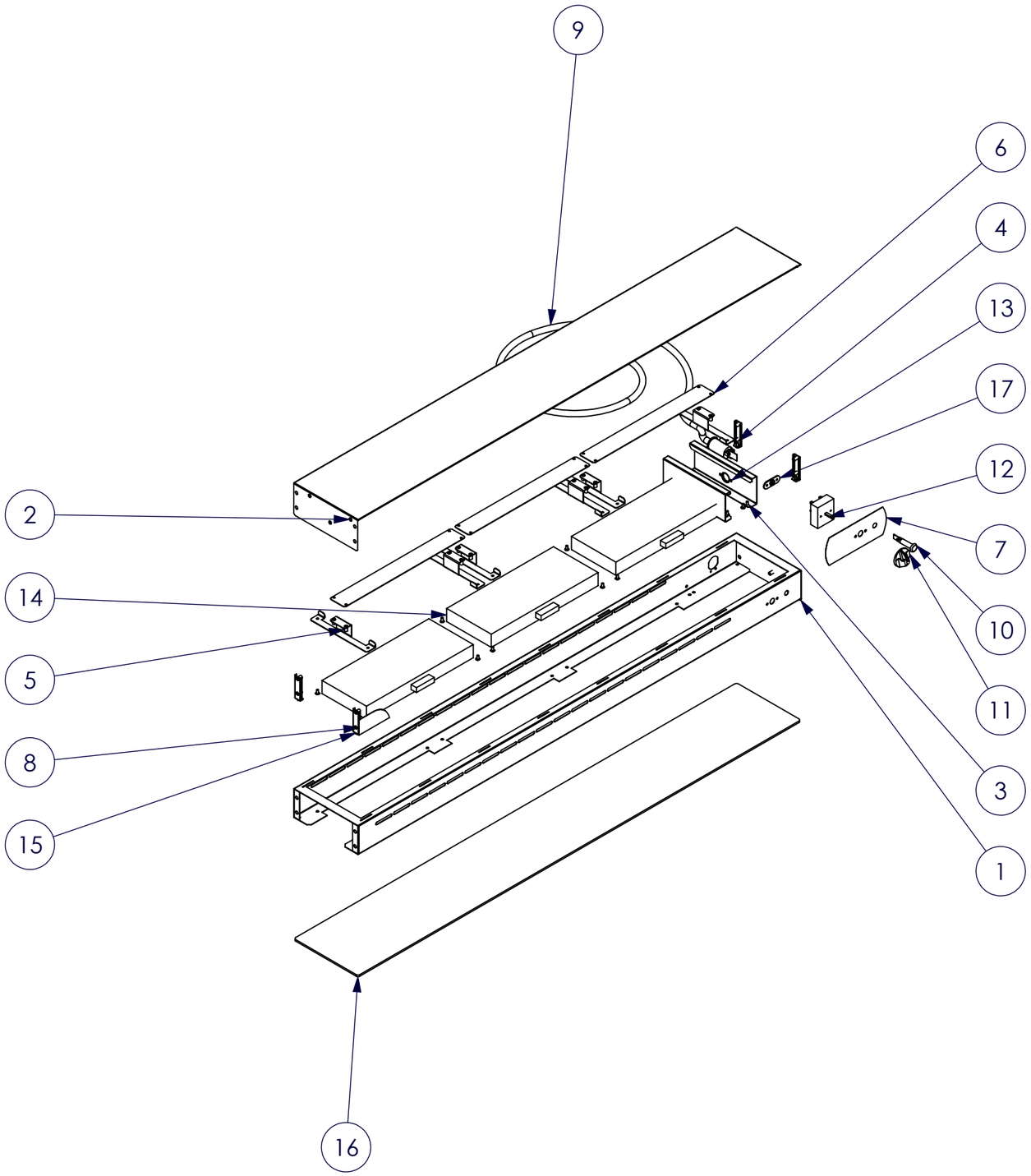

No. ARTICLE	Pièce - article (désignation):	QTE	Code article:
1	Ens embase rampe vitroceramique 3R	1	
2	ENS capot rampe vitroceramique 3R	1	
3	L rampe vitro ceramique	2	RIRTOLXXV
4	ENS equerre de fixation rampe	4	RIRTOLXXV
5	ENS Support resistance rampe 02	6	RIRTOLXXV
6	Support resistance rampe 01	3	RIRTOLXXV
7	BANDEAU RAMPE VITRO DROITE	1	RIRBAN07
8	BANDEAU RAMPE GAUCHE	1	RIRBAN08
9	Cordon secteur complet	1	XECOROEC
10	Voyant ambre D10	1	XEVOY11
11	Manette Sofraca	1	XEBOU03
12	Régulateur (doseur d'énergie)	1	XEREG01
13	Joint passe fils Mica	2	XEPLMA20
14	Résistance vitrocéramique 230V 500W	3	1SPFNE158
15	rivet standard _ DIN7337 - 4 x 8	21	NA
16	Verre vitro-ceramique rampe 33082V	1	PLVTR1242
17	Joint isolant universel	1	XJOI01

Matériaux:

Epaisseur: | Rayon int.:

Traitement:

Finition:

Masse (g): 8807.26

unité: mm [inch]

SOFRACA

Code article: **33082V**

Révision: A

	Dessiné	Controlé	Validé
Nom:	D.TAULIAUT		
Date:			
Signature:			

Appareil: 33082V

Pièce - article:
Tôlerie Rampe vitro-ceramique

Configuration:
Défaut

Plan N°: 33082V_ Tôlerie Rampe vitro-ceramique

SCALE: 1 SHEET 1 OF 1 A3

Designed with 3D CAD system