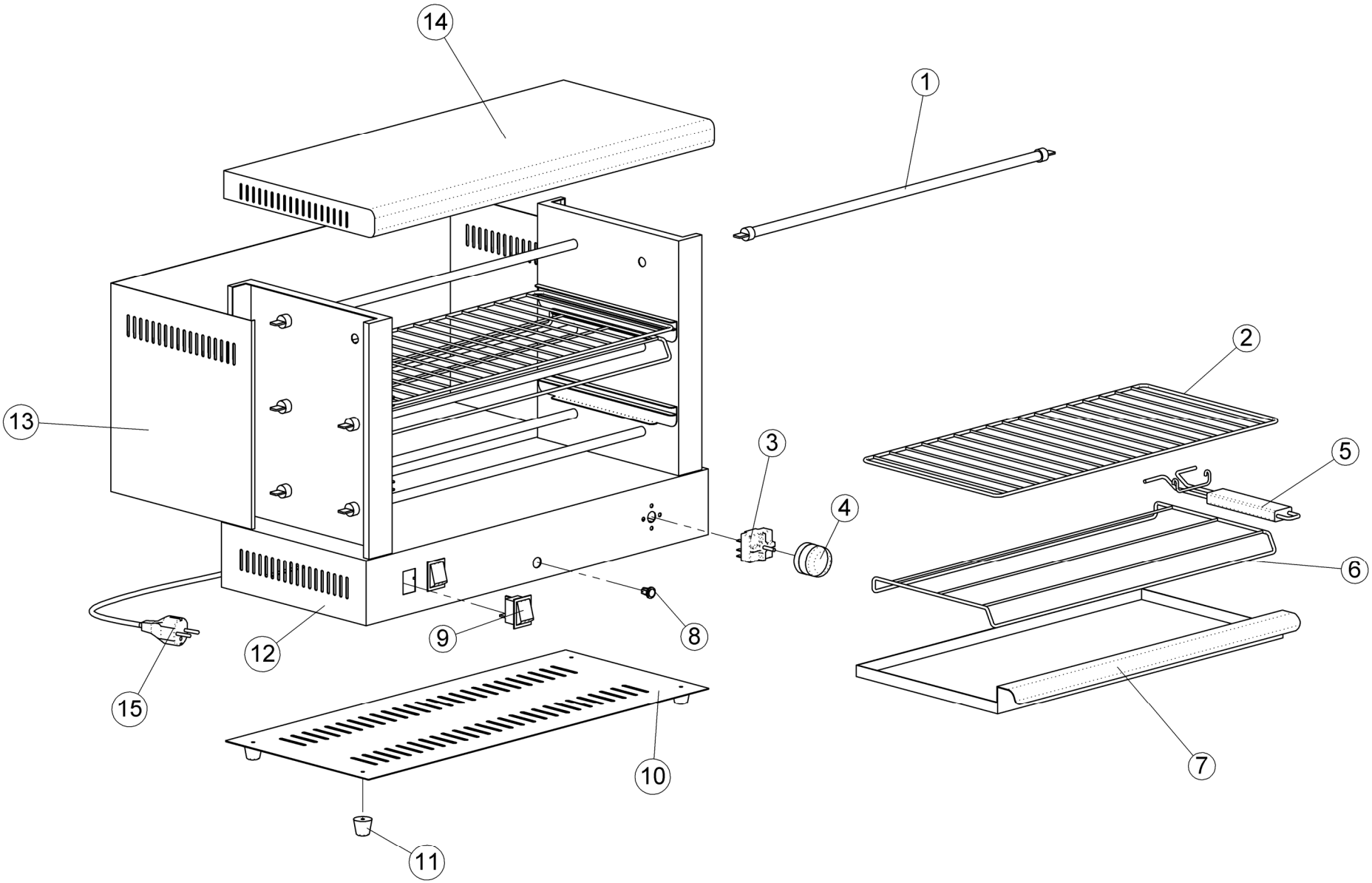

ACT227

TOASTER
PIÈCES DÉTACHÉES

REF. ACT227

REPERE	DESCRIPTION	REFERENCE
1	Resistance 850 W complète	ACT01A
2	Grille de toaster	ACT02A
3	Temporisateur	ACT03
4	Bouton du temporisateur	ACT04
5	Poignée de grille	ACT05
6	Grille courbe	
7	Tiroir	
8	Voyant du temporisateur	ACTOAS07
9	Interrupteur	
10	Fond du toaster	
11	Pied	
12	Strutture	
13	Bande laterale	
14	Couvercle de la structure	
15	Câble électrique	