Catalogo Ricambi - Spare parts list - Catalogues pièces détachées

K 95 (R290) **ALL GAS**

Produttori di ghiaccio a Palette - Paddle Ice Makers - Machines à glaçon a palettes **IT / EN/FR**

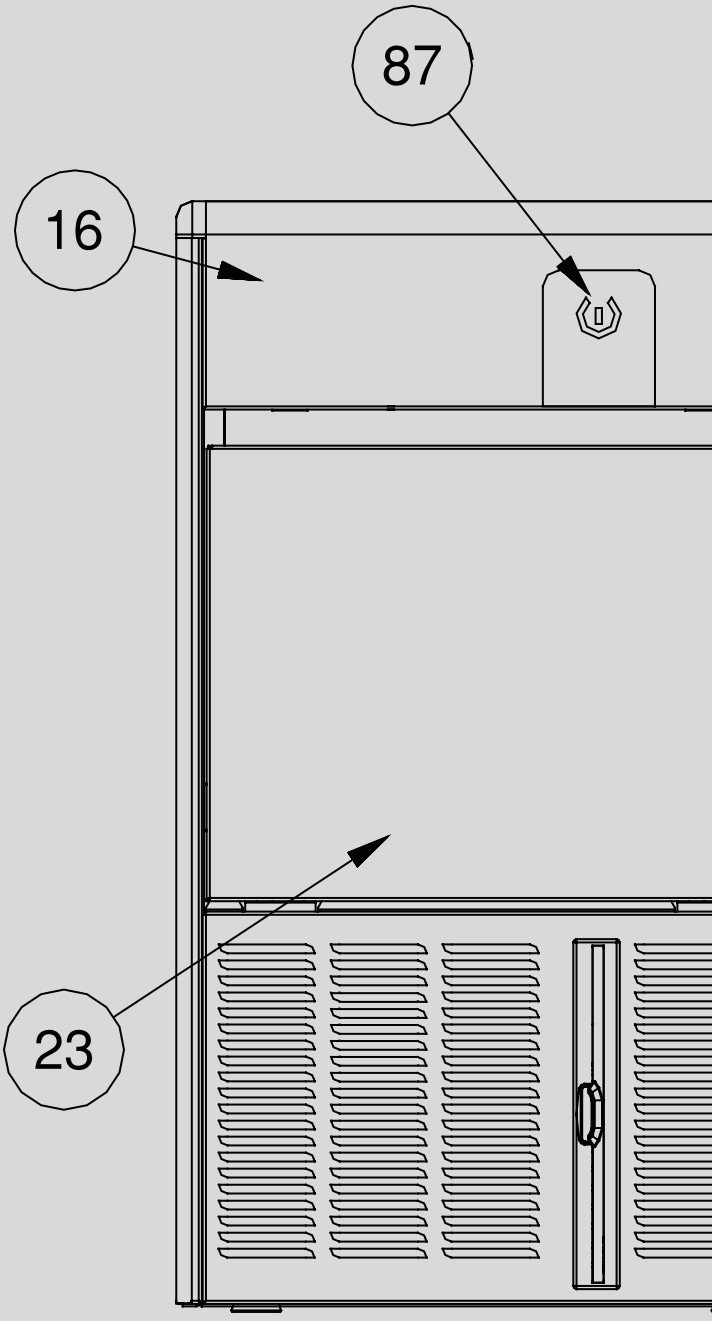

ALL GAS R290

Code - code	R290
CM81401450-0	SCHEDA DI POTENZA PROGRAMMATA - ALLGAS **ARIA** R290 230/50
	PROGRAMMED PC BOARD - ALLGAS **AIR** R290 230/50
	CARTE DE PUISSANCE PROGRAMMÉE - ALLGAS **AIR** R290 230/50
CM81401452-0	SCHEDA DI POTENZA PROGRAMMATA - ALLGAS **ACQUA** R290 230/50
	PROGRAMMED PC BOARD - ALLGAS **WATER** R290 230/50
	CARTE DE PUISSANCE PROGRAMMÉE - ALLGAS **EAU** R290 230/50

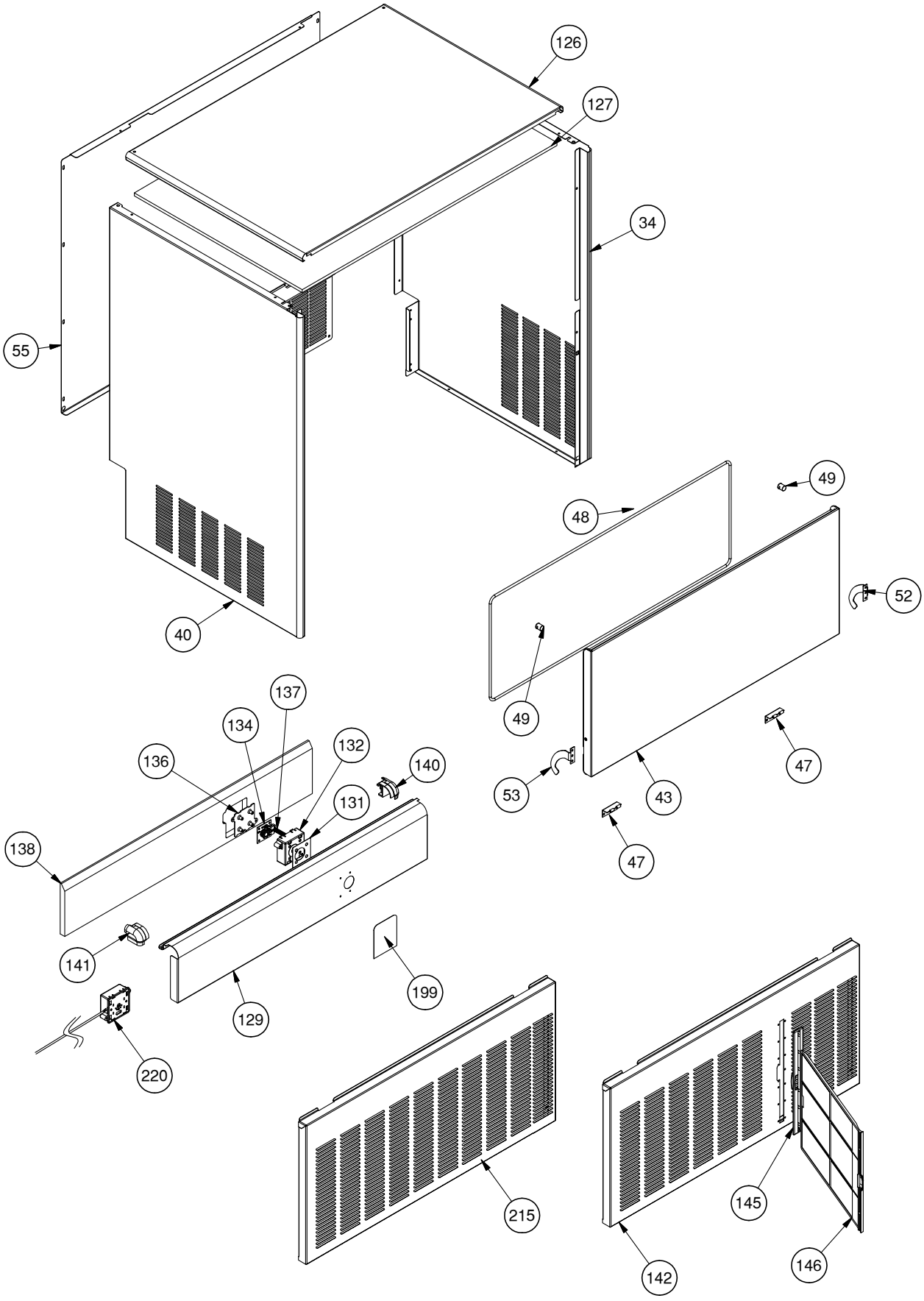
1/3
126
127
34
55
40
49
48
52
49
47
53
43
47
137
134
132
136
140
131
138
141
199
129
220
215
145
142
146

	N°	CODICE/CODE	IT	EN	FR
	34	CM25330884/0	FIANCO DESTRO	RIGHT SIDE PANEL	PANNEAU DROITE
	40	CM25330885/0	FIANCO SINISTRO	LEFT SIDE PANEL	PANNEAU GAUCHE
	43	CM81400148/0	ASS. PORTA	DOOR ASSY	ENSEMBLE PORTE
	47	CM25130141/0	CERNIERA	HINGE	CHARNIERES
	48	CM19352049/0	GUARNIZIONE	GASKET	GARANTIE
	49	CM41109519/0	MAGNETE PORTA	DOOR MAGNET	AIMANT DE PORTE
	52	CM25325902/0	FERMO PORTA DX	RIGHT DOOR STOP	ARRÊT DE PORTE DROIT
	53	CM25325903/0	FERMO PORTA SX	LEFT DOOR STOP	ARRÉT DE PORTE GAUCHE
	55	CM25175337/0	PANNELLO POSTERIORE	BACK PANEL	PANNEAU POSTERIEURE
	126	CM25160728/0	COPERCHIO MACCHINA	MACHINE COVER PANEL	COUVERCLE
	127	CM25410227/0	ISOLAMENTO COPERCHIO	COVER INSULATION	ISOLATION DE LA COUVERTURE
	129	CM81401227-0	ASS.CRUSCOTTO CAPACITIVO	CAPACITIVE CONTROL PANEL ASSY	TABLEAU DE BORD CLÉ CAPACITIVE
	131	CM33489641-0	BIADESIVO SCATOLA TASTO	ADHESIVE KEY BOX	BOÎTE À BOUTONS DOUBLE FACE
	132	CM25690263-0	SCATOLA TASTO CAPACITIVO	CAPACITIVE KEY BOX	BOÎTE À CLÉS CAPACITIVE
✪	134	CM33580361/0	TASTO CAPACITIVO	CAPACITIVE BUTTON	CLÉ CAPACITIVE
	136	CM25690264-0	COPERCHIO SCATOLA TASTO CAPACITIVO	CAPACITIVE KEY BOX COVER	COUVERCLE DE BOÎTE À CLÉS CAPACITIVE
✪	137	CM33189113/0	CAVO FLAT ALLGAS	ALLGAS FLAT CABLE	CÂBLE DE CLÉ CAPACITIF
	138	CM25410275-0	ISOLAMENTO 95-150	INSULATION 95-150	ISOLATION
	140	CM25088567/0	ANGOLARE DESTRO	RIGHT CORNER	COIN DROIT
	141	CM25088568/0	ANGOLARE SINISTRO	LEFT CORNER	COIN GAUCHE
	142	CM81401426-0	ASS. PRESA ARIA (ARIA)	FRONT AIR PANEL ASSY (AIR)	PRISE D'AIR (AIR)
	145	CM25725641-1	CORNICE FILTRO NERA 50..90	BLACK FILTER FRAME 50..90	CADRE DE SUPPORT DU FILTRE
✪	146	CM25339015-1	FILTRO ARIA	AIR FILTER	FILTRE
✪	199	CM33489645-0	MEMBRANA TASTO CAPACITIVO	MEMBRANE CAPACITIVE KEY	MEMBRANE CLÉ CAPACITIVE
	215	CM81400353/0	ASS. PRESA ARIA (WATER)	FRONT AIR PANEL ASSY (WATER)	PRISE D'AIR (EAU)
✪	220	CM81450272-0	ASS. GATEWAY+CAVETTO	GATEWAY+CABLE ASSY	GATEWAY + CÂBLE

✪ *Ricambio suggerito/Suggested spare parts/ Remplacement suggéré*

2/3

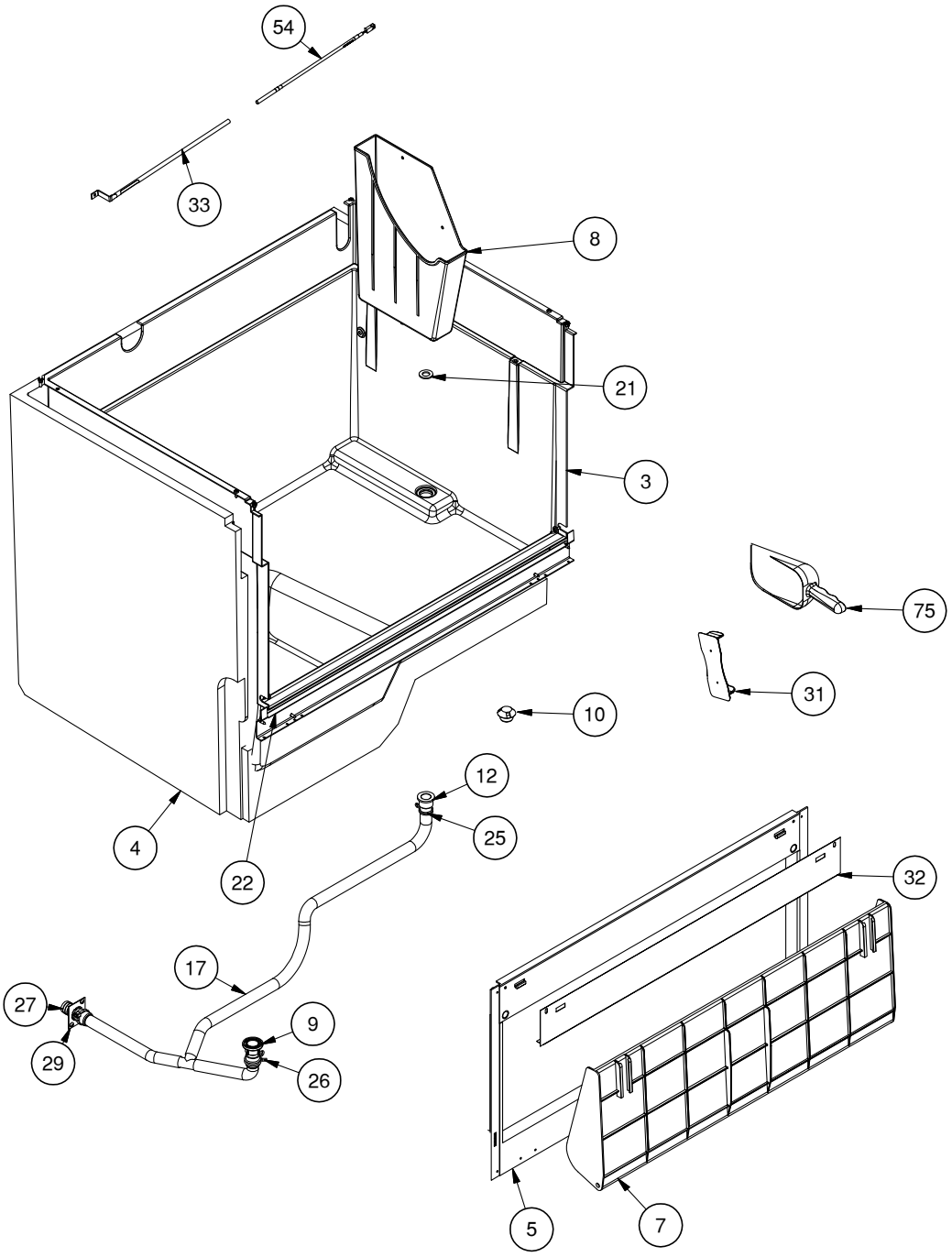

	N°	CODICE/CODE	IT	EN	FR
	3	CM25135192/0	CONTENITORE GHIACCIO 95	ICE STORAGE 95	STOCKAGE DE GLACE 95
	4	CM25410136/0	ISOLAMENTO DEPOSITO	STORAGE INSULATION	ISOLEMENT DES DÉPÔTS
	5	CM25165565/0	CORNICE PORTA	DOOR FRAME	PORTE CHASSIS
✪	7	CM25250191/0	DEFLETTORE PORTA	DOOR DEFLECTOR	PORTE DEFLECTEURE
	8	CM25800082/0	VASCHETTA ACQUA DEPOSITO 50..150	WATER STORAGE TANK 50..150	RÉSERVOIR DE STOCKAGE D'EAU
	9	CM25685318/0	SCARICO DEPOSITO	BIN DRAIN	DRAINER L'EAU
	10	CM25339002/0	FILTRO SCARICO	DRAIN FILTER	FILTRE D'EVACUATION
	12	CM19612515/0	RACCORDO SCARICO	DISCHARGE FITTING	RACCORD D'ÉCHAPPEMENT
	17	CM81400141/0	ASS. TUBI SCARICO	DRAIN PIPE ASSY	ASSEMBLAGE DES TUYAUX D'ÉCHAPPEMENT
	21	CM19350158/0	GUARNIZIONE	GASKET	GARANTIE
	25	CM19281337/0	STRINGITUBO A MOLLA D19,6	CLAMP SPRING D19,6	PINCE À RESSORT
	26	CM19281338/0	STRINGITUBO A MOLLA D22,5	CLAMP SPRING D22,5	PINCE À RESSORT
	27	CM25690807/0	SCARICO MACCHINA ACQUA K	WATER MACHINE DISCHARGE K	DRAINER L'EAU
	29	CM25570128/0	PIASTRA SUPPORTO SCARICO ACQUA	WATER DISCHARGE SUPPORT PLATE	PLAQUE DE SUPPORT D'ÉVACUATION D'EAU
	31	CM25725622/0	SUPPORTO PALETTA 50..150	ICE SCOOP SUPPORT 50..150	SUPPORT PELLE A GLACE 50..150
	32	CM25470057/0	PANNELLO CORNICE PORTA	FRAME DOOR PANEL	PANNEAU CADRE DE PORTE
	33	CM25792079/0	TUBO SONDA DEPOSITO 55..90	STORAGE PROBE TUBE 55..90	TUBE SONDE DE STOCKAGE
✪	54	CM33580381-0	SONDA TEMP. DEPOSITO	STORAGE TEMP. PROBE	SONDE DE STOCKAGE
	75	CM19500100/0	PALETTA RACCOGLI GHIACCIO GRANDE	BIG ICE SCOOP	PELLE A GLACE

✪ *Ricambio suggerito/Suggested spare parts/ Remplacement suggéré*

3/3

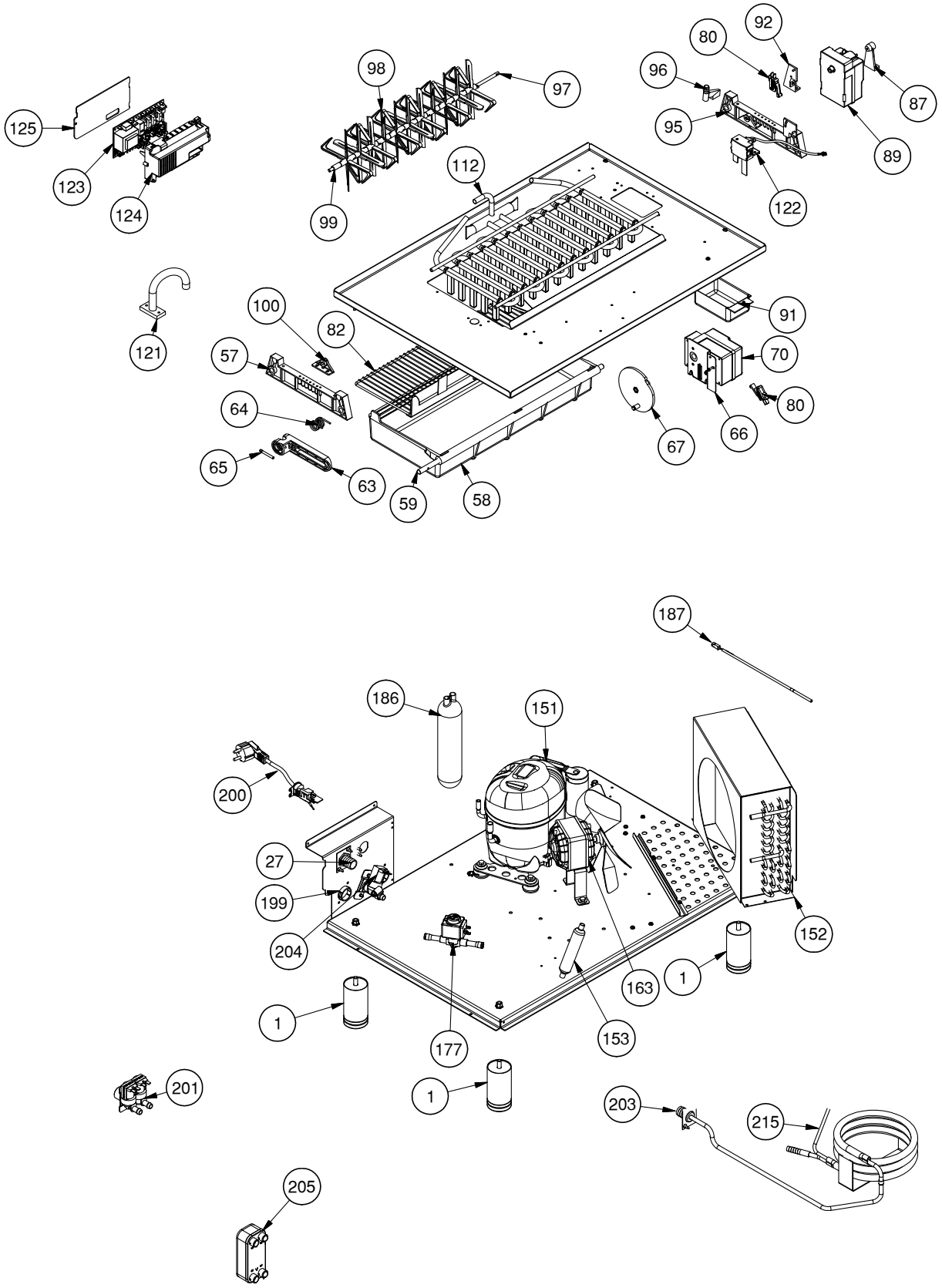
125
123
124
98
97
99
112
92
80
96
95
87
89
122
121
100
82
57
64
65
63
59
58
91
70
80
66
67
187
186
151
200
27
199
204
1
1
177
1
153
163
1
152
201
203
215
205

	N°	CODICE/CODE	IT	EN	FR
	1	CM25570708/0	PIEDINO D50-H100	LEG D50-H100	PIED D50-H100
	27	CM25690807/0	SCARICO MACCHINA ACQUA K	WATER MACHINE DISCHARGE K	DRAINER L'EAU
	57	CM25726123/0	SUPPORTO EVAPORATORE SX	LEFT SUPPORT EVAPORATOR	SUPPORT EVAPORATEUR GAUCHE
	58	CM81400842/0	ASS. BACINELLA	THANK ASSY	ASSEMBLAGE DU BASSIN
	59	CM25030013/0	ALBERO BACINELLA	TANK SHAFT	BASSIN D'ARBRE
	63	CM25440110/0	LEVA RIBALTAMENTO	HARVEST LEVER	LEVIER DE BASCULEMENT
	64	CM25474602/0	MOLLA RIBALTAMENTO	HARVEST SPRING	RESSORT D'INCLINAISON
	65	CM25560256/0	PERNO MOLLA	PIN SPRING	GOUPILLE ÉLASTIQUE
	66	CM25725429/0	SUPPORTO MOTORIDUTTORE	HARVEST MOTOR SUPPORT	SUPPORT MOTORÉDUCTEUR
	67	CM81413043/0	DISCO MOTORIDUTTORE	HARVEST MOTOR DISK	DISQUE MOTORÉDUCTEUR
	70	CM19440077/0	MOTORIDUTTORE RIBALTAMENTO 50HZ R134a	HARVEST MOTOR 50 HZ R134a	MOTEUR À ENGRENAGES À RENVERSEMENT 50HZ R134a
✪	70	CM81400006/0	ASS. MOTORIDUTTORE RIBALTAMENTO R134a	HARVEST MOTOR ASSY. R134a	MOTORÉDUCTEUR À RENVERSEMENT R134a
	70	CM81413011/0	ASS. MOTORIDUTTORE RIBALTAMENTO R290	HARVEST MOTOR ASSY. R290	MOTORÉDUCTEUR À RENVERSEMENT R290
	70	CM19440065/0	MOTORIDUTTORE RIBALTAMENTO 50HZ R290	HARVEST MOTOR 50 HZ R290	MOTEUR À ENGRENAGES À RENVERSEMENT 50HZ R290
✪	80	CM19410216/0	MICRO INTERRUTTORE MOTORE PALETTE	PADDLE MOTOR MICROSWITCH	MICRO INTERRUPTEUR MOTEUR PALETTE
✪	82	CM81400343/0	GRIGLIA INOX PER BACINELLA	STAINLES STEEL GRILL FOR TANK	GRILLE EN ACIER INOX POUR CONTENEUR
	87	CM25725439/0	SUPPORTO MOTORIDUTTORE PALETTE	PADDLE MOTOR SUPPORT	SUPPORT MOTORÉDUCTEUR À PALETTES
	89	CM19440059/1	MOTORIDUTTORE PALETTE 50HZ	PADDLE MOTOR 50HZ	MOTEUR À ENGRENAGES À PALETTES 50HZ
✪	91	CM25620510/0	PROTEZIONE MOTORIDUTTORE RIBALTAMENTO	HARVET MOTOR PROTECTION	PROTECTION MOTORÉDUCTEUR
	92	CM25525419/0	SUPPORTO MICRO PALETTE	MICRO PALETTE SUPPORT	SUPPORT DE MICRO-PALETTES
	95	CM25726124/0	SUPPORTO EVAPORATORE DX	RIGHT SUPPORT EVAPORATOR	SUPPORT ÉVAPORATEUR DROIT
	96	CM25300000/0	SUPP.TUBO ENTRATA ACQUA	SUPPORT WATER INLET PIPE	TUYAU D'ENTRÉE D'EAU SUPP.
	97	CM25030032/0	ALBERO PALETTE	PADDLE SHAFT	PALETTES PIVOT
	98	CM25545515/0	PALETTA K	K PADDLE	PALETTE K
	99	CM19800179/0	DISTANZIALE PER PALETTE	PADDLE SPACER	ESPACEUR POUR PALETTE
	100	CM25726115/3	SUPPORTO ALBERO PALETTE	PADDLE SHAFT SUPPORT	SUPPORT D'ARBRE DE PALETTES
	112	CM81400152/0	ASS. EVAPORATORE	EVAPORATORE ASSY	ASSEMBLAGE ÉVAPORATEUR
	121	CM25792071/0	TUBO DETERGENTE LAVAGGIO	WASHING DETERGENT PIPE	TUBE DE DÉTERGENT DE LAVAGE
	122	CM81401310-0	ASS. SENSORE LIVELLO ACQUA	LEVEL WATER SENSOR ASSY	CAPTEUR DE NIVEAU D'EAU
✪	123	CM81401451-0	SCHEDA DI POTENZA PROGRAMMATA - ALLGAS ARIA R134a 230/50	PROGRAMMED PC BOARD - ALLGAS AIR R134a 230/50	CARTE DE PUISSANCE PROGRAMMÉE - ALLGAS AIR R134a 230/50
✪	123	CM81401453-0	SCHEDA DI POTENZA PROGRAMMATA - ALLGAS ACQUA R134a 230/50	PROGRAMMED PC BOARD - ALLGAS WATER R134a 230/50	CARTE DE PUISSANCE PROGRAMMÉE - ALLGAS EAU R134a 230/50
✪	123	CM81401450-0	SCHEDA DI POTENZA PROGRAMMATA - ALLGAS ARIA R290 230/50	PROGRAMMED PC BOARD - ALLGAS AIR R290 230/50	CARTE DE PUISSANCE PROGRAMMÉE - ALLGAS AIR R290 230/50
✪	123	CM81401452-0	SCHEDA DI POTENZA PROGRAMMATA - ALLGAS ACQUA R290 230/50	PROGRAMMED PC BOARD - ALLGAS WATER R290 230/50	CARTE DE PUISSANCE PROGRAMMÉE - ALLGAS EAU R290 230/50
✪	124	CM25690260-0	SCATOLA SCHEDA ALL GAS	ALLGAS PC-BOARD BOX	CARTE BOÎTE ALLGAS
	125	CM25160724/0	COPERCHIO SCHEDA ALLGAS	COVER ALLGAS PC-BOARD	COUVERCLE CARTE ELECTRONIQUE

	N°	CODICE/CODE	IT	EN	FR
	151	CM19165691-0	COMPRESSORE R134A	COMPRESSOR R134A	COMPRESSUER R134A
	151	CM19166116-0	COMPRESSORE R290	COMPRESSOR R290	COMPRESSUER R290
	152	CM19177124/0	CONDENSATORE AD ARIA	AIR CONDENSER	CONDENSEUR
	152	CM19177131-0	CONDENSATORE AD ARIA R290	AIR CONDENSER R290	CONDENSEUR R290
	153	CM19301215/0	FILTRO GAS R134A	GAS FILTER R134A	FILTRE A GAZ R134A
	163	CM81301173/0	ASS. VENTILATORE	FAN MOTOR ASSY	ASSEMBLAGE DU VENTILATEUR
	177	CM19863036/0	VALVOLA GAS CALDO	HOT GAS VALVE	VANNE GAZ CHAUD
✪	186	CM19015010/0	ACCUMULATORE IN RAME	COPPER ACCUMULATOR	ACCUMULATEUR EN CUIVRE
	187	CM33580396-0	SONDA TEMP. CONDENSATORE	CONDENSER TEMP. PROBE	TEMP. CONDENSEUR SONDE
✪	199	CM19690414/0	TAPPO IN PLASTICA	PLASTIC CAP	CASQUETTE EN PLASTIQUE
	200	CM81300024/0	ASS. CAVO ALIMENTAZIONE	POWER CORD ASSEMBLY	CÂBLE D'ALIMENTATION
	201	CM19865538/0	VALV.ENTR.ACQUA(VERS. ACQUA)	WATER INLET VALVE (WATER VERS.)	SEULE CLAPET D'ADMISSION D'EAU (EAU)
	203	CM25631032/0	RACCORDO PORTAGOMMA D25	HOSE FITTING D25	RACCORD DE TUYAU
	204	CM19865507/0	VALV. ENTRATA ACQUA (VERS. ARIA)	WATER INLET VALVE (AIR VERS.)	SEULE CLAPET D'ADMISSION D'EAU (AIR)
	205	CM19180654-0	CONDENSATORE AD ACQUA R290	WATER CONDENSER R290	CONDENSEUR A EAU R290
	215	CM81400976-0	CONDENSATORE AD ACQUA R134A	WATER CONDENSER ASSY R134A	CONDENSEUR A EAU R134A

✪ *Ricambio suggerito/Suggested spare parts/ Remplacement suggéré*

LIBERA

Il costruttore si riserva il diritto di apportare modifiche sia tecniche che estetiche senza preavviso. The manufacturer reserves the right to change models and specifications without prior notice.