TAB-* - DISEGNI/DIAGRAMS - D

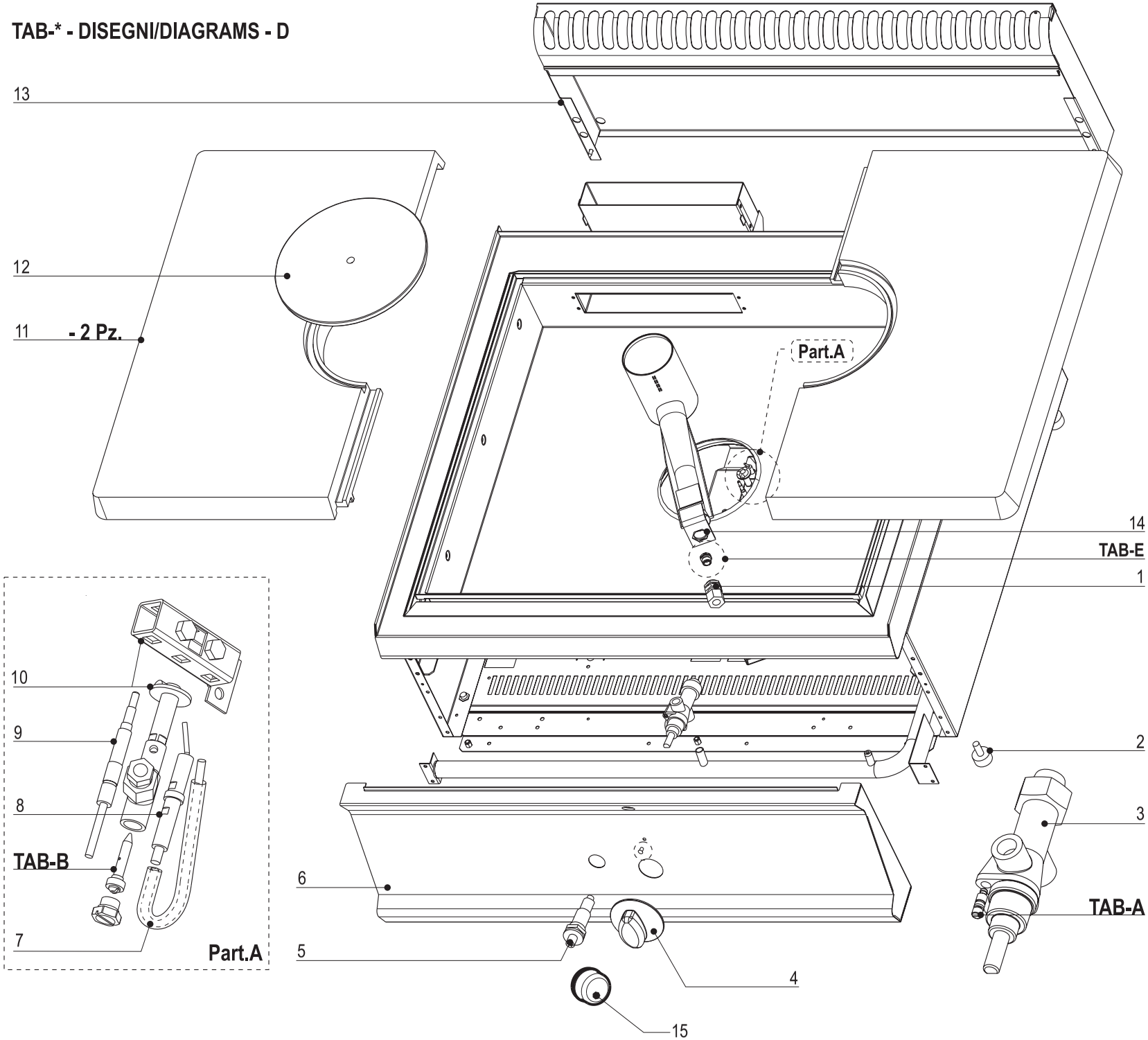

Artic./Item	Descrizione/Description	Modello/Model
613006	**"TUTTA PIASTRA" A GAS** **GAS SOLID TOP**	**PPC70G7**

Cons./Recom.	Pos./Posit.	Ricambio/Replacement		
	01900000	RC01900000	ANELLO CAPPUCCIO PIEZO	PIEZO IGNITER NIPPLE RING
	01	RC00414000	PORTAUGELLO	NOZZLE HOLDER
	02	RC00311000	PIEDINO H=25 MM	FOOT
	03	RC05001400	RUBINETTO GAS	GAS COCK
	04	RC01887000	MANOPOLA GAS NERA	GAS BLACK KNOB
	04	RC02074000	MANOPOLA GAS GRIGIA	GREY KNOB
*	05	RC00128000	ACCENDITORE PIEZO CON DADO	PIEZO IGNITER
	06	RC01162000	CRUSCOTTO PPC70G7	CONTROL PANEL PPC70G7
	07	RC00123000	CAVO PER CANDELETTA	WIRE FOR SPARK PLUG
*	08	RC00120000	CANDELETTA D'ACCENSIONE	SPARK PLUG
*	09	RC00118000	TERMOCOPPIA M9X1 L600	TERMOCOUPLE
*	10	RC00119000	PILOTA ACCENDITORE 3 VIE	PILOT IGNITER
	11	RC01160000	COPPIA PIASTRA IN GHISA	HOT PLATE ASSEMBLY
	12	RC00984000	COPERCHIO GHISA PIASTRA CENTRALE	CAST IRON COVER FOR CENTRAL PLATE
	13	RC01051000	CAMINO 700 L7	FLUE 700 L7
	14	RC01161000	BRUCIATORE CIRCOLARE PIASTRA	BURNER
	15	RC01685000	CAPPUCCIO IN GOMMA PER PIEZO	GUMMY CAP FOR PIEZO IGNITER

L'azienda si riserva il diritto di apportare ulteriori aggiornamenti senza preavviso. / The data may be updated without prior warning