Catalogue pieces detachées
PRIMA 2 Serie 1

1 - Pannellature, Scheda elettronica, Labirinto ed accessori
2 - Pannellature, Scheda elettronica, Labirinto ed accessori, versione serigrafata
3 - Pompa
4 - Parti elettriche e frigorifere

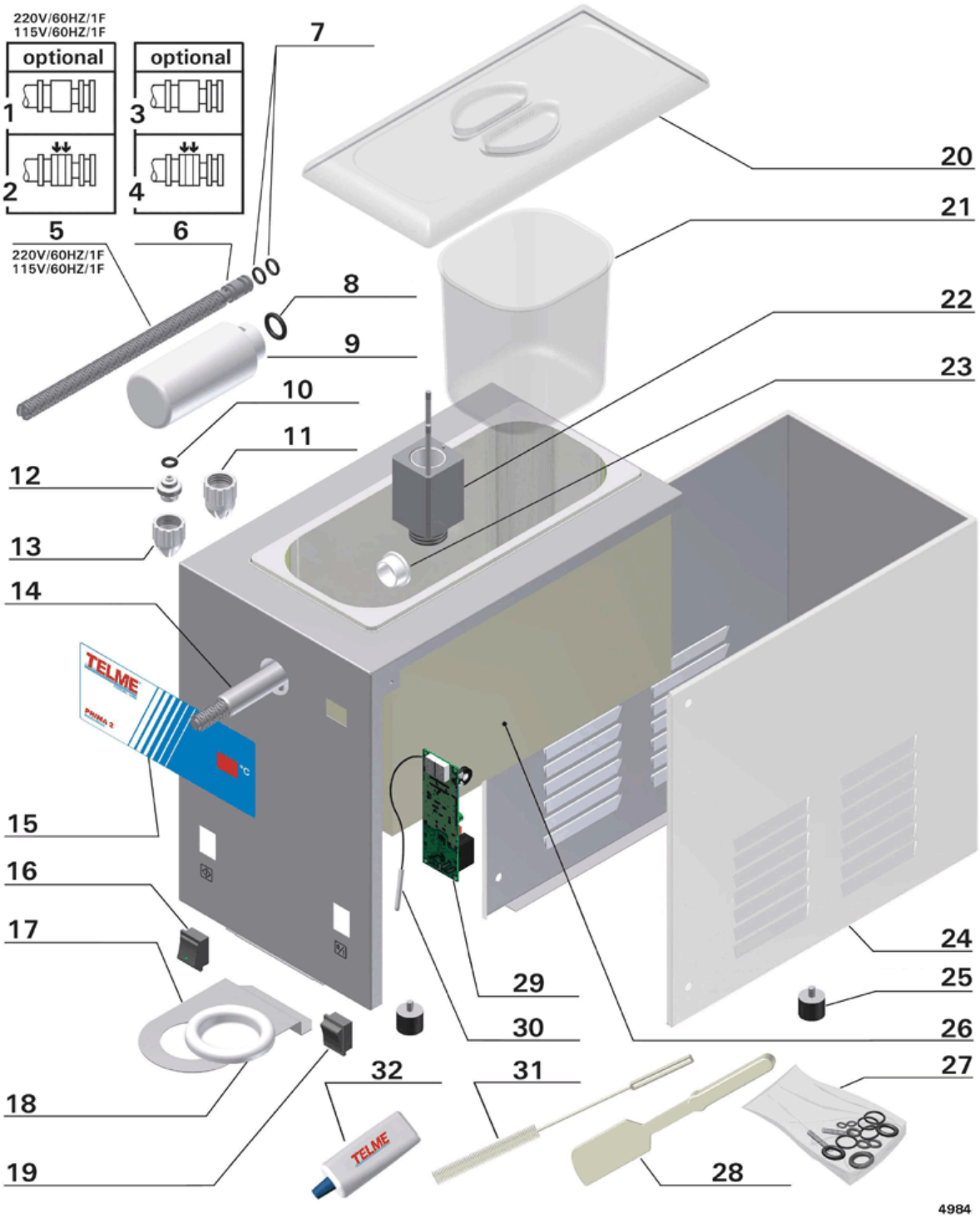
220V/60HZ/1F
115V/60HZ/1F
optional
optional
1
2
3
4
5
6
7
8
9
10
11
12
13
14
15
16
17
18
19
20
21
22
23
24
25
26
27
28
29
30
31
32
TELME
4984

POSITION	CODE	DESCRIPTION
0001	A13.015	LABIRINTO 1,5 (SERIE E)
0002	A13.011	LABIRINTO 1,8 (SERIE E)
0003	A13.012	LABIRINTO 1,6 (SERIE E)
0004	A13.011	LABIRINTO 1,8 (SERIE E)
0005	A13.012	LABIRINTO 1,6 (SERIE E)
0006	A13.015	LABIRINTO 1,5 (SERIE E)
0007	P02.010	OR 3043 GOMMA ALIMENTARE
0008	P02.022	OR 20X3 GOMMA ALIMENTARE
0009	P04.022	ASSIEME RUBINETTO (BAR2)
0010	P02.013	OR 2050 GOMMA ALIMENTARE
0011	P04.118	FRANGIPANNA BIANCO (SERIE T)
0012	P04.032	ATTACCO PER FRANGIPANNA (BAR2)
0013	P04.116	FRANGIPANNA BIANCO (SERIE E)
0014	A11.031	CANOTTO (SERIE E)
0015	P07.569	ETICHETTA ANTERIORE (PRIMA 2)
0016	E02.001	INTERRUT. GENER.0-1 54NBBF0901WT0H
0017	B07.012	SUPPORTO RACCOGLIGOCCE (SERIE BAR)
0018	P05.008	VASCHETTA RACCOGLIGOCCE BIANCA (PRIMA)
0019	E02.016	PULSANTE BIP. NR/NR 250V 54NBBF18000T0L
0020	P05.146	COPERCHIO LURAN 360X165 CPL3616
0021	P05.145	BACINELLA PER PANNA 2 LT
0022	A04.019	ASSIEME SUPPORTO POMPA (SERIE E)
0023	P04.085	RONDELLA COPRIFORO (2000)
0024	B02.181	PANNELLO POSTERIORE (PRIMA/VERA)
0025	P01.001	PIEDINO 25X20 M6X10 55SH
0026	F06.187	ASSIEME ISOLAMENTO (PRIMA/VERA)
0027	P11.011	PACCO DOTE (SERIE E)
0028	P06.019	SPATOLA CM.30 BIANCA ART.508
0029	E10.147	SCHEDA ELETTR.TERMOSTATO MONTAPANNA 220V
0030	E03.023	ST01.0001 SONDA PTC 6X50 0.75 MT SILICON
0031	P10.002	SCOVOLINO D.16 X 300
0032	G04.011	TUBO LUBRIFICANTE ALIMENTARE FOOD EP1

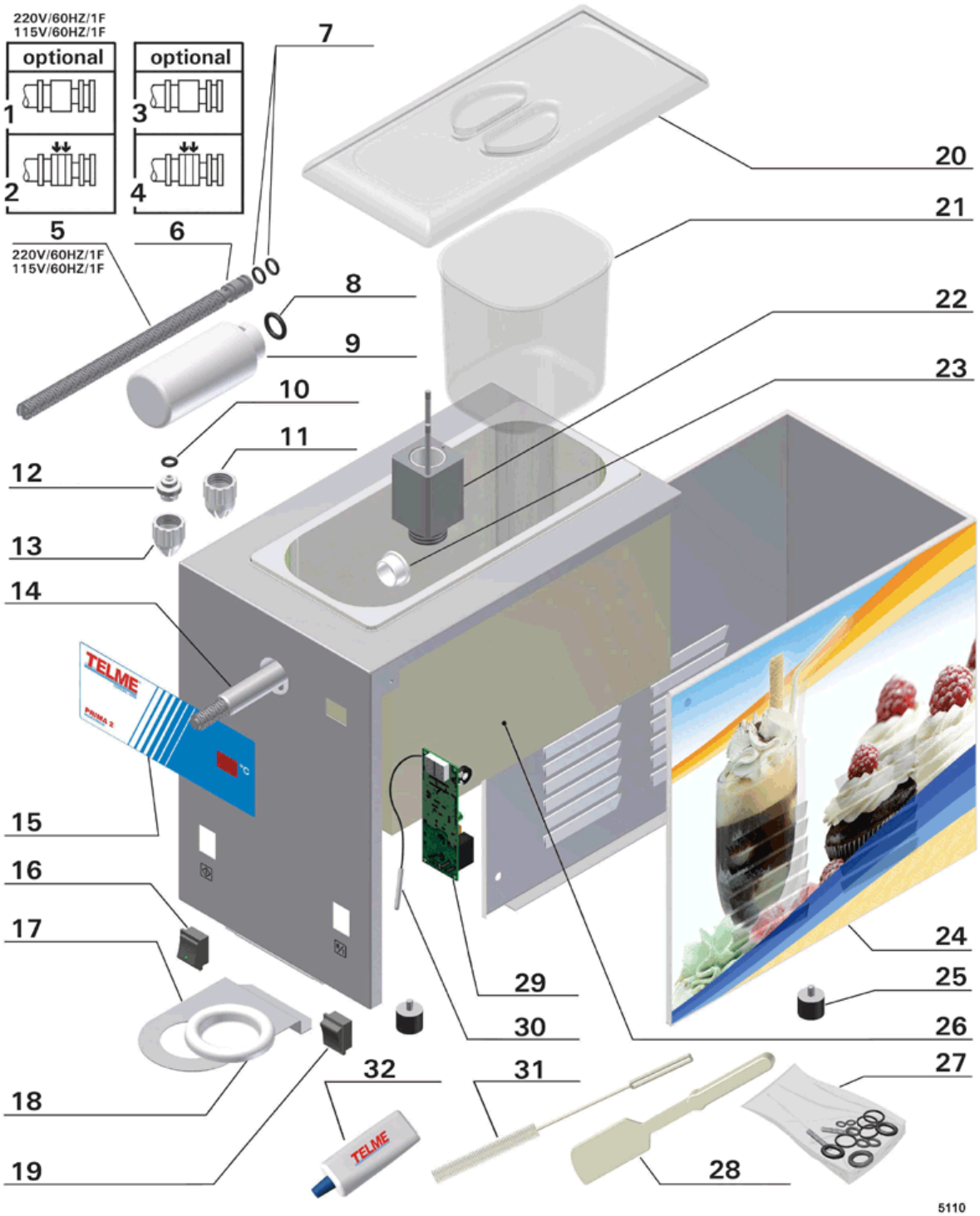
220V/60HZ/1F
115V/60HZ/1F
optional
optional
1
2
3
4
5
6
7
8
9
10
11
12
13
14
15
16
17
18
19
20
21
22
23
24
25
26
27
28
29
30
31
32
TELME
5110

POSITION	CODE	DESCRIPTION
0001	A13.015	LABIRINTO 1,5 (SERIE E)
0002	A13.011	LABIRINTO 1,8 (SERIE E)
0003	A13.012	LABIRINTO 1,6 (SERIE E)
0004	A13.011	LABIRINTO 1,8 (SERIE E)
0005	A13.012	LABIRINTO 1,6 (SERIE E)
0006	A13.015	LABIRINTO 1,5 (SERIE E)
0007	P02.010	OR 3043 GOMMA ALIMENTARE
0008	P02.022	OR 20X3 GOMMA ALIMENTARE
0009	P04.022	ASSIEME RUBINETTO (BAR2)
0010	P02.013	OR 2050 GOMMA ALIMENTARE
0011	P04.118	FRANGIPANNA BIANCO (SERIE T)
0012	P04.032	ATTACCO PER FRANGIPANNA (BAR2)
0013	P04.116	FRANGIPANNA BIANCO (SERIE E)
0014	A11.031	CANOTTO (SERIE E)
0015	P07.569	ETICHETTA ANTERIORE (PRIMA 2)
0016	E02.001	INTERRUT. GENER.0-1 54NBBF0901WT0H
0017	B07.012	SUPPORTO RACCOGLIGOCCE (SERIE BAR)
0018	P05.008	VASCHETTA RACCOGLIGOCCE BIANCA (PRIMA)
0019	E02.016	PULSANTE BIP. NR/NR 250V 54NBBF18000T0L
0020	P05.146	COPERCHIO LURAN 360X165 CPL3616
0021	P05.145	BACINELLA PER PANNA 2 LT
0022	A04.019	ASSIEME SUPPORTO POMPA (SERIE E)
0023	P04.085	RONDELLA COPRIFORO (2000)
0024	B02.223	PANNELLO POST. SERIGRAFATO (PRIMA2)
0025	P01.001	PIEDINO 25X20 M6X10 55SH
0026	F06.187	ASSIEME ISOLAMENTO (PRIMA/VERA)
0027	P11.011	PACCO DOTE (SERIE E)
0028	P06.019	SPATOLA CM.30 BIANCA ART.508
0029	E10.147	SCHEDA ELETTR.TERMOSTATO MONTAPANNA 220V
0030	E03.023	ST01.0001 SONDA PTC 6X50 0.75 MT SILICON
0031	P10.002	SCOVOLINO D.16 X 300
0032	G04.011	TUBO LUBRIFICANTE ALIMENTARE FOOD EP1

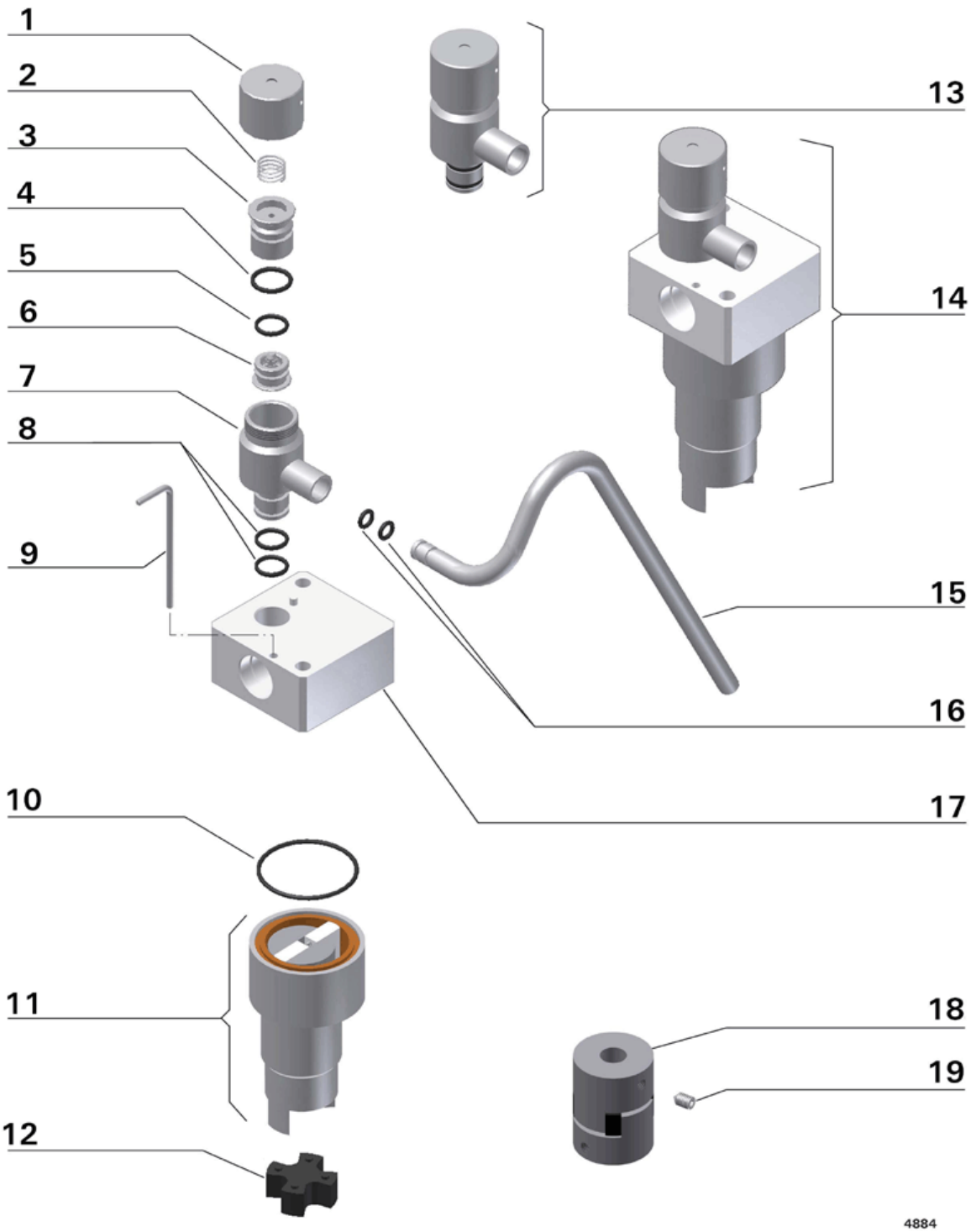
1
2
3
4
5
6
7
8
9
10
11
12
13
14
15
16
17
18
19
4884

POSITION	CODE	DESCRIPTION
0001	A03.049	ASSIEME MANOPOLA (EUROPA)
0002	A05.003	MOLLA PER REGOLATORE ARIA (DIM D21800)
0003	A03.044	SEDE REGOLATORE ARIA (EUROPA)
0004	P02.013	OR 2050 GOMMA ALIMENTARE
0005	P02.001	OR 2037 GOMMA ALIMENTARE
0006	A02.004	ASSIEME VALVOLA
0007	A03.050	ATTACCO ASPIRAZIONE (EUROPA)
0008	P02.001	OR 2037 GOMMA ALIMENTARE
0009	A11.033	ASTINA (E2)
0010	P02.021	OR 2137 GOMMA ALIMENTARE
0011	A06.178	ASSIEME CORPO POMPA (SERIE E)
0012	A14.006	STELLA SERIE "E" 80 SHORE
0013	A06.037	ASSIEME REGOLATORE ARIA (SERIE E)
0014	A06.185	ASSIEME POMPA (PRIMA/VERA)
0015	A11.116	TUBO D'ASPIRAZIONE PIEGATO (PRIMA/VERA)
0016	P02.023	OR 5X1,5 GOMMA ALIMENTARE
0017	P04.027	COPERCHIO POMPA MONTAPANNA (PRIMA)
0018	A14.004	GIUNTO COMPLETO RATHI L-050 (E)
0019	V04.105	GRANO M5X8 INOX UNI 5927

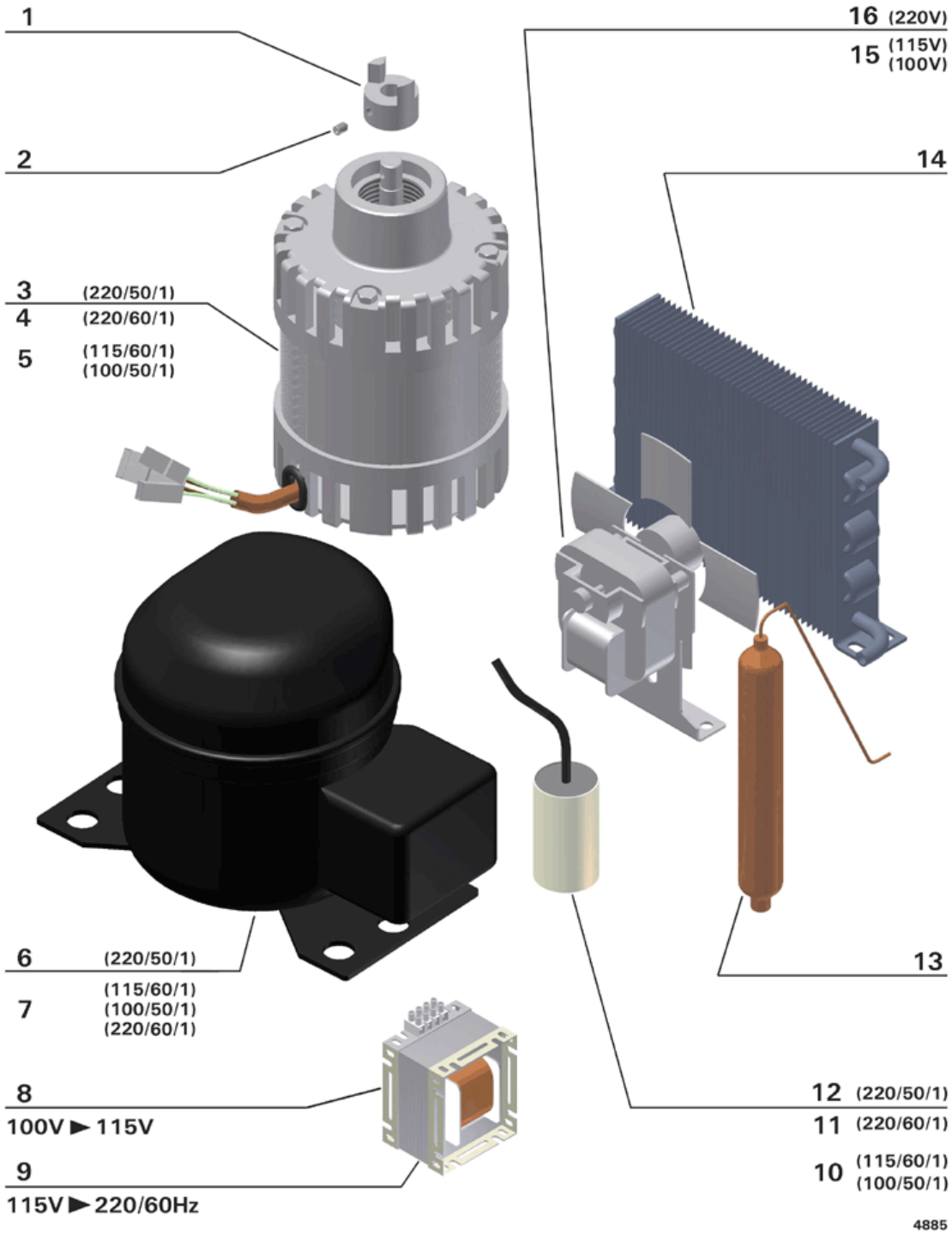
1
2
3 (220/50/1)
4 (220/60/1)
5 (115/60/1)
(100/50/1)
6 (220/50/1)
7 (115/60/1)
(100/50/1)
(220/60/1)
8
100V ► 115V
9
115V ► 220/60Hz
16 (220V)
15 (115V)
(100V)
14
13
12 (220/50/1)
11 (220/60/1)
10 (115/60/1)
(100/50/1)
4885

POSITION	CODE	DESCRIPTION
0001	A14.005	MOZZO SERIE "E" D.11
0002	V04.105	GRANO M5X8 INOX UNI 5927
0003	M01.010	MOTORE POMPA 230/240-50-1 (SERIE E)
0004	M01.027	MOTORE POMPA 220-60-1 (SERIE E)
0005	M01.028	MOTORE POMPA 115/60/1 (SERIE E)
0006	F01.024	COMP.COLDEX LD030Z.MB R134A 220/50-60/1
0007	F01.027	COMPRES.ELECTROLUX GD36ME R134A 115/60/1
0008	E01.044	AUTOTRASF. 700VA E.100 U.115 MONOFASE
0009	E01.010	AUTOTRASFORM. 150VA E.0-115 U.220 MONO
0010	E05.007	CONDENSATORE 30µF 450 VL
0011	E05.006	CONDENSATORE 8µF 450 VL
0012	E05.002	CONDENSATORE 12,5µF 450VL
0013	F04.001	FILTRO 20GR. 2 VIE A CAPILLARE
0014	F02.038	CONDENSATORE ARIA STF10.1.150 DX 90°
0015	M02.028	VENTIL. TRIAL AAS13B/FA415-A7 115/60 UL
0016	M02.001	VENTIL. TRIAL AAS13B-004 AFA003-A7 230